ΚΟΥΛΙΚΙΔΗΣ
ΥΛΙΚΑ ΕΠΙΠΛΟΠΟΙΪΑΣ

42 χρόνια δίπλα σας

ΣΥΝΕΠΕΙΑ
Η συνέπεια απέναντί σας μας παρέχει το προνόμιο να συγκαταλεγόμαστε αλλά και να συγκρινόμαστε μόνο μεταξύ των κορυφαίων του κλάδου. Η συνεχώς ανατροφοδοτούμενη αποθήκη της εταιρίας μας επιτρέπει τέτοιους χρόνους εξυπηρέτησης που την αναδεικνύουν αναντικατάστατο συνεργάτη για κάθε επαγγελματία.

ΕΜΠΙΣΤΟΣΥΝΗ
Η συνεργασία μας με τις μεγαλύτερες και πιο αξιόπιστες εταιρίες του εξωτερικού αλλά και της εγχώριας αγοράς, εγγυάται προϊόντα υψηλής ποιότητας και αντοχής σε ανταγωνιστικές τιμές.

ΕΞΥΠΗΡΕΤΗΣΗ
Μία από τις βασικές μας αξίες, πρώτα ως άνθρωποι και στη συνέχεια ως επαγγελματίες, είναι να βρισκόμαστε διαρκώς στο πλευρό σας. Πιστεύουμε στη δύναμη της συνεργασίας και η απόδειξη είναι οι 4.200 ενεργοί πελάτες μας που εξυπηρετούνται άμεσα και ολοκληρωμένα.

ΑΚΕΡΑΙΟΤΗΤΑ
Είμαστε ειλικρινείς και συνεπείς στις πράξεις και τα λόγια μας. Στεκόμαστε με εντιμότητα και ευθύτητα απέναντί σας και αφουγκραζόμενοι τις ανάγκες της εποχής, σας παρέχουμε άμεση παράδοση πανελλαδικά σε πάνω από 15.000 προϊόντα.

ΔΗΜΙΟΥΡΓΙΑ
Οι διευρυμένες απαιτήσεις του κλάδου, αλλά και η επιθυμία μας να τις υπερκαλύψουμε, μας οδήγησαν στη δημιουργία ενός ιδιόκτητου και σύγχρονου χώρου αποθήκευσης, επιφάνειας 13.000 τ.μ. που πληροί όλες τις προϋποθέσεις για ασφαλή, άμεση και αποτελεσματική εξυπηρέτηση. Φυσικά δε θα μπορούσαμε να παραλείψουμε την συνεχή επένδυση της εταιρίας στην εκπαίδευση ενός έμπειρου και αμιγώς καταρτισμένου προσωπικού.









01. FGV 4 - 44

Μεντεσέδες - Ντουλάπα - Συρτάρια - Πλαϊνά - Οδηγοί - Αποθήκευση

02. Compagnucci 45 - 50

Λύσεις Αποθήκευσης

03. AGB 51 - 121

Κλειδαριές - Κύλινδροι - Μεντεσέδες - Σύρτες - Εξαρτήματα Παντζουριών

04. Scilm 122 - 131

Πόδια - Μπάζες - Νεροσυλλέκτες - Προφίλ Golla

05. Durasein 132 - 138

Ακρυλικές Επιφάνειες - Νεροχύτες

06. OPK 139 - 156

Μηχανισμοί Ντουλάπας - Μηχανισμοί Καμαρόπορτας

07. Opera 157 - 162

Λύσεις Αποθήκευσης - Αξεσουάρ Ντουλάπας

08. Βίδες 163 - 169

09. Αξεσουάρ Πόρτας 170 - 206

Μεντεσέδες Κουφωμάτων - Λάστιχα - Κλειδαριές - Κύλινδροι - Μηχανισμοί Επαναφοράς

Στόπερ - Αεροφράχτες - Μηχανισμοί Καμαρόπορτας - Διάφορα

10. Πόμολα 207 - 229

Πόμολα Πόρτας - Λαβές Εξωθυρών

11. Αξεσουάρ Κουζίνας 230 - 249

Αρμοκάλυπτρα - Προφίλ Gola - Σόκορα - Λύσεις Αποθήκευσης

Πιατοθήκες - Κουταλοθήκες - Κάδοι - Νεροσυλλέκτες - Διάφορα

Περιεχόμενα

12. Μεντεσέδες - Οδηγοί 250 - 263

Μεντεσέδες Επίπλων - Οδηγοί

13. Πόμολα Επίπλων 264 - 302

Λαβές - Πομολάκια

14. Νεροχύτες - Μπαταρίες 303 - 328

Νεροχύτες από γρανίτη - Νεροχύτες ανοξείδωτοι - Μπαταρίες - Εξαρτήματα

15. Απορροφητήρες 329 - 333

16. Πόδια 334 - 350

Κουζίνας - Γραφείου - Επίπλου

17. Ντουλάπα 351 - 370

Μηχανισμοί - Αξεσουάρ

18. Πατώματα - Κορνίζες 371 - 392

Πατώματα - Σοβατεπί - Κορνίζες

19. Υλικά Κόλλησης - Μόνωσης 393 - 397

20. Υλικά Σύνδεσης 398 - 414

Φεράμια / Πύροι - Αναρτήρες - Γωνίες - Τακάκια

Φεράμια - Καρφιά - Καβίλιες - Διάφορα

21. Χρηματοκιβώτια 415 - 417

22. Διακοσμητικά 418 - 423

Κρεμάστρες - Γωνίες - Στηρίγματα

23. Διάφορα 424 - 444

Γλυσιέρες - Κομπάσα - Κλειδαριές - Ρόδες - Μπουκαλίτσες

Προστατευτικά - Μηχανισμοί Κρεβατιών - Διάφορα

ΑΠΟΚΛΕΙΣΤΙΚΟΣ ΑΝΤΙΠΡΟΣΩΠΟΣ

Μεντεσέδες | Ντουλάπα | Συρτάρια
Πλαϊνά | Οδηγοί | Αποθήκευση



FGV
FORMENTI & GIOVENZANA

Κουμπωτός Μεντεσές OMNIA L Κέντρα FGV I.48 άνοιγμα 105°

NEW PRODUCT

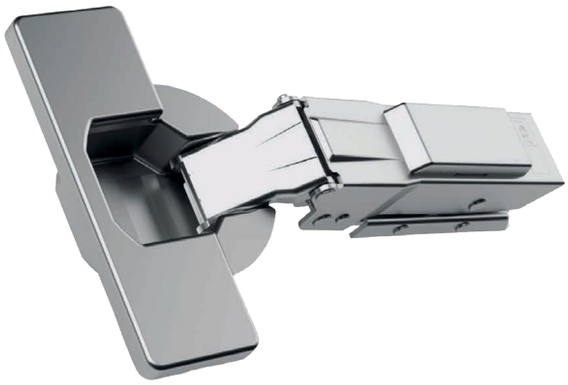



OPENING


NO REBOUND


SLOWMOTION


LINEAR DAMPER

Τεχνικά Χαρακτηριστικά
- Βάθος διάτρησης 11,4mm
- Διάμετρος κεφαλής 35mm
- Άνοιγμα 105°
- Δυνατότητα διάτρησης της πόρτας από 3mm έως 7mm
- Πάχος πόρτας από 14mm έως 26mm
- Ενσωματωμένο φρένο

ΠΕΡΙΓΡΑΦΗ			ΚΩΔΙΚΟΣ
ΙΣΙΟ		ΜΕ ΦΡΕΝΟ	00-420
ΓΟΝΑΤΟ		ΜΕ ΦΡΕΝΟ	00-421
ΠΟΛΥΓΟΝΑΤΟ		ΜΕ ΦΡΕΝΟ	00-422

Κουμπωτός Μεντεσές OMNIA L Κέντρα BLUM I.45 Άνοιγμα 105°

ΠΕΡΙΓΡΑΦΗ							
ΙΣΙΟ		●	●	00-4360	●	●	●
ΓΟΝΑΤΟ		●	●	00-4361	●	●	●
ΠΟΛΥΓΟΝΑΤΟ		●	●	00-4362	●	●	●

Επεξήγηση συμβόλων:

ΒΙΔΑ | ΕΥΡΩΒΙΔΑ | ΟΥΠΑ Φ10 | ΟΥΠΑ ΜΙΣΗΣ ΣΤΡΟΦΗΣ | ΟΥΠΑ ΟΛΟΚΛ. ΣΤΡΟΦΗΣ | CENTRA

Κουμπωτός Μεντεσές OMNIA L Κέντρα FGV I.48 άνοιγμα 155°



NEW PRODUCT

Τεχνικά Χαρακτηριστικά
- Βάθος διάτρησης 11,3mm
- Διάμετρος κεφαλής 35mm
- Άνοιγμα 155°
- Δυνατότητα διάτρησης της πόρτας από 3mm έως 7mm
- Πάχος πόρτας από 14mm έως 26mm
- Ενσωματωμένο φρένο

ΠΕΡΙΓΡΑΦΗ	ΚΩΔΙΚΟΣ
155°	00-423

Κουμπωτός Μεντεσές OMNIA L 45° Κέντρα FGV I.48



NEW PRODUCT

Τεχνικά Χαρακτηριστικά
- Βάθος διάτρησης 11,4mm
- Διάμετρος κεφαλής 35mm
- Άνοιγμα 45°
- Δυνατότητα διάτρησης της πόρτας από 3mm έως 7mm
- Πάχος πόρτας από 14mm έως 26mm
- Ενσωματωμένο φρένο

ΠΕΡΙΓΡΑΦΗ	ΚΩΔΙΚΟΣ
45°	00-424

Κουμπωτός Μεντεσές OMNIA L Τυφλός Κέντρα FGV I.48



NEW PRODUCT

Τεχνικά Χαρακτηριστικά
- Βάθος διάτρησης 11,4mm
- Διάμετρος κεφαλής 35mm
- Άνοιγμα 90°

ΠΕΡΙΓΡΑΦΗ	ΚΩΔΙΚΟΣ
ΤΥΦΛΟΣ	00-425

* Οι μεντεσέδες 180°, αντιμέτρου και 90° (τυφλός) διατίθενται και με τρυπήματα BLUM κατά παραγγελία

Τακάκι Κουμπωτού Μεντεσέ OMNIA L FGV

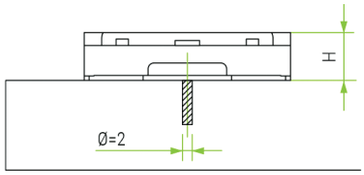



Μεταλλικό τακάκι Omnia L.
• 3 ρυθμίσεων
• Διπλής ενέργειας

ΠΕΡΙΓΡΑΦΗ	ΚΩΔΙΚΟΣ
H=0	00-426
H=2	00-427
H=4	Κ.Π.
H=6	Κ.Π.

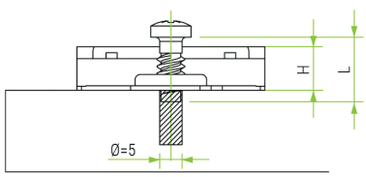



Μεταλλικό τακάκι Omnia L
Ευρωβίδα με κατακόρυφη ρύθμιση.

ΠΕΡΙΓΡΑΦΗ	ΚΩΔΙΚΟΣ
H=0	00-428
H=2	00-429
H=4	Κ.Π.
H=6	Κ.Π.

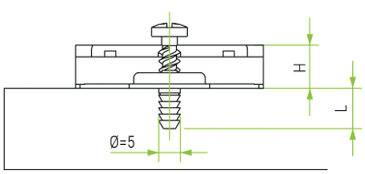

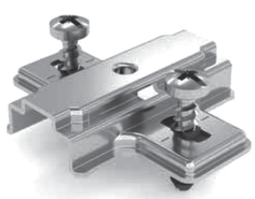

Μεταλλικό τακάκι Omnia L με επέκταση στερέωσης μέσω των βυσμάτων X-PANDO με διάμετρο Φ5mm και μήκος 9mm.

ΠΕΡΙΓΡΑΦΗ	ΚΩΔΙΚΟΣ
H=0	00-4270
H=2	00-4271
H=4	Κ.Π.
H=6	Κ.Π.

Κουμπωτός Μεντεσές INTEGRA 3 ρυθμίσεων Κέντρα FGV I.48 με φρένο άνοιγμα 110°

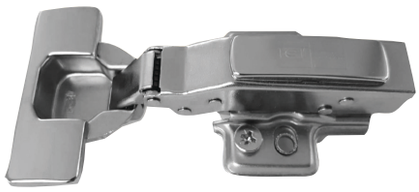

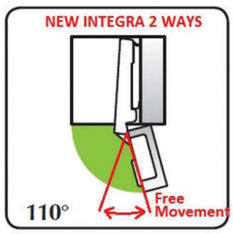

Τεχνικά Χαρακτηριστικά
- Βάθος διάτρησης 11,3mm
- Διάμετρος κεφαλής 35mm
- Άνοιγμα 110°
- Πάχος πόρτας από 16mm έως 26mm
- Τεστ αντοχής 80,000 ανοίγματα - 72 ώρες έκθεση σε υγρασία

ΠΕΡΙΓΡΑΦΗ		ΚΩΔΙΚΟΣ
ΙΣΙΟ		00-0151
ΓΟΝΑΤΟ		00-0152
ΠΟΛΥΓΟΝΑΤΟ		00-0153
ΤΥΦΛΟ		00-0165

Κουμπωτός Μεντεσές INTEGRA 3 ρυθμίσεων Κέντρα FGV I.48 χωρίς φρένο άνοιγμα 110°

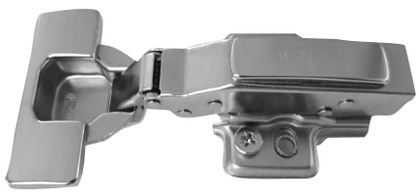

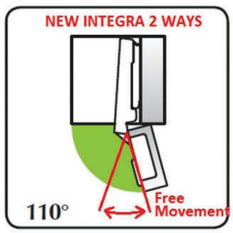

Τεχνικά Χαρακτηριστικά
- Βάθος διάτρησης 11,3mm
- Διάμετρος κεφαλής 35mm
- Άνοιγμα 110°
- Πάχος πόρτας από 16mm έως 26mm
- Τεστ αντοχής 80,000 ανοίγματα - 72 ώρες έκθεση σε υγρασία

ΠΕΡΙΓΡΑΦΗ		ΚΩΔΙΚΟΣ
ΙΣΙΟ		00-0162
ΓΟΝΑΤΟ		00-0163
ΠΟΛΥΓΟΝΑΤΟ		00-0164

Κουμπωτός Μεντεσές INTEGRA 3 ρυθμίσεων Κέντρα BLUM I.45 με φρένο άνοιγμα 110°

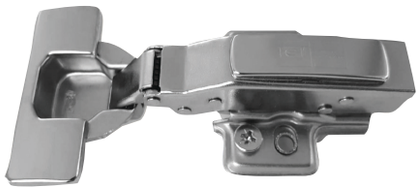

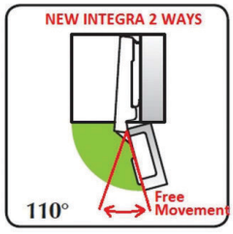

Τεχνικά Χαρακτηριστικά
- Βάθος διάτρησης 11,3mm
- Διάμετρος κεφαλής 35mm
- Άνοιγμα 110°
- Πάχος πόρτας από 16mm έως 26mm
- Τεστ αντοχής 80,000 ανοίγματα - 72 ώρες έκθεση σε υγρασία

ΠΕΡΙΓΡΑΦΗ		ΚΩΔΙΚΟΣ
ΙΣΙΟ		00-0156
ΓΟΝΑΤΟ		00-0160
ΠΟΛΥΓΟΝΑΤΟ		00-0161

Τακάκι Κουμπωτού Μεντεσέ INTEGRA

Μεταλλικό τακάκι κουμπωτού INTEGRA με κατακόρυφη ρύθμιση +-2mm

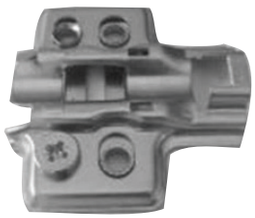

ΠΕΡΙΓΡΑΦΗ	ΚΩΔΙΚΟΣ
H=0	00-0154
H=2	00-0155

Τακάκι κουμπωτού INTEGRA 3 ρυθμίσεων με ευρώβιδα



ΠΕΡΙΓΡΑΦΗ	ΚΩΔΙΚΟΣ
H=0	00-0157
H=2	00-0158

Μεταλλικό τακάκι κουμπωτού INTEGRA χωρίς ρυθμίσεις

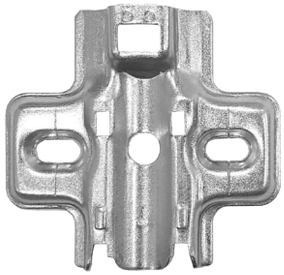

ΠΕΡΙΓΡΑΦΗ	ΚΩΔΙΚΟΣ
H=0	00-0159

Κουμπωτός Μεντεσές OMNIA 3 ρυθμίσεων Κέντρα FGV I.48 άνοιγμα 110°



ROTATIONAL TECHNOLOGY

NO REBOUND

ANYCLICK SYSTEM

Τεχνικά Χαρακτηριστικά
- Βάθος διάτρησης 12,4mm
- Διάμετρος κεφαλής 35mm
- Άνοιγμα 110° με μέγιστη απόσταση διάτρησης 5mm
- Δυνατότητα διάτρησης της πόρτας από 3mm έως 7mm
- Πάχος πόρτας από 16mm έως 26mm

ΠΕΡΙΓΡΑΦΗ			ΚΩΔΙΚΟΣ
ΙΣΙΟ		ΜΕ ΦΡΕΝΟ	00-404
ΓΟΝΑΤΟ		ΜΕ ΦΡΕΝΟ	00-405
ΠΟΛΥΓΟΝΑΤΟ		ΜΕ ΦΡΕΝΟ	00-406
ΙΣΙΟ		ΧΩΡΙΣ ΦΡΕΝΟ	00-407
ΓΟΝΑΤΟ		ΧΩΡΙΣ ΦΡΕΝΟ	00-409
ΠΟΛΥΓΟΝΑΤΟ		ΧΩΡΙΣ ΦΡΕΝΟ	00-410

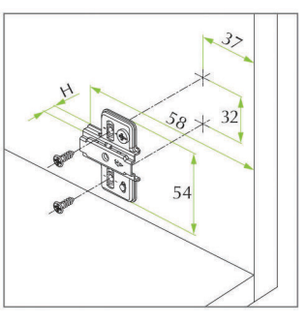

Μεταλλικό τακάκι κουμπωτού μεντεσέ OMNIA



ΠΕΡΙΓΡΑΦΗ	ΚΩΔΙΚΟΣ
H=0	00-408

Κουμπωτός Μεντεσές Κέντρα FGV I.48 άνοιγμα 110°



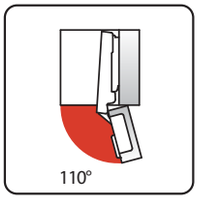

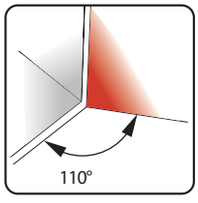

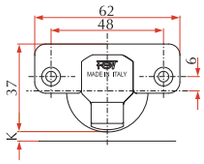

Τεχνικά Χαρακτηριστικά
- Βάθος διάτρησης 11,3mm
- Διάμετρος κεφαλής 35mm
- Άνοιγμα 110° με μέγιστη απόσταση διάτρησης 4mm
- Δυνατότητα διάτρησης της πόρτας από 3mm έως 7mm
- Πάχος πόρτας από 16mm έως 26mm
- Συμβατός με το φρένο ALFA

ΠΕΡΙΓΡΑΦΗ							
ΙΣΙΟ		00-010	●	00-060	●	●	●
ΓΟΝΑΤΟ		00-011	●	●	●	●	●
ΠΟΛΥΓΟΝΑΤΟ		00-0110	●	●	●	●	●

Κουμπωτός Μεντεσές Κέντρα BLUM I.45 άνοιγμα 110°

ΙΣΙΟΣ

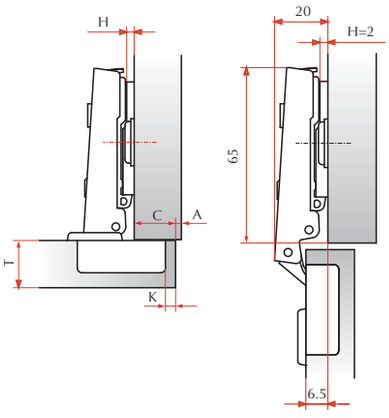

ΓΟΝΑΤΟ

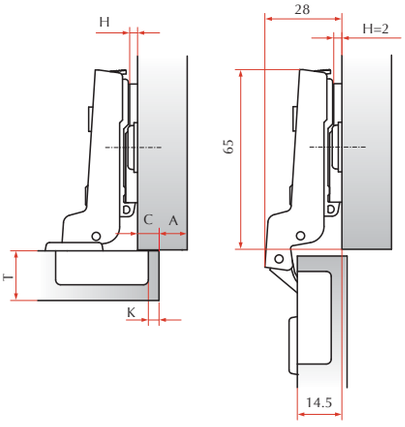

ΠΟΛΥΓΟΝΑΤΟ

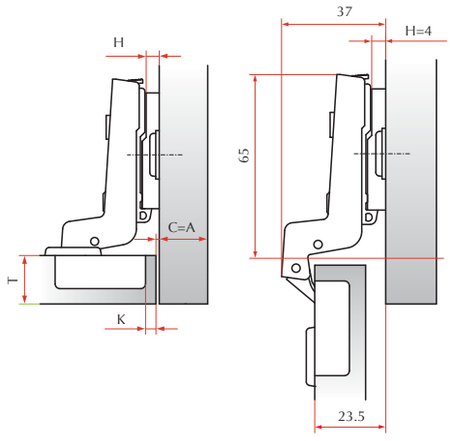



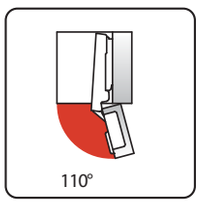

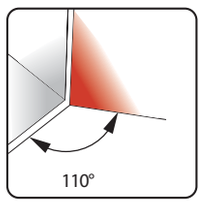

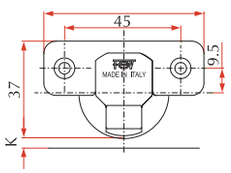

Τεχνικά Χαρακτηριστικά
- Βάθος διάτρησης 11,3mm
- Διάμετρος κεφαλής 35mm
- Διάμετρος κεφαλής ούπα 8mm
- Άνοιγμα 110° με μέγιστη απόσταση διάτρησης 4mm
- Δυνατότητα διάτρησης της πόρτας από 3mm έως 7mm
- Πάχος πόρτας από 16mm έως 26mm
- Συμβατός με το φρένο ALFA

ΠΕΡΙΓΡΑΦΗ							
ΙΣΙΟ		●	●	00-063	●	●	●
ΓΟΝΑΤΟ		●	●	00-0630	●	●	●
ΠΟΛΥΓΟΝΑΤΟ		●	●	00-0631	●	●	●

Τακάκι Κουμπωτού Μεντεσέ FGV

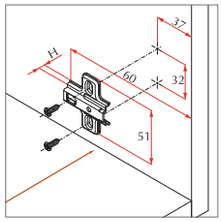

Μεταλλικό τακάκι κουμπωτού μεντεσέ



ΠΕΡΙΓΡΑΦΗ	ΚΩΔΙΚΟΣ
H=2	00-015
H=4	Κ.Π.
H=6	Κ.Π.

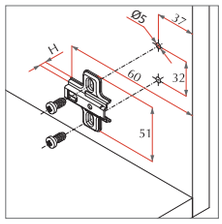

Μεταλλικό τακάκι με ευρώβιδα διαμέτρου 6,3m και μήκος 12mm



ΠΕΡΙΓΡΑΦΗ	ΚΩΔΙΚΟΣ
H=2	00-081
H=4	Κ.Π.
H=6	Κ.Π.

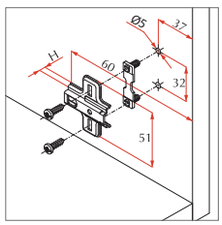

Μεταλλικό τακάκι με επέκταση στερέωσης μέσω των βυσμάτων X-Pando με διάμετρο Φ5mm και μήκος 9mm



ΠΕΡΙΓΡΑΦΗ	ΚΩΔΙΚΟΣ
H=0	00-116
H=2	00-112
H=4	00-113
H=6	00-114

Σχιστός Μεντεσές Κέντρα FGV I.48 άνοιγμα 110°



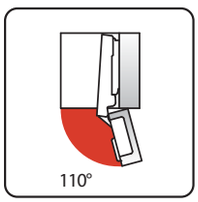

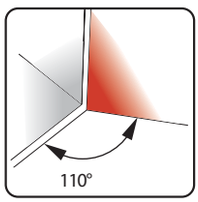

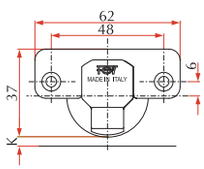

Τεχνικά Χαρακτηριστικά
- Βάθος διάτρησης 11,3mm
- Διάμετρος κεφαλής 35mm
- Άνοιγμα 110°
- Δυνατότητα διάτρησης της πόρτας από 3mm έως 7mm
- Πάχος πόρτας από 16mm έως 26mm
- Συμβατός με το φρένο ALFA

ΠΕΡΙΓΡΑΦΗ							
ΙΣΙΟ		00-004	●	00-0340	●	●	●
ΓΟΝΑΤΟ		00-005	●	00-0341	●	●	●
ΠΟΛΥΓΟΝΑΤΟ		00-006	●	●	●	●	●

Σχιστός Μεντεσές Κέντρα BLUM I.45 Άνοιγμα 110°

ΠΕΡΙΓΡΑΦΗ							
ΙΣΙΟ		●	●	00-03410	●	●	●

Σχιστός Μεντεσές Γωνιακός Κέντρα FGV I.48 άνοιγμα 110°

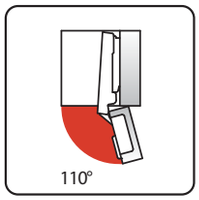

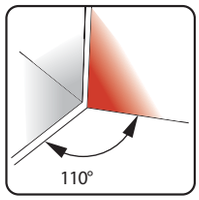

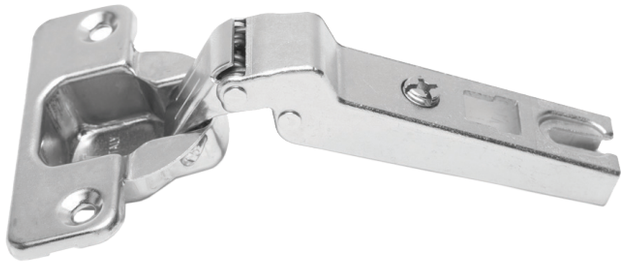

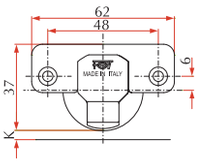

Τεχνικά Χαρακτηριστικά
- Βάθος διάτρησης 11,3mm
- Διάμετρος κεφαλής 35mm
- Άνοιγμα 110°
- Δυνατότητα διάτρησης της πόρτας από 3mm έως 7mm
- Πάχος πόρτας από 16mm έως 26mm

ΠΕΡΙΓΡΑΦΗ						
ΓΩΝΙΑ -25°		00-020	●	●	●	●
ΓΩΝΙΑ +25°		00-027	●	●	●	●
ΓΩΝΙΑ 30°		00-008	●	●	●	●
ΓΩΝΙΑ 45°		00-0080	●	●	●	●
ΓΩΝΙΑ 90°		00-0081	●	●	●	●

Σχιστός Μεντεσές Κέντρα FGV I.48 άνοιγμα 175°

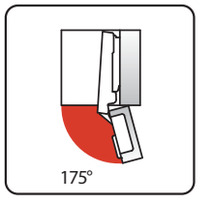

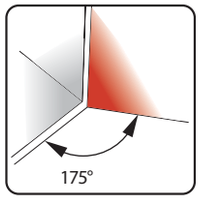

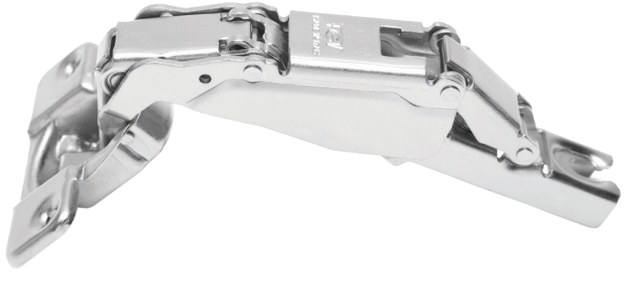

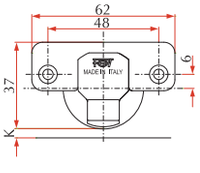

Τεχνικά Χαρακτηριστικά
- Βάθος διάτρησης 11,3mm
- Διάμετρος κεφαλής 35mm
- Άνοιγμα 175°
- Δυνατότητα διάτρησης της πόρτας από 3mm έως 7mm
- Πάχος πόρτας από 16mm έως 26mm
- Συμβατό με το φρένο DELTA

ΠΕΡΙΓΡΑΦΗ					
ΙΣΙΟ		00-021	●	00-115	●
ΓΟΝΑΤΟ		00-022	●	●	●

Σχιστός Μεντεσές Κέντρα FGV I.48 Αντιμέτρου

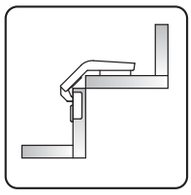



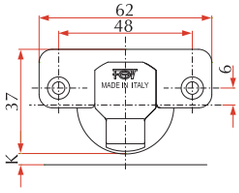

Τεχνικά Χαρακτηριστικά
- Βάθος διάτρησης 11,3mm
- Διάμετρος κεφαλής 35mm
- Άνοιγμα 110° με μέγιστη απόσταση διάτρησης 4mm και μέγιστο πάχος πόρτας 18mm
- Δυνατότητα διάτρησης της πόρτας από 3mm έως 7mm
- Πάχος πόρτας από 16mm έως 26mm

ΠΕΡΙΓΡΑΦΗ				
ΙΣΙΟ		00-019		00-117

Σχιστός Μεντεσές Φ40 Κέντρα FGV I.48

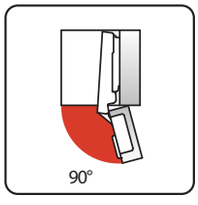

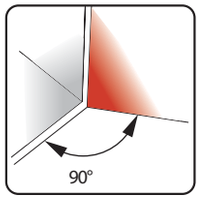



Τεχνικά Χαρακτηριστικά
- Βάθος διάτρησης 11,3mm
- 40 χιλιοστά διάμετρος μεντεσέ
- Άνοιγμα 90°
- Δυνατότητα διάτρησης της πόρτας (K) από 3mm έως 15mm
- Πάχος πόρτας (T) από 16mm έως 40mm
- Συμβατό με λύσεις One Touch

ΠΕΡΙΓΡΑΦΗ		
ΙΣΙΟ		00-016
ΓΟΝΑΤΟ		00-017
ΠΟΛΥΓΟΝΑΤΟ		00-018
ΜΕΓΑΛΟ ΠΟΛΥΓΟΝΑΤΟ		00-0180

Σχιστός Μεντεσές Push Latch Κέντρα FGV I.48



ΠΕΡΙΓΡΑΦΗ		ΚΩΔΙΚΟΣ
ΙΣΙΟ		00-0082
ΓΟΝΑΤΟ		Κ.Π.
ΠΟΛΥΓΟΝΑΤΟ		Κ.Π.

Τακάκι Σχιστού Μεντεσέ FGV

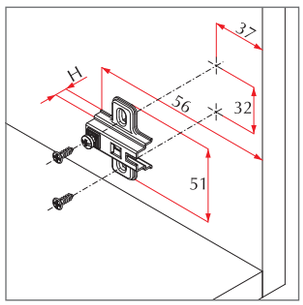

Μεταλλικό τακάκι σχιστού μεντεσέ με κάθετη προσαρμογή



ΠΕΡΙΓΡΑΦΗ	ΚΩΔΙΚΟΣ
H=0	00-0071
H=2	00-0072
H=4	00-0073
H=6	00-1101

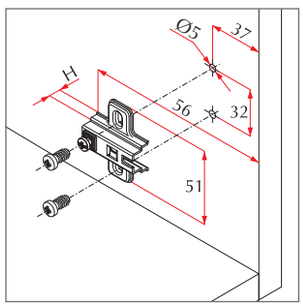

Μεταλλικό τακάκι σχιστού μεντεσέ μεκάθετηπροσαρμογή και στερέωση με ευρωβίδες

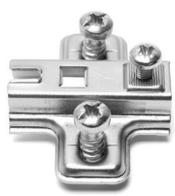

ΠΕΡΙΓΡΑΦΗ	ΚΩΔΙΚΟΣ
H=0	Κ.Π.
H=2	00-062
H=4	Κ.Π.
H=6	Κ.Π.

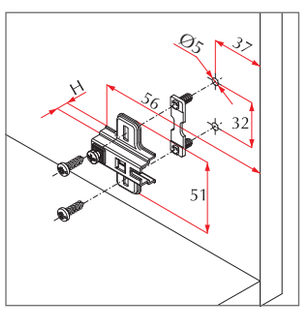

Μεταλλικό τακάκι σχιστού μεντεσέ με ούπα Φ5χ9mm

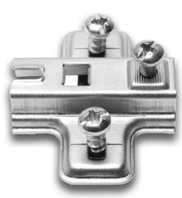

ΠΕΡΙΓΡΑΦΗ	ΚΩΔΙΚΟΣ
H=0	00-109
H=2	00-110
H=4	Κ.Π.
H=6	00-1100

Σχιστός Μεντεσές μίνι Κέντρα FGV I.48 Φ26



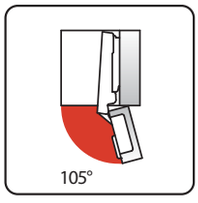

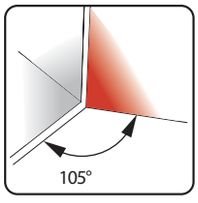

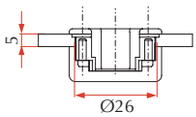

Τεχνικά Χαρακτηριστικά
- Βάθος διάτρησης 9,8mm
- Διάμετρος κεφαλής 26mm
- Άνοιγμα 105° με 4mm μέγιστη απόσταση διάτρησης και 18mm μέγιστο πάχος πόρτας
- Δυνατότητα διάτρησης της πόρτας από 3mm έως 6mm
- Πάχος πόρτας από 12mm έως 26mm

ΠΕΡΙΓΡΑΦΗ							
ΙΣΙΟ		00-033	●	●	●	●
ΓΟΝΑΤΟ		00-0331	●	●	●	●
ΠΟΛΥΓΟΝΑΤΟ		00-0332	●	●	●	●

Σχιστός Μεντεσές Τζαμιών μίνι

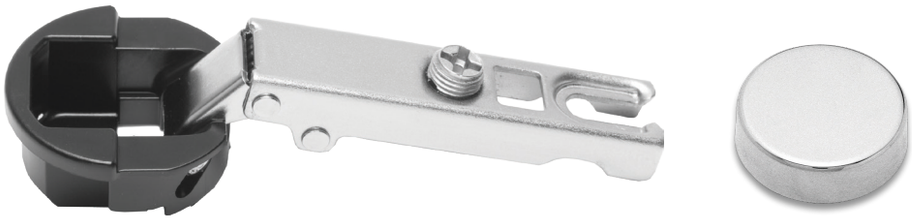

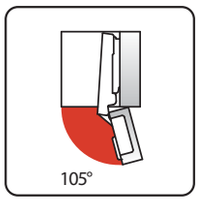

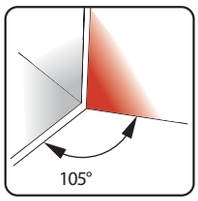

Τεχνικά Χαρακτηριστικά
- Πλαστικό κεφάλι μεντεσέ
- Διάμετρος κεφαλής 26mm
- Άνοιγμα 105°
- Δυνατότητα διάτρησης της πόρτας από 3mm έως 6mm
- Πάχος πόρτας από 4mm έως 5mm

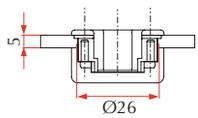

ΠΕΡΙΓΡΑΦΗ							
ΙΣΙΟ		00-1014	●	●	●	●
ΓΟΝΑΤΟ		00-1015	●	●	●	●
ΠΟΛΥΓΟΝΑΤΟ		Κ.Π.	●	●	●	●

Τακάκι Σχιστού Μεντεσέ μίνι FGV

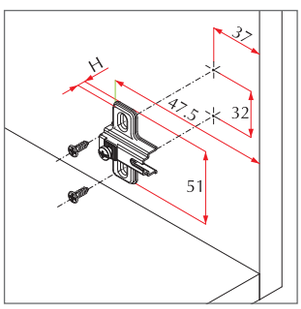

Μεταλλικό τακάκι σχιστού μεντεσέ μίνι με κάθετη προσαρμογή



ΠΕΡΙΓΡΑΦΗ	ΚΩΔΙΚΟΣ
H=0	00-034
H=2	00-035
H=4	Κ.Π.
H=6	Κ.Π.
H=10	Κ.Π.

Αξεσουάρ Σχιστού & Κουμπωτού Μεντεσέ



ΠΕΡΙΓΡΑΦΗ	ΚΩΔΙΚΟΣ
ΜΠΟΥΚΑΛΙΤΣΑ PUSH-LATCH FGV	00-0083

Εφαρμογή με:

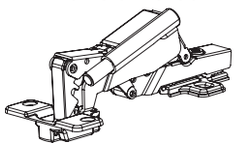

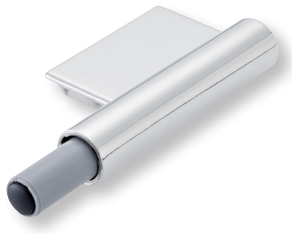

Τεχνικά Χαρακτηριστικά
- Φρένο Delta: σύστημα ελεγχόμενου κλεισίματος πόρτας
- Τέλεια και αθόρυβη λειτουργία
- Λύση για γωνίες 175°
- Συμβατό με κουμπωτό και σχιστό μεντεσέ

Συνδεσμολογία:

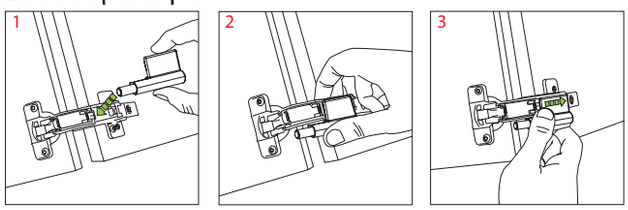

ΠΕΡΙΓΡΑΦΗ	ΚΩΔΙΚΟΣ
ΦΡΕΝΟ DELTA 175°	00-310

Να σύρετε εντελώς το φρένο στο βραχίονα της άρθρωσης, να κλείσει και να ανοίξει η πόρτα μία φορά.

Αποστάτης



ΠΕΡΙΓΡΑΦΗ	ΚΩΔΙΚΟΣ
ΠΛΑΣΤΙΚΟ	00-124

Καπάκι φίρμας για μεντεσέ FGV



ΠΕΡΙΓΡΑΦΗ	ΚΩΔΙΚΟΣ
ΠΛΑΣΤΙΚΟ	00-070
ΜΕΤΑΛΛΙΚΟ	00-071
ΜΕΤΑΛΛΙΚΟ ΜΕ ΛΟΓΟΤΥΠΟ	Κ.Π.

Καπάκι για σώμα μεντεσέ FGV μεταλλικό



ΠΕΡΙΓΡΑΦΗ	ΚΩΔΙΚΟΣ
ΜΕΤΑΛΛΙΚΟ	00-072

Τάπα Φ35 για τρύπα μεντεσέ



ΠΕΡΙΓΡΑΦΗ	ΚΩΔΙΚΟΣ
ΛΕΥΚΗ	07-1400
ΚΑΦΕ	07-1401

Αξεσουάρ Σχιστού & Κουμπωτού Μεντεσέ



ΠΕΡΙΓΡΑΦΗ	ΚΩΔΙΚΟΣ
ΦΡΕΝΟ ALFA	00-306

Τεχνικά Χαρακτηριστικά
- Φρένο ALFA: σύστημα ελεγχόμενου κλεισίματος πόρτας
- Πρόσθετα χαρακτηριστικά για τη σειρά μεντεσέδων OPTIMA CLICK (ΚΟΥΜΠΩΤΟΙ) και MS SLIDE-ON (ΣΧΙΣΤΟΙ)
- Εύκολη κουμπωτή εφαρμογή χωρίς εργαλεία
- Ρυθμιζόμενη δύναμη φρένου για προσαρμογή σε διαφορετικά μεγέθη και ύψη πόρτας
- Για κανονική πόρτα απαιτείται μόνο ένα φρένο ALFA

Εφαρμογή με:

ΚΟΥΜΠΩΤΟΣ

ΙΣΙΟΣ


ΓΩΝΑΤΟ
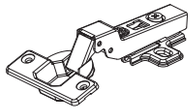

ΠΟΛΥΓΩΝΑΤΟ
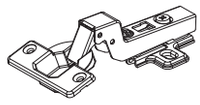

ΓΩΝΙΑ 30°
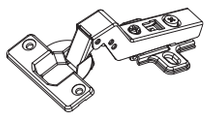

ΓΩΝΙΑ 45°
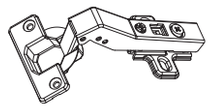

ΓΩΝΙΑ 90°
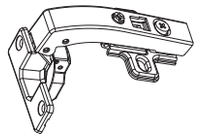

ΣΧΙΣΤΟΣ

ΙΣΙΟΣ
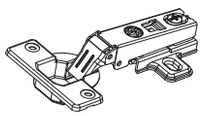

ΓΩΝΑΤΟ
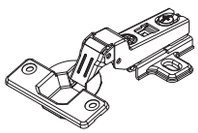

ΠΟΛΥΓΩΝΑΤΟ
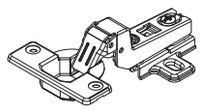

ΓΩΝΙΑ 30°
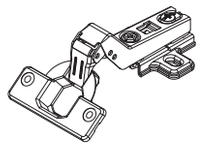

ΓΩΝΙΑ 45°
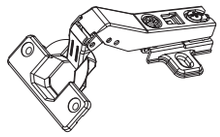

ΓΩΝΙΑ 90°
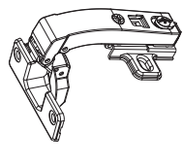

Συνδεσμολογία:

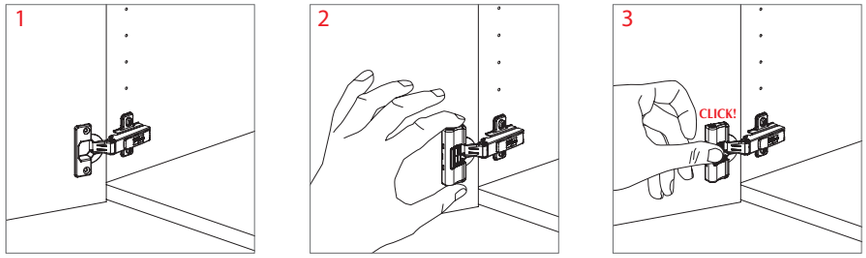

Slow motion Zitto



ΠΕΡΙΓΡΑΦΗ	ΚΩΔΙΚΟΣ
ΖΙΤΤΟ	13-0120



ΠΕΡΙΓΡΑΦΗ	ΚΩΔΙΚΟΣ
ΒΑΣΗ ΣΤΑΥΡΟΥ ΝΙΚΕΛ	13-01210
ΒΑΣΗ ΣΤΑΥΡΟΥ ΓΚΡΙ	13-0121



ΠΕΡΙΓΡΑΦΗ	ΚΩΔΙΚΟΣ
ΒΑΣΗ ΙΣΙΑ ΝΙΚΕΛ	13-0123
ΒΑΣΗ ΙΣΙΑ ΓΚΡΙ	13-0122

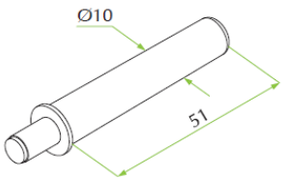

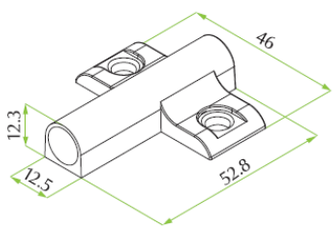

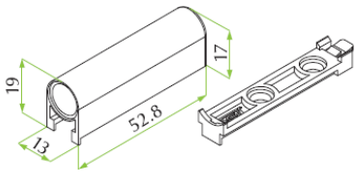

Δίφυλλη Ντουλάπα Domino FGV



Τεχνικά Χαρακτηριστικά
- Λύση για 2 συρόμενες πόρτες
- Σταθερή εφαρμογή του μηχανισμού πάνω στις πόρτες
- Φρένα ολοκληρωμένης ασφάλειας και χαρακτηριστικά που αποτρέπουν την ανύψωση της πόρτας
- Εύκολη και γρήγορη συναρμολόγηση με προαιρετικά στηρίγματα (eisy fix) για εύκολη τοποθέτηση της πόρτας
- Τεχνολογία SlowMotion για ελεγχόμενο και αθόρυβο κλείσιμο

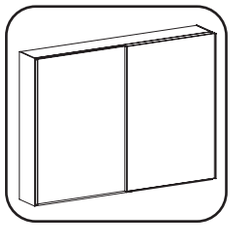

SLOWMOTION FR

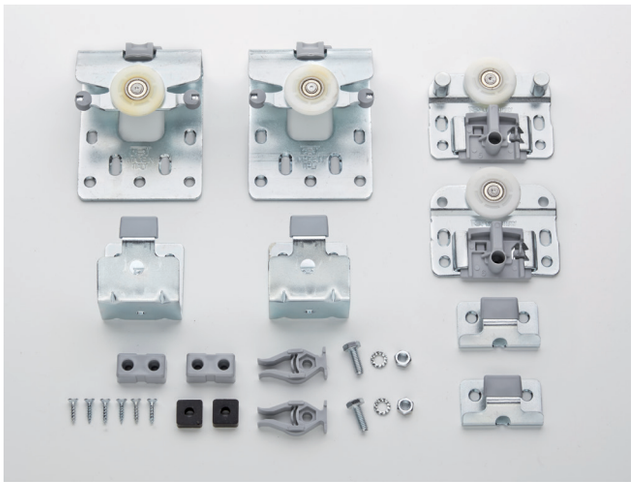

KIT DOMINO 2/2

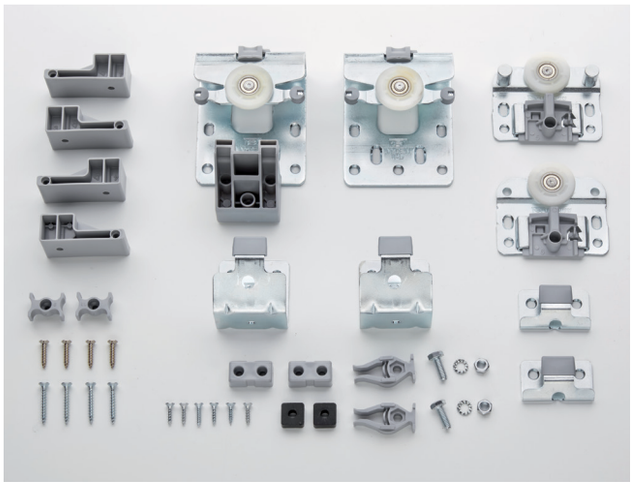

KIT DOMINO 2/2 SlowMotion

ΠΕΡΙΓΡΑΦΗ	ΚΩΔΙΚΟΣ
ΚΙΤ DOMINO ΓΙΑ ΔΙΦΥΛΛΗ ΝΤΟΥΛΑΠΑ ΚΑΙ ΠΑΧΟΣ ΠΟΡΤΑΣ 16-21mm	14-2245
ΚΙΤ DOMINO ΓΙΑ ΔΙΦΥΛΛΗ ΝΤΟΥΛΑΠΑ ΚΑΙ ΠΑΧΟΣ ΠΟΡΤΑΣ 22-28mm	14-2241

Φρένο Δίφυλλης Ντουλάπας Domino FGV



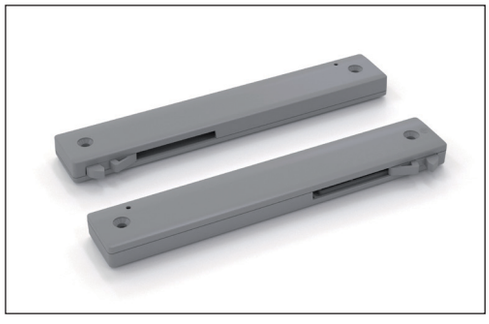

ΠΕΡΙΓΡΑΦΗ	ΚΩΔΙΚΟΣ
ΦΡΕΝΟ ΔΙΦΥΛΛΗΣ ΝΤΟΥΛΑΠΑΣ DOMINO ΓΙΑ ΠΛΑΪΝΕΣ ΠΟΡΤΕΣ ΚΙΤ 2 ΤΕΜΑΧΙΩΝ	14-2243

Δίφυλλη Ντουλάπα Domino FGV

ΕΣΩΤΕΡΙΚΗ ΠΟΡΤΑ

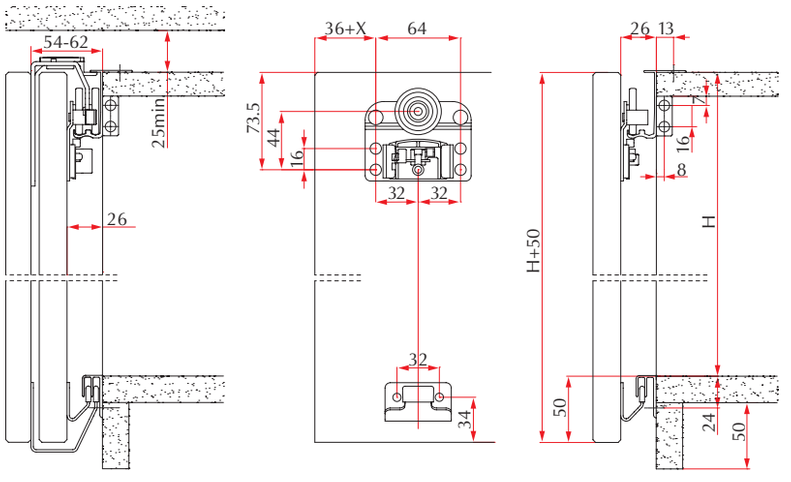

ΕΞΩΤΕΡΙΚΗ ΠΟΡΤΑ

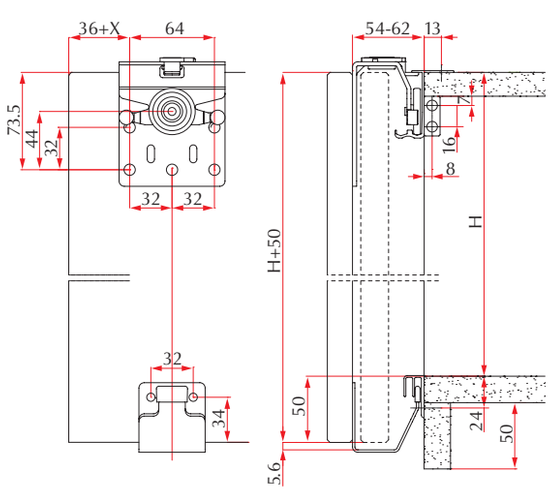

ΕΦΑΡΜΟΓΗ ΦΡΕΝΟΥ

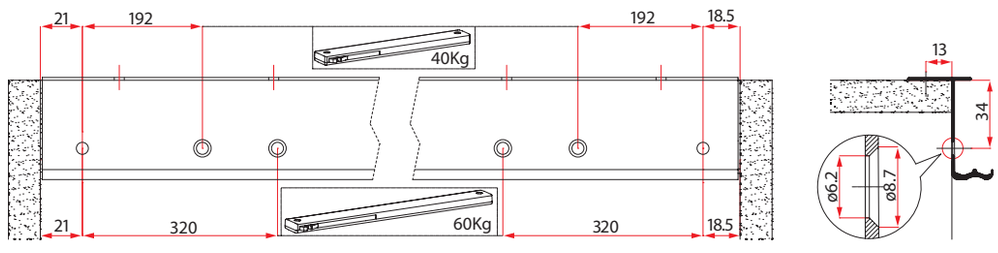

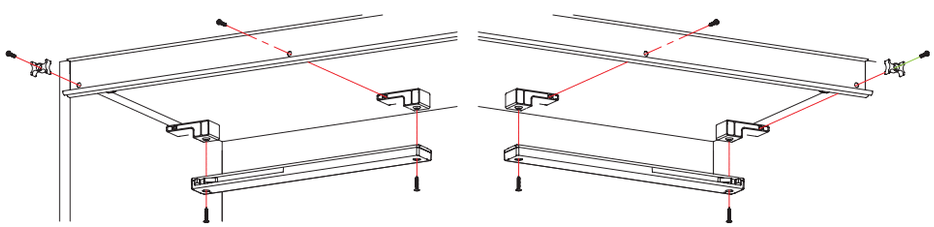

Τρίφυλλη Ντουλάπα Domino FGV



Τεχνικά Χαρακτηριστικά
- Λύση για 2 συρόμενες πόρτες
- Σταθερή εφαρμογή του μηχανισμού πάνω στις πόρτες
- Φρένα ολοκληρωμένης ασφάλειας και χαρακτηριστικά που αποτρέπουν την ανύψωση της πόρτας
- Εύκολη και γρήγορη συναρμολόγηση με προαιρετικά στηρίγματα (eisy fix) για εύκολη τοποθέτηση της πόρτας
- Τεχνολογία SlowMotion για ελεγχόμενο και αθόρυβο κλείσιμο

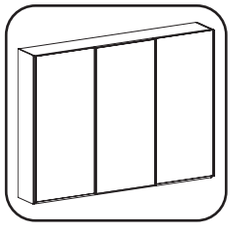

SLOWMOTION FR

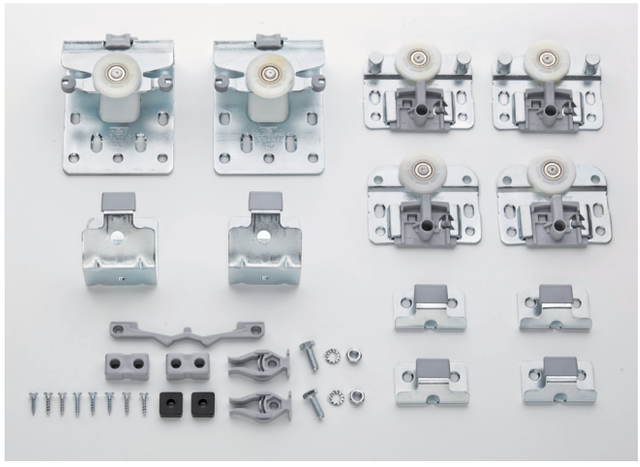

KIT DOMINO 3/3

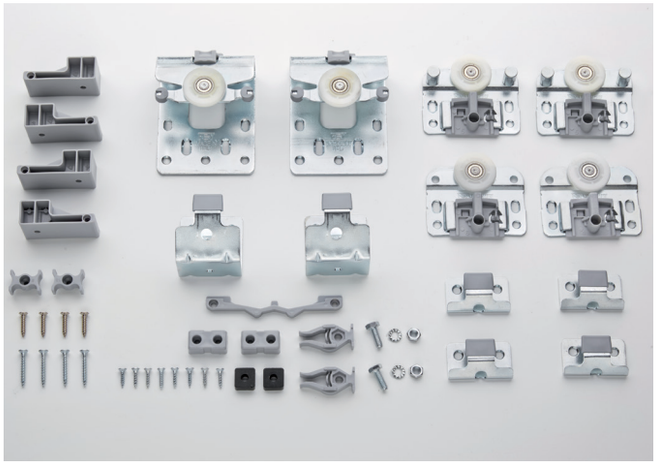

KIT DOMINO 3/3 SlowMotion

ΠΕΡΙΓΡΑΦΗ	ΚΩΔΙΚΟΣ
ΚΙΤ DOMINO ΓΙΑ ΤΡΙΦΥΛΛΗ ΝΤΟΥΛΑΠΑ ΚΑΙ ΠΑΧΟΣ ΠΟΡΤΑΣ 16-21mm	14-2246
ΚΙΤ DOMINO ΓΙΑ ΤΡΙΦΥΛΛΗ ΝΤΟΥΛΑΠΑ ΚΑΙ ΠΑΧΟΣ ΠΟΡΤΑΣ 22-28mm	14-2242

Φρένο Τρίφυλλης Ντουλάπας Domino FGV



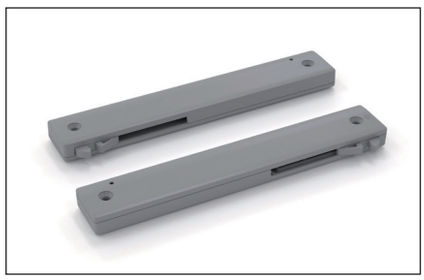

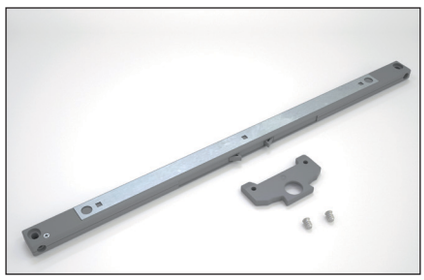

ΠΕΡΙΓΡΑΦΗ	ΚΩΔΙΚΟΣ
ΦΡΕΝΟ ΤΡΙΦΥΛΛΗΣ ΝΤΟΥΛΑΠΑΣ DOMINO ΓΙΑ ΠΛΑΪΝΕΣ ΠΟΡΤΕΣ ΚΙΤ 2 ΤΕΜΑΧΙΩΝ	14-2243
ΦΡΕΝΟ ΤΡΙΦΥΛΛΗΣ ΝΤΟΥΛΑΠΑΣ DOMINO ΓΙΑ ΚΕΝΤΡΙΚΗ ΠΟΡΤΑ	14-2244

Τρίφυλλη Ντουλάπα Domino FGV

ΕΣΩΤΕΡΙΚΗ ΠΟΡΤΑ

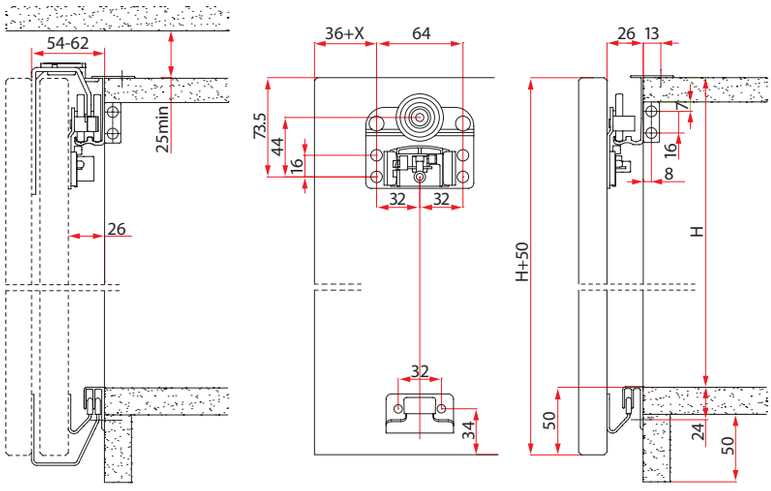

ΕΞΩΤΕΡΙΚΗ ΠΟΡΤΑ

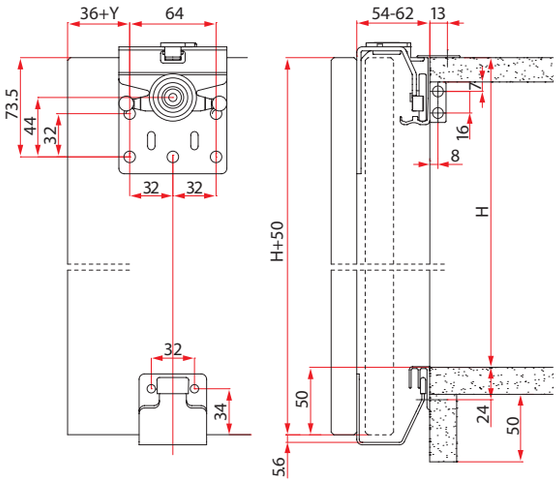

ΕΦΑΡΜΟΓΗ ΦΡΕΝΟΥ

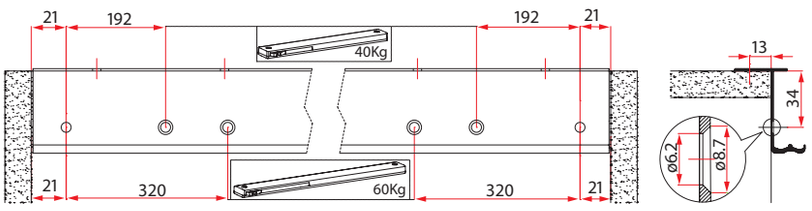

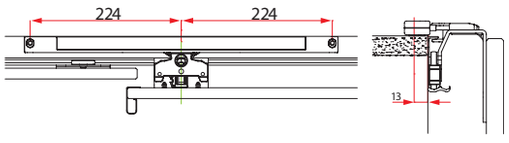

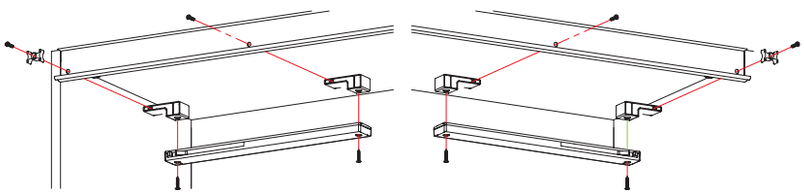

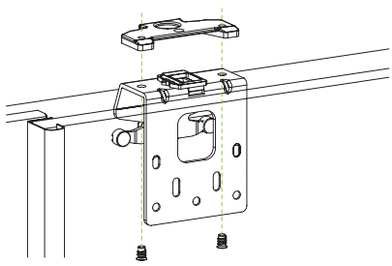



ΠΕΡΙΓΡΑΦΗ	ΚΩΔΙΚΟΣ
ΕΠΑΝΩ ΟΔΗΓΟΣ ΑΛΟΥΜΙΝΙΟΥ DOMINO 3m	14-223

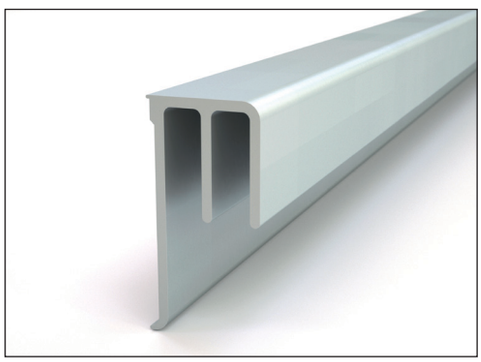

ΠΕΡΙΓΡΑΦΗ	ΚΩΔΙΚΟΣ
ΚΑΤΩ ΟΔΗΓΟΣ ΑΛΟΥΜΙΝΙΟΥ DOMINO 3m	14-224

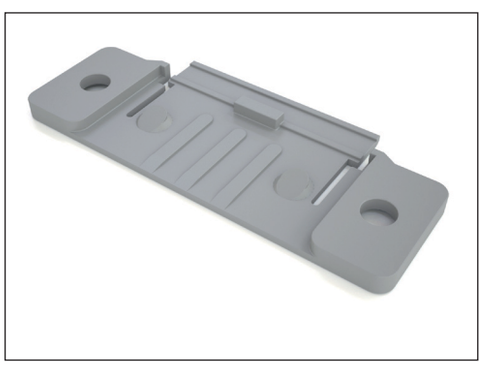

ΠΕΡΙΓΡΑΦΗ	ΚΩΔΙΚΟΣ
ΣΤΗΡΙΓΜΑ EASY FIX ΓΙΑ ΕΥΚΟΛΗ ΣΥΝΑΡΜΟΛΟΓΗΣΗ	Κ.Π.



NEW PRODUCT

ΠΕΡΙΓΡΑΦΗ	ΚΩΔΙΚΟΣ
ΜΕΝΤΕΣΕΣ ΧΩΝΕΥΤΟΣ 3 ΡΥΘΜΙΣΕΩΝ ΜΕ ΦΡΕΝΟ LIBERA	00-316
ΜΕΝΤΕΣΕΣ ΧΩΝΕΥΤΟΣ 3 ΡΥΘΜΙΣΕΩΝ ONE TOUCH LIBERA	00-3160
ΜΕΝΤΕΣΕΣ ΧΩΝΕΥΤΟΣ 3 ΡΥΘΜΙΣΕΩΝ ΧΩΡΙΣ ΦΡΕΝΟ LIBERA	00-317







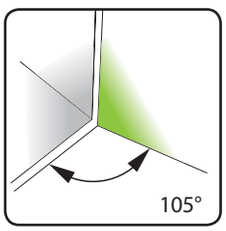

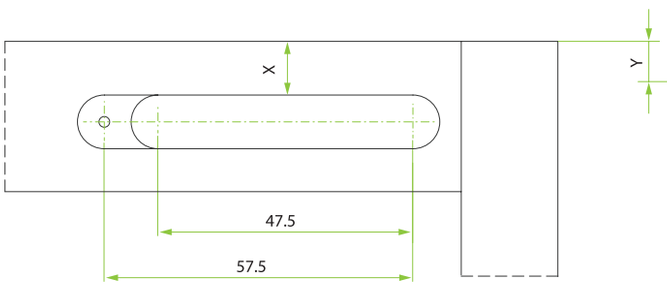

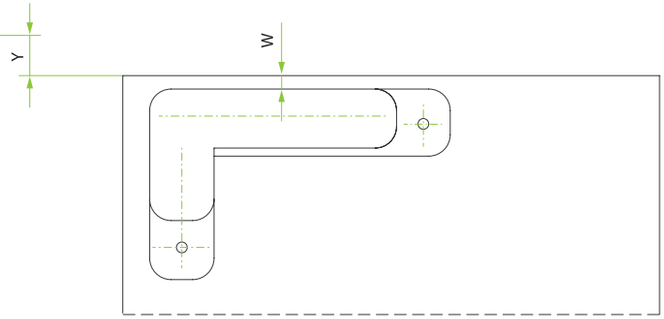

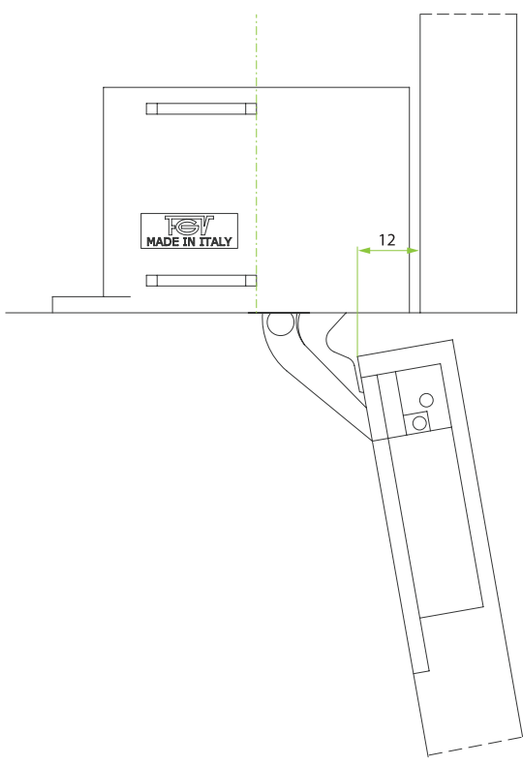

$Y = (X - W)$ $W = (X - Y)$ $X = (W + Y)$





Νέο πρωτοποριακό συρτάρι TEN²
- Οδηγοί Quatro
- Με άνοιγμα 100%
- Με φρένο και dual synchro
- Διαθέσιμο σε ανθρακί και λευκό
- Μέγιστο βάρος 45kg

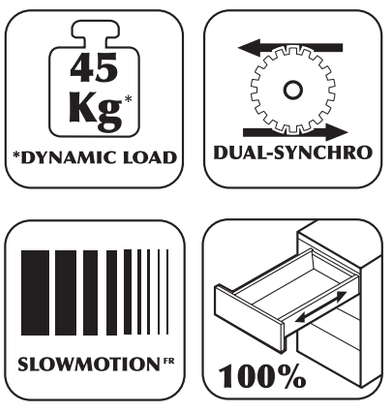

ΠΕΡΙΓΡΑΦΗ			ΚΩΔΙΚΟΣ
FGV TEN2 ΣΥΡΤΑΡΙ ΜΕ ΦΡΕΝΟ	H90χ300mm	ΑΝΘΡΑΚΙ	65-200
FGV TEN2 ΣΥΡΤΑΡΙ ΜΕ ΦΡΕΝΟ	H90χ350mm	ΑΝΘΡΑΚΙ	65-201
FGV TEN2 ΣΥΡΤΑΡΙ ΜΕ ΦΡΕΝΟ	H90χ400mm	ΑΝΘΡΑΚΙ	65-202
FGV TEN2 ΣΥΡΤΑΡΙ ΜΕ ΦΡΕΝΟ	H90χ450mm	ΑΝΘΡΑΚΙ	65-203
FGV TEN2 ΣΥΡΤΑΡΙ ΜΕ ΦΡΕΝΟ	H90χ500mm	ΑΝΘΡΑΚΙ	65-204
FGV TEN2 ΣΥΡΤΑΡΙ ΜΕ ΦΡΕΝΟ	H90χ550mm	ΑΝΘΡΑΚΙ	65-205
FGV TEN2 ΣΥΡΤΑΡΙ ΜΕ ΦΡΕΝΟ	H120χ300mm	ΑΝΘΡΑΚΙ	65-206
FGV TEN2 ΣΥΡΤΑΡΙ ΜΕ ΦΡΕΝΟ	H120χ350mm	ΑΝΘΡΑΚΙ	65-207
FGV TEN2 ΣΥΡΤΑΡΙ ΜΕ ΦΡΕΝΟ	H120χ400mm	ΑΝΘΡΑΚΙ	65-208
FGV TEN2 ΣΥΡΤΑΡΙ ΜΕ ΦΡΕΝΟ	H120χ450mm	ΑΝΘΡΑΚΙ	65-209
FGV TEN2 ΣΥΡΤΑΡΙ ΜΕ ΦΡΕΝΟ	H120χ500mm	ΑΝΘΡΑΚΙ	65-210
FGV TEN2 ΣΥΡΤΑΡΙ ΜΕ ΦΡΕΝΟ	H120χ550mm	ΑΝΘΡΑΚΙ	65-211
FGV TEN2 ΣΥΡΤΑΡΙ ΜΕ ΦΡΕΝΟ	H180χ300mm	ΑΝΘΡΑΚΙ	65-212
FGV TEN2 ΣΥΡΤΑΡΙ ΜΕ ΦΡΕΝΟ	H180χ350mm	ΑΝΘΡΑΚΙ	65-213
FGV TEN2 ΣΥΡΤΑΡΙ ΜΕ ΦΡΕΝΟ	H180χ400mm	ΑΝΘΡΑΚΙ	65-214
FGV TEN2 ΣΥΡΤΑΡΙ ΜΕ ΦΡΕΝΟ	H180χ450mm	ΑΝΘΡΑΚΙ	65-215
FGV TEN2 ΣΥΡΤΑΡΙ ΜΕ ΦΡΕΝΟ	H180χ500mm	ΑΝΘΡΑΚΙ	65-216
FGV TEN2 ΣΥΡΤΑΡΙ ΜΕ ΦΡΕΝΟ	H180χ550mm	ΑΝΘΡΑΚΙ	65-217
FGV TEN2 ΣΥΡΤΑΡΙ ΜΕ ΦΡΕΝΟ	H90χ300mm	ΛΕΥΚΟ	65-218
FGV TEN2 ΣΥΡΤΑΡΙ ΜΕ ΦΡΕΝΟ	H90χ350mm	ΛΕΥΚΟ	65-219
FGV TEN2 ΣΥΡΤΑΡΙ ΜΕ ΦΡΕΝΟ	H90χ400mm	ΛΕΥΚΟ	65-220
FGV TEN2 ΣΥΡΤΑΡΙ ΜΕ ΦΡΕΝΟ	H90χ450mm	ΛΕΥΚΟ	65-221
FGV TEN2 ΣΥΡΤΑΡΙ ΜΕ ΦΡΕΝΟ	H90χ500mm	ΛΕΥΚΟ	65-222
FGV TEN2 ΣΥΡΤΑΡΙ ΜΕ ΦΡΕΝΟ	H90χ550mm	ΛΕΥΚΟ	65-223
FGV TEN2 ΣΥΡΤΑΡΙ ΜΕ ΦΡΕΝΟ	H120χ300mm	ΛΕΥΚΟ	65-224
FGV TEN2 ΣΥΡΤΑΡΙ ΜΕ ΦΡΕΝΟ	H120χ350mm	ΛΕΥΚΟ	65-225
FGV TEN2 ΣΥΡΤΑΡΙ ΜΕ ΦΡΕΝΟ	H120χ400mm	ΛΕΥΚΟ	65-226
FGV TEN2 ΣΥΡΤΑΡΙ ΜΕ ΦΡΕΝΟ	H120χ450mm	ΛΕΥΚΟ	65-227
FGV TEN2 ΣΥΡΤΑΡΙ ΜΕ ΦΡΕΝΟ	H120χ500mm	ΛΕΥΚΟ	65-228
FGV TEN2 ΣΥΡΤΑΡΙ ΜΕ ΦΡΕΝΟ	H120χ550mm	ΛΕΥΚΟ	65-229
FGV TEN2 ΣΥΡΤΑΡΙ ΜΕ ΦΡΕΝΟ	H180χ300mm	ΛΕΥΚΟ	65-230
FGV TEN2 ΣΥΡΤΑΡΙ ΜΕ ΦΡΕΝΟ	H180χ350mm	ΛΕΥΚΟ	65-231
FGV TEN2 ΣΥΡΤΑΡΙ ΜΕ ΦΡΕΝΟ	H180χ400mm	ΛΕΥΚΟ	65-232
FGV TEN2 ΣΥΡΤΑΡΙ ΜΕ ΦΡΕΝΟ	H180χ450mm	ΛΕΥΚΟ	65-233
FGV TEN2 ΣΥΡΤΑΡΙ ΜΕ ΦΡΕΝΟ	H180χ500mm	ΛΕΥΚΟ	65-234
FGV TEN2 ΣΥΡΤΑΡΙ ΜΕ ΦΡΕΝΟ	H180χ550mm	ΛΕΥΚΟ	65-235

KIT για νεροχύτη TEN²

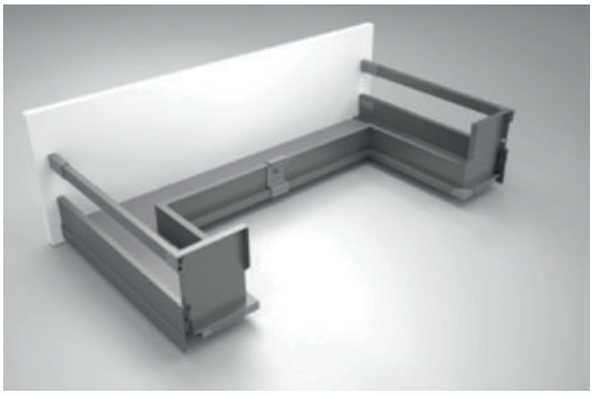

Τεχνικά Χαρακτηριστικά
• Διαθέσιμο σε ύψη 90 και 170mm
• Για εφαρμογή από 450-550mm βάθος συρταριού
• Ιδανικό για τοποθέτηση κάτω από το νεροχύτη
• Εύκολη τοποθέτηση και προσαρμογή

ΠΕΡΙΓΡΑΦΗ	ΚΩΔΙΚΟΣ
TEN2 KIT ΝΕΡΟΧΥΤΗ 90mm ΥΨΟΣ ΓΙΑ ΠΛΑΤΟΣ ΑΠΟ 600-1200mm ΑΘΡΑΚΙ	65-236
TEN2 KIT ΝΕΡΟΧΥΤΗ 180mm ΥΨΟΣ ΓΙΑ ΠΛΑΤΟΣ ΑΠΟ 600-1200mm ΑΘΡΑΚΙ	65-237
TEN2 KIT ΝΕΡΟΧΥΤΗ 90mm ΥΨΟΣ ΓΙΑ ΠΛΑΤΟΣ ΑΠΟ 600-1200mm ΛΕΥΚΟ	65-238
TEN2 KIT ΝΕΡΟΧΥΤΗ 180mm ΥΨΟΣ ΓΙΑ ΠΛΑΤΟΣ ΑΠΟ 600-1200mm ΛΕΥΚΟ	65-239

Προεκτάσεις για συρτάρι TEN²

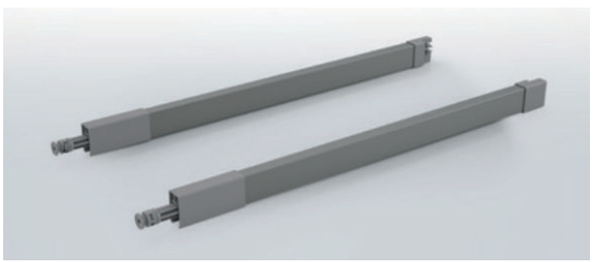

Τεχνικά Χαρακτηριστικά
• 6 διαφορετικές διαστάσεις ανάλογα με το μέγεθος του συρταριού
• Εύκολη κουμπωτή ή βιδωτή εφαρμογή
• Ενσωματωμένη ρύθμιση προσαρμογής στα +-3,5mm

ΠΕΡΙΓΡΑΦΗ	ΚΩΔΙΚΟΣ
ΠΡΟΕΚΤΑΣΗ ΠΛΑΪΝΗ ΤΕΤΡΑΓΩΝΗ ΣΥΡΤΑΡΙΟΥ TEN2 300mm ΑΝΘΡΑΚΙ	65-240
ΠΡΟΕΚΤΑΣΗ ΠΛΑΪΝΗ ΤΕΤΡΑΓΩΝΗ ΣΥΡΤΑΡΙΟΥ TEN2 350mm ΑΝΘΡΑΚΙ	65-241
ΠΡΟΕΚΤΑΣΗ ΠΛΑΪΝΗ ΤΕΤΡΑΓΩΝΗ ΣΥΡΤΑΡΙΟΥ TEN2 400mm ΑΝΘΡΑΚΙ	65-242
ΠΡΟΕΚΤΑΣΗ ΠΛΑΪΝΗ ΤΕΤΡΑΓΩΝΗ ΣΥΡΤΑΡΙΟΥ TEN2 450mm ΑΝΘΡΑΚΙ	65-243
ΠΡΟΕΚΤΑΣΗ ΠΛΑΪΝΗ ΤΕΤΡΑΓΩΝΗ ΣΥΡΤΑΡΙΟΥ TEN2 500mm ΑΝΘΡΑΚΙ	65-244
ΠΡΟΕΚΤΑΣΗ ΠΛΑΪΝΗ ΤΕΤΡΑΓΩΝΗ ΣΥΡΤΑΡΙΟΥ TEN2 550mm ΑΝΘΡΑΚΙ	65-245
ΠΡΟΕΚΤΑΣΗ ΠΛΑΪΝΗ ΤΕΤΡΑΓΩΝΗ ΣΥΡΤΑΡΙΟΥ TEN2 300mm ΛΕΥΚΟ	65-246
ΠΡΟΕΚΤΑΣΗ ΠΛΑΪΝΗ ΤΕΤΡΑΓΩΝΗ ΣΥΡΤΑΡΙΟΥ TEN2 350mm ΛΕΥΚΟ	65-247
ΠΡΟΕΚΤΑΣΗ ΠΛΑΪΝΗ ΤΕΤΡΑΓΩΝΗ ΣΥΡΤΑΡΙΟΥ TEN2 400mm ΛΕΥΚΟ	65-248
ΠΡΟΕΚΤΑΣΗ ΠΛΑΪΝΗ ΤΕΤΡΑΓΩΝΗ ΣΥΡΤΑΡΙΟΥ TEN2 450mm ΛΕΥΚΟ	65-249
ΠΡΟΕΚΤΑΣΗ ΠΛΑΪΝΗ ΤΕΤΡΑΓΩΝΗ ΣΥΡΤΑΡΙΟΥ TEN2 500mm ΛΕΥΚΟ	65-250
ΠΡΟΕΚΤΑΣΗ ΠΛΑΪΝΗ ΤΕΤΡΑΓΩΝΗ ΣΥΡΤΑΡΙΟΥ TEN2 550mm ΛΕΥΚΟ	65-251

Πλαστικά Μπράκετ TEN²

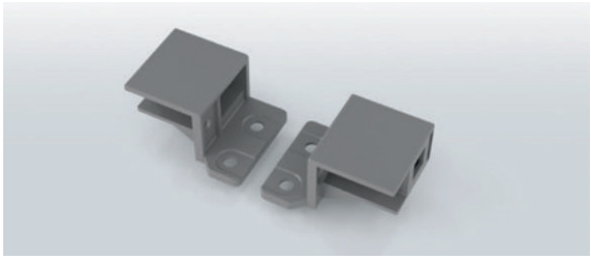

Τεχνικά Χαρακτηριστικά
- Εύκολη συρταρωτή τοποθέτηση
- Για εξωτερικό ή εσωτερικό συρτάρι
- Τοποθέτηση σε όποιο ύψος θέλετε

ΠΕΡΙΓΡΑΦΗ	ΚΩΔΙΚΟΣ
ΠΛΑΣΤΙΚΟ ΜΠΡΑΚΕΤ ΠΙΣΩ ΠΡΟΕΚΤΑΣΗΣ ΑΝΘΡΑΚΙ	65-252
ΠΛΑΣΤΙΚΟ ΜΠΡΑΚΕΤ ΠΙΣΩ ΠΡΟΕΚΤΑΣΗΣ ΛΕΥΚΟ	65-253

Γωνίες για συρτάρι TEN²

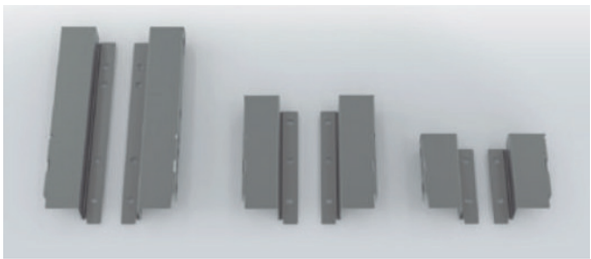

Τεχνικά Χαρακτηριστικά
- Διαθέσιμες σε 3 διαστάσεις 90/120/170mm
- Σε δύο χρώματα λευκό και ανθρακί
- Κατάλληλες και για συρτάρια μεγαλύτερου ύψους με τη χρήση πλαστικού μπράκετ

ΠΕΡΙΓΡΑΦΗ	ΚΩΔΙΚΟΣ
ΣΕΤ ΜΕΤΑΛΛΙΚΕΣ ΓΩΝΙΕΣ 90mm ΑΝΘΡΑΚΙ	65-254
ΣΕΤ ΜΕΤΑΛΛΙΚΕΣ ΓΩΝΙΕΣ 120mm ΑΝΘΡΑΚΙ	65-255
ΣΕΤ ΜΕΤΑΛΛΙΚΕΣ ΓΩΝΙΕΣ 180mm ΑΝΘΡΑΚΙ	65-256
ΣΕΤ ΜΕΤΑΛΛΙΚΕΣ ΓΩΝΙΕΣ 90mm ΛΕΥΚΟ	65-257
ΣΕΤ ΜΕΤΑΛΛΙΚΕΣ ΓΩΝΙΕΣ 120mm ΛΕΥΚΟ	65-258
ΣΕΤ ΜΕΤΑΛΛΙΚΕΣ ΓΩΝΙΕΣ 180mm ΛΕΥΚΟ	65-259

ΚΙΤ Σταθεροποίησης για μεγάλα συρτάρια TEN²

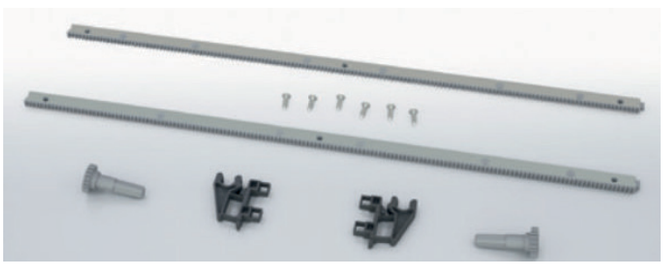

Τεχνικά Χαρακτηριστικά
- Προσφέρει μεγαλύτερη σταθερότητα
- Συνιστάται για συρτάρια με πλάτος μεγαλύτερο των 900mm
- Δεν επηρεάζεται η ομαλή και αθόρυβη κίνηση του TEN2

ΠΕΡΙΓΡΑΦΗ	ΚΩΔΙΚΟΣ
ΚΙΤ ΣΤΑΘΕΡΟΠΟΙΗΣΗΣ 90mm ΑΝΘΡΑΚΙ	65-273

Εσωτερικό συρτάρι TEN²

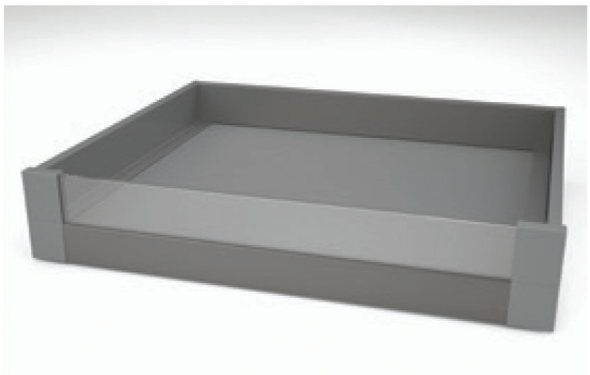

Τεχνικά Χαρακτηριστικά
• Διατίθενται πλαστικά μπράκετ και μετώπη αλουμινίου για τη δημιουργία εσωτερικού συρταριού σε 90/120/170mm ύψος
• Οι μετώπες έχουν μήκος 1082mm για να κοπούν σύμφωνα με τις ανάγκες σας
• Με κουμπωτή εφαρμογή για εύκολη συναρμολόγηση

ΠΕΡΙΓΡΑΦΗ	ΚΩΔΙΚΟΣ
ΜΠΡΑΚΕΤ ΓΙΑ ΕΣΩΤΕΡΙΚΟ ΣΥΡΤΑΡΙ TEN2 H90mm ΑΝΘΡΑΚΙ	65-260
ΜΠΡΑΚΕΤ ΓΙΑ ΕΣΩΤΕΡΙΚΟ ΣΥΡΤΑΡΙ TEN2 H120mm ΑΝΘΡΑΚΙ	65-261
ΜΠΡΑΚΕΤ ΓΙΑ ΕΣΩΤΕΡΙΚΟ ΣΥΡΤΑΡΙ TEN2 H180mm ΑΝΘΡΑΚΙ	65-262
ΜΕΤΩΠΗ ΑΛΟΥΜΙΝΙΟΥ ΜΠΡΟΣΤΙΝΗ H90χ1082mm ΑΝΘΡΑΚΙ	65-263
ΜΕΤΩΠΗ ΑΛΟΥΜΙΝΙΟΥ ΜΠΡΟΣΤΙΝΗ H120χ1082mm ΑΝΘΡΑΚΙ	65-264
ΜΕΤΩΠΗ ΑΛΟΥΜΙΝΙΟΥ ΜΠΡΟΣΤΙΝΗ H180χ1082mm ΑΝΘΡΑΚΙ	65-265
ΜΠΡΑΚΕΤ ΓΙΑ ΕΣΩΤΕΡΙΚΟ ΣΥΡΤΑΡΙ TEN2 H90mm ΛΕΥΚΟ	65-266
ΜΠΡΑΚΕΤ ΓΙΑ ΕΣΩΤΕΡΙΚΟ ΣΥΡΤΑΡΙ TEN2 H120mm ΛΕΥΚΟ	65-267
ΜΠΡΑΚΕΤ ΓΙΑ ΕΣΩΤΕΡΙΚΟ ΣΥΡΤΑΡΙ TEN2 H180mm ΛΕΥΚΟ	65-268
ΜΕΤΩΠΗ ΑΛΟΥΜΙΝΙΟΥ ΜΠΡΟΣΤΙΝΗ H90χ1082mm ΛΕΥΚΟ	65-269
ΜΕΤΩΠΗ ΑΛΟΥΜΙΝΙΟΥ ΜΠΡΟΣΤΙΝΗ H120χ1082mm ΛΕΥΚΟ	65-270
ΜΕΤΩΠΗ ΑΛΟΥΜΙΝΙΟΥ ΜΠΡΟΣΤΙΝΗ H180χ1082mm ΛΕΥΚΟ	65-271

One Touch KIT για συρτάρι TEN²

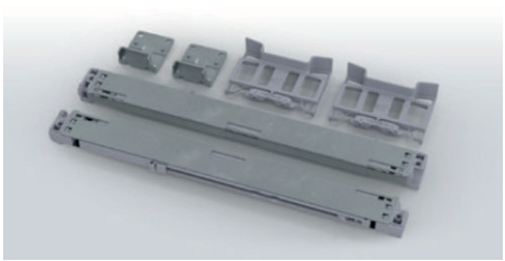

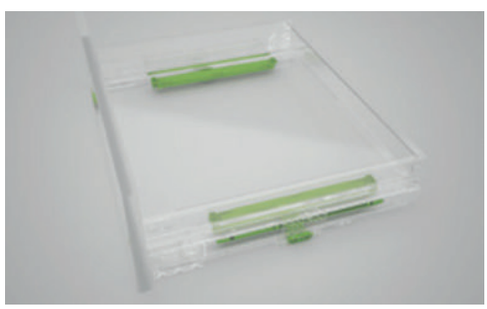

SLOWMOTION FR



Τεχνικά Χαρακτηριστικά
• Εύκολη και αποτελεσματική τοποθέτηση στο TEN2
• Δε χρειάζεται καλώδια ή ηλεκτρική σύνδεση
• Λειτουργεί και σαν τυπικό συρτάρι με απλό τράβηγμα
• Μπορεί να τοποθετηθεί οποιαδήποτε στιγμή

ΠΕΡΙΓΡΑΦΗ	ΚΩΔΙΚΟΣ
KIT ONE TOUCH ΓΙΑ ΣΥΡΤΑΡΙ TEN2	65-272

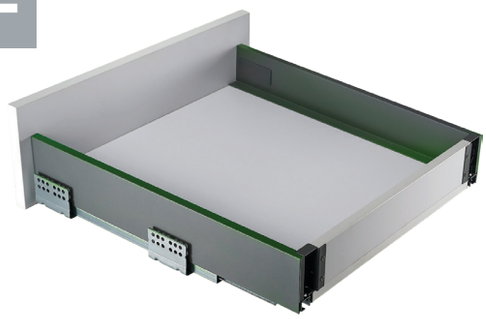

ΠΕΡΙΓΡΑΦΗ			ΚΩΔΙΚΟΣ
FGV UNILUX ΣΥΡΤΑΡΙ ΜΕ ΦΡΕΝΟ	H88χ300mm	ΑΝΘΡΑΚΙ	65-100
FGV UNILUX ΣΥΡΤΑΡΙ ΜΕ ΦΡΕΝΟ	H88χ350mm	ΑΝΘΡΑΚΙ	65-101
FGV UNILUX ΣΥΡΤΑΡΙ ΜΕ ΦΡΕΝΟ	H88χ400mm	ΑΝΘΡΑΚΙ	65-102
FGV UNILUX ΣΥΡΤΑΡΙ ΜΕ ΦΡΕΝΟ	H88χ450mm	ΑΝΘΡΑΚΙ	65-103
FGV UNILUX ΣΥΡΤΑΡΙ ΜΕ ΦΡΕΝΟ	H88χ500mm	ΑΝΘΡΑΚΙ	65-104
FGV UNILUX ΣΥΡΤΑΡΙ ΜΕ ΦΡΕΝΟ	H88χ550mm	ΑΝΘΡΑΚΙ	65-105
FGV UNILUX ΣΥΡΤΑΡΙ ΜΕ ΦΡΕΝΟ	H120χ300mm	ΑΝΘΡΑΚΙ	65-106
FGV UNILUX ΣΥΡΤΑΡΙ ΜΕ ΦΡΕΝΟ	H120χ350mm	ΑΝΘΡΑΚΙ	65-107
FGV UNILUX ΣΥΡΤΑΡΙ ΜΕ ΦΡΕΝΟ	H120χ400mm	ΑΝΘΡΑΚΙ	65-108
FGV UNILUX ΣΥΡΤΑΡΙ ΜΕ ΦΡΕΝΟ	H120χ450mm	ΑΝΘΡΑΚΙ	65-109
FGV UNILUX ΣΥΡΤΑΡΙ ΜΕ ΦΡΕΝΟ	H120χ500mm	ΑΝΘΡΑΚΙ	65-110
FGV UNILUX ΣΥΡΤΑΡΙ ΜΕ ΦΡΕΝΟ	H120χ550mm	ΑΝΘΡΑΚΙ	65-111
FGV UNILUX ΣΥΡΤΑΡΙ ΜΕ ΦΡΕΝΟ	H171χ300mm	ΑΝΘΡΑΚΙ	65-1391
FGV UNILUX ΣΥΡΤΑΡΙ ΜΕ ΦΡΕΝΟ	H171χ350mm	ΑΝΘΡΑΚΙ	65-1392
FGV UNILUX ΣΥΡΤΑΡΙ ΜΕ ΦΡΕΝΟ	H171χ400mm	ΑΝΘΡΑΚΙ	65-140
FGV UNILUX ΣΥΡΤΑΡΙ ΜΕ ΦΡΕΝΟ	H171χ450mm	ΑΝΘΡΑΚΙ	65-141
FGV UNILUX ΣΥΡΤΑΡΙ ΜΕ ΦΡΕΝΟ	H171χ500mm	ΑΝΘΡΑΚΙ	65-112
FGV UNILUX ΣΥΡΤΑΡΙ ΜΕ ΦΡΕΝΟ	H171χ550mm	ΑΝΘΡΑΚΙ	65-142
FGV UNILUX ΣΥΡΤΑΡΙ ΜΕ ΦΡΕΝΟ	H203χ500mm	ΑΝΘΡΑΚΙ	65-113

Τεχνικά Χαρακτηριστικά
- Σε 2 χρώματα Λευκό & Storm gray
- 4 διαφορετικά ύψη 88/120/171/203mm για προσαρμογή στις ανάγκες σας
- Με dual - synchro system για αθόρυβη και τέλεια κίνηση



ΠΕΡΙΓΡΑΦΗ			ΚΩΔΙΚΟΣ
FGV UNILUX ΣΥΡΤΑΡΙ ΜΕ ΦΡΕΝΟ	H88χ300mm	ΛΕΥΚΟ	65-130
FGV UNILUX ΣΥΡΤΑΡΙ ΜΕ ΦΡΕΝΟ	H88χ350mm	ΛΕΥΚΟ	65-131
FGV UNILUX ΣΥΡΤΑΡΙ ΜΕ ΦΡΕΝΟ	H88χ400mm	ΛΕΥΚΟ	65-132
FGV UNILUX ΣΥΡΤΑΡΙ ΜΕ ΦΡΕΝΟ	H88χ450mm	ΛΕΥΚΟ	65-133
FGV UNILUX ΣΥΡΤΑΡΙ ΜΕ ΦΡΕΝΟ	H88χ500mm	ΛΕΥΚΟ	65-114
FGV UNILUX ΣΥΡΤΑΡΙ ΜΕ ΦΡΕΝΟ	H88χ550mm	ΛΕΥΚΟ	65-1140
FGV UNILUX ΣΥΡΤΑΡΙ ΜΕ ΦΡΕΝΟ	H120χ300mm	ΛΕΥΚΟ	65-134
FGV UNILUX ΣΥΡΤΑΡΙ ΜΕ ΦΡΕΝΟ	H120χ350mm	ΛΕΥΚΟ	65-135
FGV UNILUX ΣΥΡΤΑΡΙ ΜΕ ΦΡΕΝΟ	H120χ400mm	ΛΕΥΚΟ	65-136
FGV UNILUX ΣΥΡΤΑΡΙ ΜΕ ΦΡΕΝΟ	H120χ450mm	ΛΕΥΚΟ	65-137
FGV UNILUX ΣΥΡΤΑΡΙ ΜΕ ΦΡΕΝΟ	H120χ500mm	ΛΕΥΚΟ	65-115
FGV UNILUX ΣΥΡΤΑΡΙ ΜΕ ΦΡΕΝΟ	H120χ550mm	ΛΕΥΚΟ	65-1150
FGV UNILUX ΣΥΡΤΑΡΙ ΜΕ ΦΡΕΝΟ	H171χ300mm	ΛΕΥΚΟ	65-1371
FGV UNILUX ΣΥΡΤΑΡΙ ΜΕ ΦΡΕΝΟ	H171χ350mm	ΛΕΥΚΟ	65-1372
FGV UNILUX ΣΥΡΤΑΡΙ ΜΕ ΦΡΕΝΟ	H171χ400mm	ΛΕΥΚΟ	65-138
FGV UNILUX ΣΥΡΤΑΡΙ ΜΕ ΦΡΕΝΟ	H171χ450mm	ΛΕΥΚΟ	65-139
FGV UNILUX ΣΥΡΤΑΡΙ ΜΕ ΦΡΕΝΟ	H171χ500mm	ΛΕΥΚΟ	65-116
FGV UNILUX ΣΥΡΤΑΡΙ ΜΕ ΦΡΕΝΟ	H171χ550mm	ΛΕΥΚΟ	65-143
FGV UNILUX ΣΥΡΤΑΡΙ ΜΕ ΦΡΕΝΟ	H203χ500mm	ΛΕΥΚΟ	65-117

NEW PRODUCT

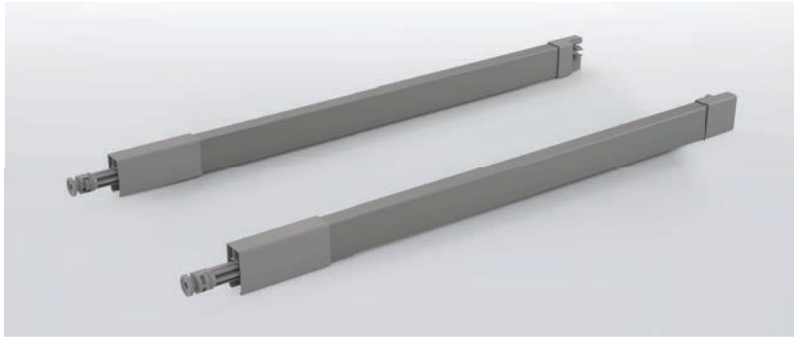

ΠΕΡΙΓΡΑΦΗ	ΚΩΔΙΚΟΣ
ΠΡΟΕΚΤΑΣΗ ΠΛΑΪΝΗ ΤΕΤΡΑΓΩΝΗ ΣΥΡΤΑΡΙΟΥ UNILUX 300mm ΑΝΘΡΑΚΙ	65-119
ΠΡΟΕΚΤΑΣΗ ΠΛΑΪΝΗ ΤΕΤΡΑΓΩΝΗ ΣΥΡΤΑΡΙΟΥ UNILUX 350mm ΑΝΘΡΑΚΙ	65-120
ΠΡΟΕΚΤΑΣΗ ΠΛΑΪΝΗ ΤΕΤΡΑΓΩΝΗ ΣΥΡΤΑΡΙΟΥ UNILUX 400mm ΑΝΘΡΑΚΙ	65-121
ΠΡΟΕΚΤΑΣΗ ΠΛΑΪΝΗ ΤΕΤΡΑΓΩΝΗ ΣΥΡΤΑΡΙΟΥ UNILUX 450mm ΑΝΘΡΑΚΙ	65-122
ΠΡΟΕΚΤΑΣΗ ΠΛΑΪΝΗ ΤΕΤΡΑΓΩΝΗ ΣΥΡΤΑΡΙΟΥ UNILUX 500mm ΑΝΘΡΑΚΙ	65-118
ΠΡΟΕΚΤΑΣΗ ΠΛΑΪΝΗ ΤΕΤΡΑΓΩΝΗ ΣΥΡΤΑΡΙΟΥ UNILUX 550mm ΑΝΘΡΑΚΙ	65-123
ΠΡΟΕΚΤΑΣΗ ΠΛΑΪΝΗ ΤΕΤΡΑΓΩΝΗ ΣΥΡΤΑΡΙΟΥ UNILUX 300mm ΛΕΥΚΟ	65-124
ΠΡΟΕΚΤΑΣΗ ΠΛΑΪΝΗ ΤΕΤΡΑΓΩΝΗ ΣΥΡΤΑΡΙΟΥ UNILUX 350mm ΛΕΥΚΟ	65-125
ΠΡΟΕΚΤΑΣΗ ΠΛΑΪΝΗ ΤΕΤΡΑΓΩΝΗ ΣΥΡΤΑΡΙΟΥ UNILUX 400mm ΛΕΥΚΟ	65-126
ΠΡΟΕΚΤΑΣΗ ΠΛΑΪΝΗ ΤΕΤΡΑΓΩΝΗ ΣΥΡΤΑΡΙΟΥ UNILUX 450mm ΛΕΥΚΟ	65-127
ΠΡΟΕΚΤΑΣΗ ΠΛΑΪΝΗ ΤΕΤΡΑΓΩΝΗ ΣΥΡΤΑΡΙΟΥ UNILUX 500mm ΛΕΥΚΟ	65-128
ΠΡΟΕΚΤΑΣΗ ΠΛΑΪΝΗ ΤΕΤΡΑΓΩΝΗ ΣΥΡΤΑΡΙΟΥ UNILUX 550mm ΛΕΥΚΟ	65-129

NEW PRODUCT

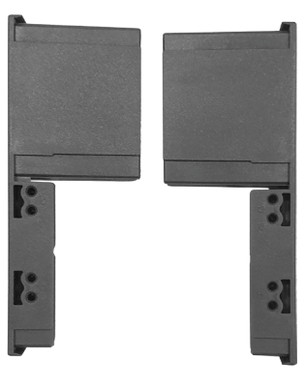

ΠΕΡΙΓΡΑΦΗ	ΚΩΔΙΚΟΣ
ΜΠΡΑΚΕΤ ΓΙΑ ΕΣΩΤΕΡΙΚΟ ΣΥΡΤΑΡΙ UNILUX H88mm ΑΝΘΡΑΚΙ	65-144
ΜΠΡΑΚΕΤ ΓΙΑ ΕΣΩΤΕΡΙΚΟ ΣΥΡΤΑΡΙ UNILUX H88mm ΛΕΥΚΟ	65-149



NEW PRODUCT

ΠΕΡΙΓΡΑΦΗ	ΚΩΔΙΚΟΣ
ΜΠΡΑΚΕΤ ΓΙΑ ΕΣΩΤΕΡΙΚΟ ΣΥΡΤΑΡΙ UNILUX H171mm ΑΝΘΡΑΚΙ	65-147
ΜΠΡΑΚΕΤ ΓΙΑ ΕΣΩΤΕΡΙΚΟ ΣΥΡΤΑΡΙ UNILUX H171mm ΛΕΥΚΟ	65-152



NEW PRODUCT

ΠΕΡΙΓΡΑΦΗ	ΚΩΔΙΚΟΣ
ΜΕΤΩΠΗ ΑΛΟΥΜΙΝΙΟΥ ΓΙΑ ΕΣΩΤΕΡΙΚΟ ΣΥΡΤΑΡΙ UNILUX 2m ΑΝΘΡΑΚΙ	65-145
ΜΕΤΩΠΗ ΑΛΟΥΜΙΝΙΟΥ ΓΙΑ ΕΣΩΤΕΡΙΚΟ ΣΥΡΤΑΡΙ UNILUX 2m ΛΕΥΚΗ	65-150



NEW PRODUCT

ΠΕΡΙΓΡΑΦΗ	ΚΩΔΙΚΟΣ
ΚΑΛΥΜΜΑ ΕΣΩΤΕΡΙΚΟ ΜΕΤΩΠΗΣ ΑΛΟΥΜΙΝΙΟΥ ΓΙΑ ΣΥΡΤΑΡΙ UNILUX 2m ΑΝΘΡΑΚΙ	65-146
ΚΑΛΥΜΜΑ ΕΣΩΤΕΡΙΚΟ ΜΕΤΩΠΗΣ ΑΛΟΥΜΙΝΙΟΥ ΓΙΑ ΣΥΡΤΑΡΙ UNILUX 2m ΛΕΥΚΗ	65-151

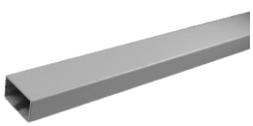

NEW PRODUCT

ΠΕΡΙΓΡΑΦΗ	ΚΩΔΙΚΟΣ
ΠΡΟΕΚΤΑΣΗ ΜΠΡΟΣΤΙΝΗ ΓΙΑ ΕΣΩΤΕΡΙΚΟ ΣΥΡΤΑΡΙ UNILUX H171mm 2m ΑΝΘΡΑΚΙ	65-148
ΠΡΟΕΚΤΑΣΗ ΜΠΡΟΣΤΙΝΗ ΓΙΑ ΕΣΩΤΕΡΙΚΟ ΣΥΡΤΑΡΙ UNILUX H171mm 2m ΛΕΥΚΗ	65-153

Μεταλλικό Πλαϊνό Συρτάρι FGV ύψος 5,5

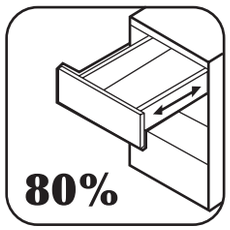

Τεχνικά Χαρακτηριστικά
- Μεγάλη ποικιλία διαστάσεων από 250 έως 550mm
- Πανομοιότυπο πλάτος για ξύλινο πάτο και πλάτη
- Απλή τοποθέτηση από κάτω για ευκολία στη συναρμολόγηση
- Κατακόρυφη ρύθμιση +- 1,5mm από μπροστά
- Επιλογή χρωμάτων που ταιριάζει με το χρώμα του επίπλου
- Εξαιρετική χωρητικότητα με 25 κιλά ωφέλιμου φορτίου σε όλες τις διαστάσεις του
- Ευκολία στην αφαίρεση του συρταριού για τον καθαρισμό του
- Προσθήκη φρένου "slow motion zeta anyway" χωρίς χρήση εργαλείων για ασφαλές ελεγχόμενο και αθόρυβο κλείσιμο του συρταριού



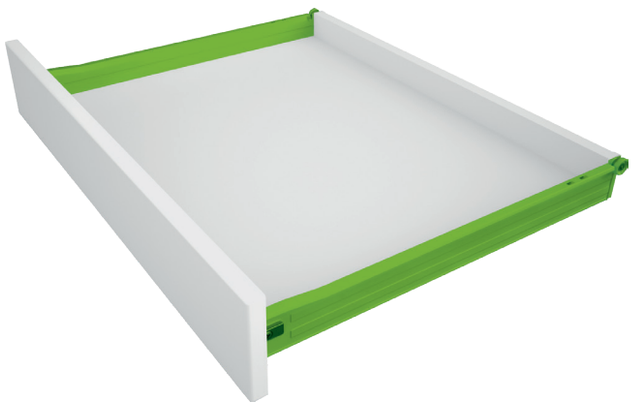

ΠΕΡΙΓΡΑΦΗ	ΚΩΔΙΚΟΣ
ΟΔΗΓΟΣ ΠΛΑΙΣΙΟΥ FGV 5,5x50 ΛΕΥΚΟ	30-058
ΟΔΗΓΟΣ ΠΛΑΙΣΙΟΥ FGV 5,5x50 ΓΚΡΙ	30-0580
ΟΔΗΓΟΣ ΠΛΑΙΣΙΟΥ FGV 5,5x50 ΝΙΚΕΛ	30-059

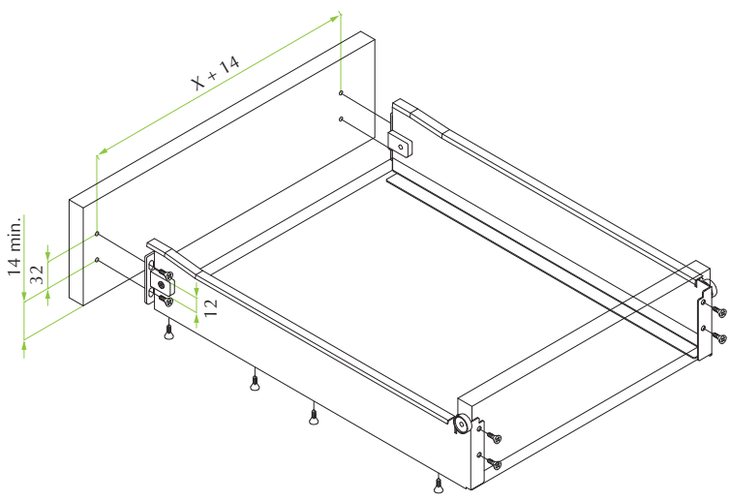

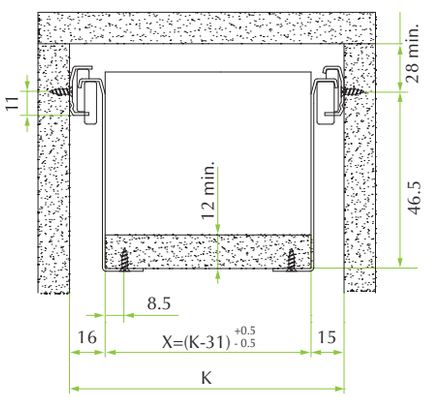

Εμπρός και πίσω τρυπήματα

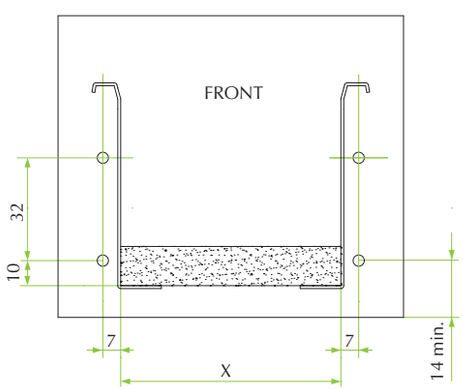

X = BOTTOM WIDTH
Y = BACK WIDTH
K = INTERNAL CABINET WIDTH

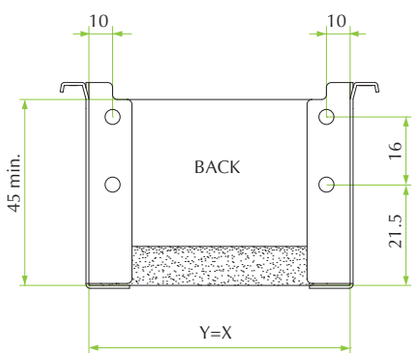

Ρυθμίσεις



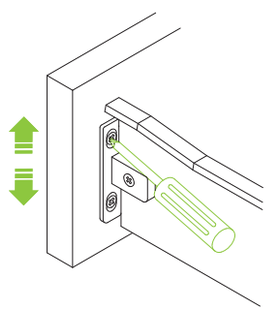

Μεταλλικό Πλαϊνό Συρτάρι FGV ύψος 8,5

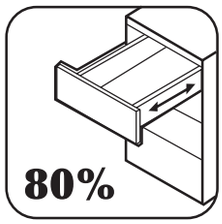



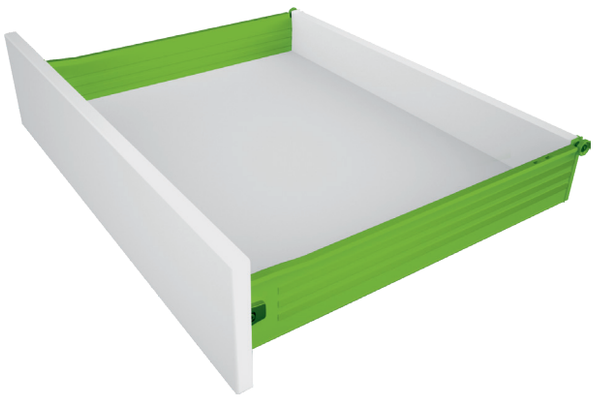



ΠΕΡΙΓΡΑΦΗ	ΚΩΔΙΚΟΣ
ΟΔΗΓΟΣ ΠΛΑΙΣΙΟΥ FGV 8,5χ35 ΛΕΥΚΟ	30-038
ΟΔΗΓΟΣ ΠΛΑΙΣΙΟΥ FGV 8,5χ40 ΛΕΥΚΟ	30-039
ΟΔΗΓΟΣ ΠΛΑΙΣΙΟΥ FGV 8,5χ45 ΛΕΥΚΟ	30-040
ΟΔΗΓΟΣ ΠΛΑΙΣΙΟΥ FGV 8,5χ50 ΛΕΥΚΟ	30-041
ΟΔΗΓΟΣ ΠΛΑΙΣΙΟΥ FGV 8,5χ55 ΛΕΥΚΟ	30-042
ΟΔΗΓΟΣ ΠΛΑΙΣΙΟΥ FGV 8,5χ27 ΓΚΡΙ	30-0371
ΟΔΗΓΟΣ ΠΛΑΙΣΙΟΥ FGV 8,5χ35 ΓΚΡΙ	30-03800
ΟΔΗΓΟΣ ΠΛΑΙΣΙΟΥ FGV 8,5χ40 ΓΚΡΙ	30-0390
ΟΔΗΓΟΣ ΠΛΑΙΣΙΟΥ FGV 8,5χ45 ΓΚΡΙ	30-0400
ΟΔΗΓΟΣ ΠΛΑΙΣΙΟΥ FGV 8,5χ50 ΓΚΡΙ	30-0450
ΟΔΗΓΟΣ ΠΛΑΙΣΙΟΥ FGV 8,5χ55 ΓΚΡΙ	30-0421
ΟΔΗΓΟΣ ΠΛΑΙΣΙΟΥ FGV 8,5χ35 ΝΙΚΕΛ	30-0380
ΟΔΗΓΟΣ ΠΛΑΙΣΙΟΥ FGV 8,5χ40 ΝΙΚΕΛ	30-043
ΟΔΗΓΟΣ ΠΛΑΙΣΙΟΥ FGV 8,5χ45 ΝΙΚΕΛ	30-044
ΟΔΗΓΟΣ ΠΛΑΙΣΙΟΥ FGV 8,5χ50 ΝΙΚΕΛ	30-045
ΟΔΗΓΟΣ ΠΛΑΙΣΙΟΥ FGV 8,5χ55 ΝΙΚΕΛ	30-0420

Μεταλλικό Πλαϊνό Συρτάρι FGV ύψος 11,7

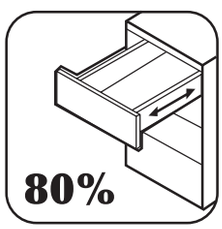







ΠΕΡΙΓΡΑΦΗ	ΚΩΔΙΚΟΣ
ΟΔΗΓΟΣ ΠΛΑΙΣΙΟΥ FGV 11,7χ35 ΛΕΥΚΟ	30-046
ΟΔΗΓΟΣ ΠΛΑΙΣΙΟΥ FGV 11,7χ40 ΛΕΥΚΟ	30-047
ΟΔΗΓΟΣ ΠΛΑΙΣΙΟΥ FGV 11,7χ45 ΛΕΥΚΟ	30-048
ΟΔΗΓΟΣ ΠΛΑΙΣΙΟΥ FGV 11,7χ50 ΛΕΥΚΟ	30-049
ΟΔΗΓΟΣ ΠΛΑΙΣΙΟΥ FGV 11,7χ55 ΛΕΥΚΟ	30-051
ΟΔΗΓΟΣ ΠΛΑΙΣΙΟΥ FGV 11,7χ40 ΓΚΡΙ	30-0471
ΟΔΗΓΟΣ ΠΛΑΙΣΙΟΥ FGV 11,7χ45 ΓΚΡΙ	30-0482
ΟΔΗΓΟΣ ΠΛΑΙΣΙΟΥ FGV 11,7χ50 ΓΚΡΙ	30-0490
ΟΔΗΓΟΣ ΠΛΑΙΣΙΟΥ FGV 11,7χ55 ΓΚΡΙ	30-0511
ΟΔΗΓΟΣ ΠΛΑΙΣΙΟΥ FGV 11,7χ35 ΝΙΚΕΛ	30-0381
ΟΔΗΓΟΣ ΠΛΑΙΣΙΟΥ FGV 11,7χ40 ΝΙΚΕΛ	30-0470
ΟΔΗΓΟΣ ΠΛΑΙΣΙΟΥ FGV 11,7χ45 ΝΙΚΕΛ	30-0481
ΟΔΗΓΟΣ ΠΛΑΙΣΙΟΥ FGV 11,7χ50 ΝΙΚΕΛ	30-050
ΟΔΗΓΟΣ ΠΛΑΙΣΙΟΥ FGV 11,7χ55 ΝΙΚΕΛ	30-0510

Μεταλλικό Πλαϊνό Συρτάρι FGV ύψος 15

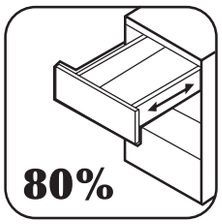





ΠΕΡΙΓΡΑΦΗ	ΚΩΔΙΚΟΣ
ΟΔΗΓΟΣ ΠΛΑΙΣΙΟΥ FGV 15χ35 ΛΕΥΚΟ	30-052
ΟΔΗΓΟΣ ΠΛΑΙΣΙΟΥ FGV 15χ40 ΛΕΥΚΟ	30-053
ΟΔΗΓΟΣ ΠΛΑΙΣΙΟΥ FGV 15χ45 ΛΕΥΚΟ	30-054
ΟΔΗΓΟΣ ΠΛΑΙΣΙΟΥ FGV 15χ50 ΛΕΥΚΟ	30-055
ΟΔΗΓΟΣ ΠΛΑΙΣΙΟΥ FGV 15χ55 ΛΕΥΚΟ	30-056
ΟΔΗΓΟΣ ΠΛΑΙΣΙΟΥ FGV 15χ35 ΓΚΡΙ	30-0520
ΟΔΗΓΟΣ ΠΛΑΙΣΙΟΥ FGV 15χ40 ΓΚΡΙ	30-05300
ΟΔΗΓΟΣ ΠΛΑΙΣΙΟΥ FGV 15χ45 ΓΚΡΙ	30-0542
ΟΔΗΓΟΣ ΠΛΑΙΣΙΟΥ FGV 15χ50 ΓΚΡΙ	30-0550
ΟΔΗΓΟΣ ΠΛΑΙΣΙΟΥ FGV 15χ55 ΓΚΡΙ	30-0570
ΟΔΗΓΟΣ ΠΛΑΙΣΙΟΥ FGV 15χ35 ΝΙΚΕΛ	30-0382
ΟΔΗΓΟΣ ΠΛΑΙΣΙΟΥ FGV 15χ40 ΝΙΚΕΛ	30-0530
ΟΔΗΓΟΣ ΠΛΑΙΣΙΟΥ FGV 15χ45 ΝΙΚΕΛ	30-0541
ΟΔΗΓΟΣ ΠΛΑΙΣΙΟΥ FGV 15χ50 ΝΙΚΕΛ	30-057
ΟΔΗΓΟΣ ΠΛΑΙΣΙΟΥ FGV 15χ55 ΝΙΚΕΛ	30-0560

Μεταλλικό Πλαϊνό Συρτάρι FGV ύψος 20



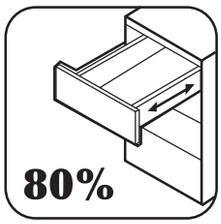





ΠΕΡΙΓΡΑΦΗ	ΚΩΔΙΚΟΣ
ΟΔΗΓΟΣ ΠΛΑΙΣΙΟΥ FGV 20χ50 ΛΕΥΚΟ	30-0571
ΟΔΗΓΟΣ ΠΛΑΙΣΙΟΥ FGV 20χ50 ΓΚΡΙ	30-0572
ΟΔΗΓΟΣ ΠΛΑΙΣΙΟΥ FGV 20χ50 ΝΙΚΕΛ	30-0573

Φρένο για Μεταλλικά Πλαϊνά FGV



Τεχνικά Χαρακτηριστικά
- Ασφαλές, ελεγχόμενο, απαλό και αθόρυβο κλείσιμο και άνοιγμα του συρταριού
- Εύκολη βιδωτή τοποθέτηση σε συρτάρι και σε ντουλάπι (ερμάριο)

ΠΕΡΙΓΡΑΦΗ	ΚΩΔΙΚΟΣ
ΣΕΤ ΦΡΕΝΟ ΓΙΑ ΜΕΤΑΛΛΙΚΟ ΠΛΑΪΝΟ	30-06002

ΕΦΑΡΜΟΓΗ

ΚΙΤ ΦΡΕΝΟ

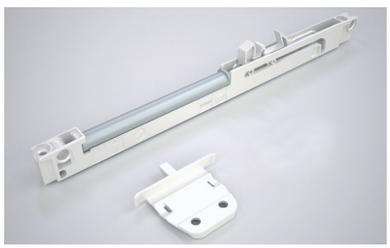

ΦΡΕΝΟ

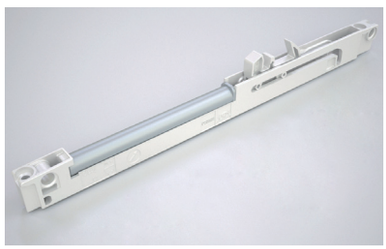

ΜΠΡΑΚΕΤ

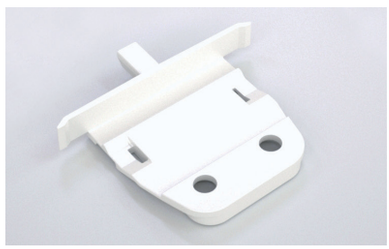

Κρυφός Οδηγός Excel G Synchro-18 Πολλαπλών Ρυθμίσεων





ΠΕΡΙΓΡΑΦΗ	ΚΩΔΙΚΟΣ
ΟΔΗΓΟΙ QUADRO EXCEL-G N30 SYNCHRO ΦΡΕΝΟ FULL EXTENSION ΜΕ ΡΥΘΜΙΣΕΙΣ	30-1250
ΟΔΗΓΟΙ QUADRO EXCEL-G N35 SYNCHRO ΦΡΕΝΟ FULL EXTENSION ΜΕ ΡΥΘΜΙΣΕΙΣ	30-1251
ΟΔΗΓΟΙ QUADRO EXCEL-G N40 SYNCHRO ΦΡΕΝΟ FULL EXTENSION ΜΕ ΡΥΘΜΙΣΕΙΣ	30-1252
ΟΔΗΓΟΙ QUADRO EXCEL-G N45 SYNCHRO ΦΡΕΝΟ FULL EXTENSION ΜΕ ΡΥΘΜΙΣΕΙΣ	30-1253
ΟΔΗΓΟΙ QUADRO EXCEL-G N50 SYNCHRO ΦΡΕΝΟ FULL EXTENSION ΜΕ ΡΥΘΜΙΣΕΙΣ	30-1254
ΟΔΗΓΟΙ QUADRO EXCEL-G N30 SYNCHRO ΦΡΕΝΟ FULL EXTENSION ΧΩΡΙΣ ΡΥΘΜΙΣΕΙΣ	30-1255
ΟΔΗΓΟΙ QUADRO EXCEL-G N35 SYNCHRO ΦΡΕΝΟ FULL EXTENSION ΧΩΡΙΣ ΡΥΘΜΙΣΕΙΣ	30-1256
ΟΔΗΓΟΙ QUADRO EXCEL-G N40 SYNCHRO ΦΡΕΝΟ FULL EXTENSION ΧΩΡΙΣ ΡΥΘΜΙΣΕΙΣ	30-1257
ΟΔΗΓΟΙ QUADRO EXCEL-G N45 SYNCHRO ΦΡΕΝΟ FULL EXTENSION ΧΩΡΙΣ ΡΥΘΜΙΣΕΙΣ	30-1258
ΟΔΗΓΟΙ QUADRO EXCEL-G N50 SYNCHRO ΦΡΕΝΟ FULL EXTENSION ΧΩΡΙΣ ΡΥΘΜΙΣΕΙΣ	30-1259

Κρυφοί Οδηγοί Excel

Τεχνικά Χαρακτηριστικά

- Μεγάλη ποικιλία διαστάσεων από 250mm έως 550mm
- Ταχύτατη εφαρμογή των οδηγών μέσω της τεχνολογίας "Easy fix" για εύκολη συναρμολόγηση με ολοκληρωμένη ανυψωτική ασφάλεια
- Γρήγορη και εύκολη μπροστινή ρύθμιση του ύψους χωρίς την αποσυναρμολόγηση του συρταριού
- Εξαιρετική σταθερή χωρητικότητα 30kg δυναμικού ωφέλιμου φορτίου σε όλες τις διαστάσεις
- Απαλή λειτουργία ολίσθησης χάρη στη νέα γενιά σχεδιασμού των τροχών του οδηγού
- Νέα γενιά φρένου της τεχνολογίας "Slowmotion FR" με το χαρακτηριστικό του ελεγχόμενου και αθόρυβου κλεισίματος καθώς και του χαρακτηριστικού "Final release" για εγγυημένα ασφαλές κλείσιμο του συρταριού υπό δυσμενείς συνθήκες
- Εξαιρετικά ανθεκτικό στη χρήση του
- Οι κρυφοί οδηγοί FGV Excel G διατίθενται επιπλέον και με την τεχνολογία "Onetouch" σε όλες τις διαστάσεις τους. Η λειτουργία "Onetouch" φέρει το χαρακτηριστικό "Push-Latch" κατά την οποία δε τοποθετείται χερούλι για το άνοιγμα του συρταριού

30 KG
DYNAMIC LOAD

SLOWMOTION FR

ONE-TOUCH

NEW PRODUCT

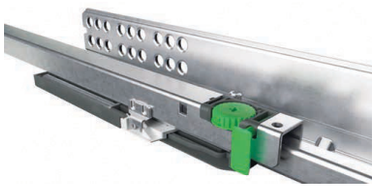

ΠΕΡΙΓΡΑΦΗ	ΚΩΔΙΚΟΣ
ΟΔΗΓΟΙ QUADRO EXCEL-G N25 FGV ΦΡΕΝΟ 3/4	30-1238
ΟΔΗΓΟΙ QUADRO EXCEL-G N30 FGV ΦΡΕΝΟ 3/4	30-1239
ΟΔΗΓΟΙ QUADRO EXCEL-G N35 FGV ΦΡΕΝΟ 3/4	30-1240
ΟΔΗΓΟΙ QUADRO EXCEL-G N40 FGV ΦΡΕΝΟ 3/4	30-1241
ΟΔΗΓΟΙ QUADRO EXCEL-G N45 FGV ΦΡΕΝΟ 3/4	30-1242
ΟΔΗΓΟΙ QUADRO EXCEL-G N50 FGV ΦΡΕΝΟ 3/4	30-1243
ΟΔΗΓΟΙ QUADRO EXCEL-G N55 FGV ΦΡΕΝΟ 3/4	30-1244

NEW PRODUCT

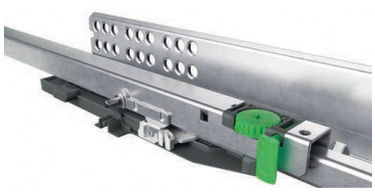

ΠΕΡΙΓΡΑΦΗ	ΚΩΔΙΚΟΣ
ΟΔΗΓΟΙ QUADRO EXCEL-G N25 FGV ONE TOUCH 3/4	30-1230
ΟΔΗΓΟΙ QUADRO EXCEL-G N30 FGV ONE TOUCH 3/4	30-1231
ΟΔΗΓΟΙ QUADRO EXCEL-G N35 FGV ONE TOUCH 3/4	30-1232
ΟΔΗΓΟΙ QUADRO EXCEL-G N40 FGV ONE TOUCH 3/4	30-1233
ΟΔΗΓΟΙ QUADRO EXCEL-G N45 FGV ONE TOUCH 3/4	30-1234
ΟΔΗΓΟΙ QUADRO EXCEL-G N50 FGV ONE TOUCH 3/4	30-1235
ΟΔΗΓΟΙ QUADRO EXCEL-G N55 FGV ONE TOUCH 3/4	30-1236
ΟΔΗΓΟΙ QUADRO EXCEL-G N60 FGV ONE TOUCH 3/4	30-1237



NEW PRODUCT

ΠΕΡΙΓΡΑΦΗ	ΚΩΔΙΚΟΣ
ΟΔΗΓΟΣ ΤΗΛΕΣΚΟΠΙΚΟΣ FGV 300mm ΧΩΡΙΣ ΦΡΕΝΟ	30-428
ΟΔΗΓΟΣ ΤΗΛΕΣΚΟΠΙΚΟΣ FGV 350mm ΧΩΡΙΣ ΦΡΕΝΟ	30-429
ΟΔΗΓΟΣ ΤΗΛΕΣΚΟΠΙΚΟΣ FGV 400mm ΧΩΡΙΣ ΦΡΕΝΟ	30-430
ΟΔΗΓΟΣ ΤΗΛΕΣΚΟΠΙΚΟΣ FGV 450mm ΧΩΡΙΣ ΦΡΕΝΟ	30-431
ΟΔΗΓΟΣ ΤΗΛΕΣΚΟΠΙΚΟΣ FGV 500mm ΧΩΡΙΣ ΦΡΕΝΟ	30-432
ΟΔΗΓΟΣ ΤΗΛΕΣΚΟΠΙΚΟΣ FGV 550mm ΧΩΡΙΣ ΦΡΕΝΟ	30-433
ΟΔΗΓΟΣ ΤΗΛΕΣΚΟΠΙΚΟΣ FGV 600mm ΧΩΡΙΣ ΦΡΕΝΟ	30-434
ΟΔΗΓΟΣ ΤΗΛΕΣΚΟΠΙΚΟΣ FGV 700mm ΧΩΡΙΣ ΦΡΕΝΟ	30-435



NEW PRODUCT

ΠΕΡΙΓΡΑΦΗ	ΚΩΔΙΚΟΣ
ΟΔΗΓΟΣ ΤΗΛΕΣΚΟΠΙΚΟΣ FGV 300mm ΜΕ ΦΡΕΝΟ	30-420
ΟΔΗΓΟΣ ΤΗΛΕΣΚΟΠΙΚΟΣ FGV 350mm ΜΕ ΦΡΕΝΟ	30-421
ΟΔΗΓΟΣ ΤΗΛΕΣΚΟΠΙΚΟΣ FGV 400mm ΜΕ ΦΡΕΝΟ	30-422
ΟΔΗΓΟΣ ΤΗΛΕΣΚΟΠΙΚΟΣ FGV 450mm ΜΕ ΦΡΕΝΟ	30-423
ΟΔΗΓΟΣ ΤΗΛΕΣΚΟΠΙΚΟΣ FGV 500mm ΜΕ ΦΡΕΝΟ	30-424
ΟΔΗΓΟΣ ΤΗΛΕΣΚΟΠΙΚΟΣ FGV 550mm ΜΕ ΦΡΕΝΟ	30-425
ΟΔΗΓΟΣ ΤΗΛΕΣΚΟΠΙΚΟΣ FGV 600mm ΜΕ ΦΡΕΝΟ	30-426
ΟΔΗΓΟΣ ΤΗΛΕΣΚΟΠΙΚΟΣ FGV 700mm ΜΕ ΦΡΕΝΟ	30-427

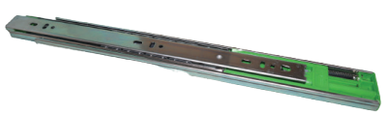

NEW PRODUCT

ΠΕΡΙΓΡΑΦΗ	ΚΩΔΙΚΟΣ
ΟΔΗΓΟΣ ΤΗΛΕΣΚΟΠΙΚΟΣ FGV 300mm ΧΩΡΙΣ ΦΡΕΝΟ PUSH OPEN	30-436
ΟΔΗΓΟΣ ΤΗΛΕΣΚΟΠΙΚΟΣ FGV 350mm ΧΩΡΙΣ ΦΡΕΝΟ PUSH OPEN	30-437
ΟΔΗΓΟΣ ΤΗΛΕΣΚΟΠΙΚΟΣ FGV 400mm ΧΩΡΙΣ ΦΡΕΝΟ PUSH OPEN	30-438
ΟΔΗΓΟΣ ΤΗΛΕΣΚΟΠΙΚΟΣ FGV 450mm ΧΩΡΙΣ ΦΡΕΝΟ PUSH OPEN	30-439
ΟΔΗΓΟΣ ΤΗΛΕΣΚΟΠΙΚΟΣ FGV 500mm ΧΩΡΙΣ ΦΡΕΝΟ PUSH OPEN	30-440

Απλοί Οδηγοί FGV

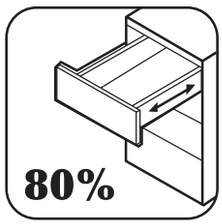



Τεχνικά Χαρακτηριστικά
- Ποικιλία διαστάσεων από 250 έως 600mm
- Εύκολο στη συναρμολόγηση και την αφαίρεσή του
- Εξαιρετική σταθερή χωρητικότητα 25kg ωφέλιμου φορτίου σε όλες τις διαστάσεις
- Δυνατότητα προσθήκης φρένου με την τεχνολογία "SlowMotion"
- Διαθέσιμα χρώματα: λευκό, καφέ, ασημί και μαύρο

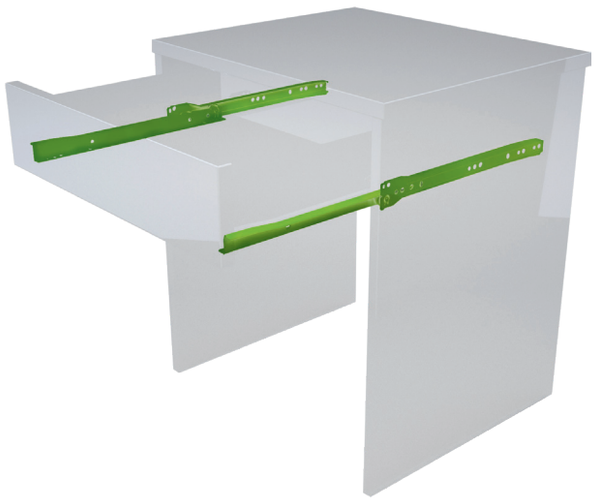

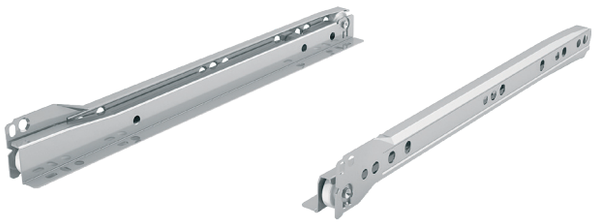

ΠΕΡΙΓΡΑΦΗ	ΚΩΔΙΚΟΣ
ΟΔΗΓΟΣ ΣΥΡΤΑΡΙΟΥ N25 ΛΕΥΚΟΣ	30-1700
ΟΔΗΓΟΣ ΣΥΡΤΑΡΙΟΥ N30 ΛΕΥΚΟΣ	30-171
ΟΔΗΓΟΣ ΣΥΡΤΑΡΙΟΥ N35 ΛΕΥΚΟΣ	30-172
ΟΔΗΓΟΣ ΣΥΡΤΑΡΙΟΥ N40 ΛΕΥΚΟΣ	30-173
ΟΔΗΓΟΣ ΣΥΡΤΑΡΙΟΥ N45 ΛΕΥΚΟΣ	30-174
ΟΔΗΓΟΣ ΣΥΡΤΑΡΙΟΥ N50 ΛΕΥΚΟΣ	30-175
ΟΔΗΓΟΣ ΣΥΡΤΑΡΙΟΥ N55 ΛΕΥΚΟΣ	30-176
ΟΔΗΓΟΣ ΣΥΡΤΑΡΙΟΥ N60 ΛΕΥΚΟΣ	30-177
ΟΔΗΓΟΣ ΣΥΡΤΑΡΙΟΥ N40 ΜΑΥΡΟΣ	30-1731
ΟΔΗΓΟΣ ΣΥΡΤΑΡΙΟΥ N50 ΜΑΥΡΟΣ	30-1751
ΟΔΗΓΟΣ ΣΥΡΤΑΡΙΟΥ N25 ΚΑΦΕ	30-1770
ΟΔΗΓΟΣ ΣΥΡΤΑΡΙΟΥ N27 ΚΑΦΕ	30-178
ΟΔΗΓΟΣ ΣΥΡΤΑΡΙΟΥ N30 ΚΑΦΕ	30-179
ΟΔΗΓΟΣ ΣΥΡΤΑΡΙΟΥ N35 ΚΑΦΕ	30-180
ΟΔΗΓΟΣ ΣΥΡΤΑΡΙΟΥ N40 ΚΑΦΕ	30-181
ΟΔΗΓΟΣ ΣΥΡΤΑΡΙΟΥ N45 ΚΑΦΕ	30-182
ΟΔΗΓΟΣ ΣΥΡΤΑΡΙΟΥ N50 ΚΑΦΕ	30-183
ΟΔΗΓΟΣ ΣΥΡΤΑΡΙΟΥ N55 ΚΑΦΕ	30-184
ΟΔΗΓΟΣ ΣΥΡΤΑΡΙΟΥ N60 ΚΑΦΕ	30-185

Απλοί Οδηγοί FGV



Τεχνικά Χαρακτηριστικά
- Ασφαλές, ελεγχόμενο, απαλό και αθόρυβο κλείσιμο και άνοιγμα του συρταριού
- Εύκολη βιδωτή τοποθέτηση σε συρτάρι και σε ντουλάπι (ερμάριο)
- Εύκολο στη χρήση για συρτάρια φτιαγμένα από ξύλο, νοβοπάν και MDF

SLOWMOTION FR

ΠΕΡΙΓΡΑΦΗ	ΚΩΔΙΚΟΣ
ΣΕΤ ΦΡΕΝΟ ΓΙΑ ΟΔΗΓΟ ΣΥΡΤΑΡΙΟΥ	30-1860

ΚΙΤ ΦΡΕΝΟ

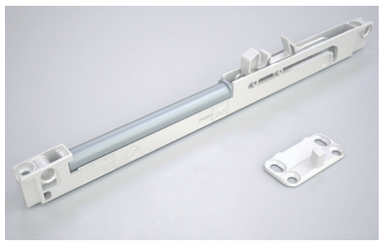

ΦΡΕΝΟ

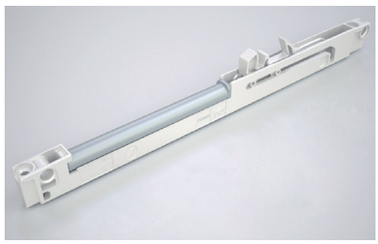

ΜΠΡΑΚΕΤ



Προτεινόμενος αριθμός φρένων ανάλογα με το βάθος του συρταριού

DEPTH \ Drawer	WIDTH 300 350	400 450	500	600	700	800 900
270	1	1	1	1	2	2
300	1	1	1	1	2	2
350	1	1	1	1	2	2
400	1	1	1	1	2	2
450	1	1	1	2	2	2
500	1	1	2	2	2	2
550	1	1	2	2	2	2
600	1	1	2	2	2	2

ΕΦΑΡΜΟΓΗ

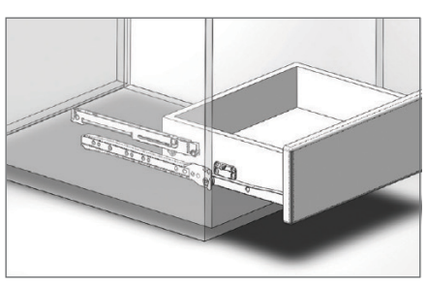

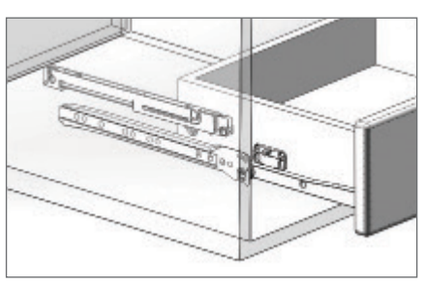

Περιστρεφόμενα 3/4

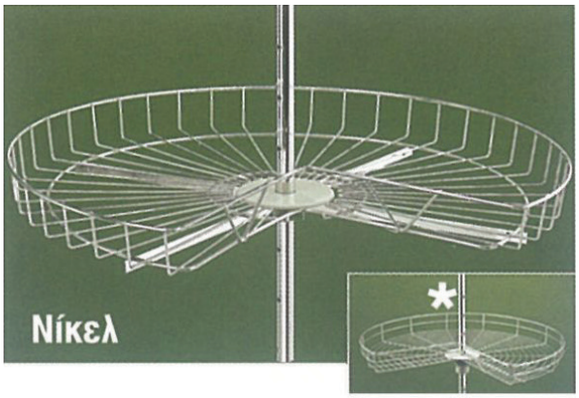

ΠΕΡΙΓΡΑΦΗ	ΚΩΔΙΚΟΣ
ΝΙΚΕΛ Φ72	02-005
ΝΙΚΕΛ Φ82	02-006

Περιστρεφόμενα 1/2

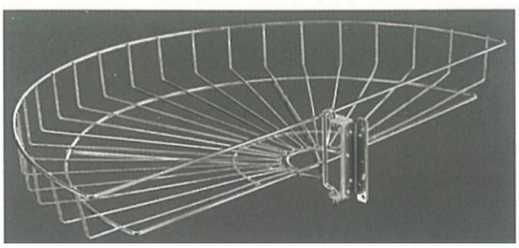

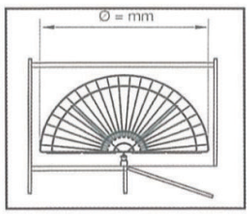

ΠΕΡΙΓΡΑΦΗ	ΚΩΔΙΚΟΣ
ΣΥΡΜΑΤΙΝΟ ΝΙΚΕΛ Φ70	02-011
ΣΥΡΜΑΤΙΝΟ ΝΙΚΕΛ Φ75	02-012
ΣΥΡΜΑΤΙΝΟ ΝΙΚΕΛ Φ85	02-013

Βαγονέτο βάσεως διώροφο



ΠΕΡΙΓΡΑΦΗ	ΚΩΔΙΚΟΣ
Κ15 ΝΙΚΕΛ	02-0401
Κ20 ΝΙΚΕΛ	02-0404
Κ25 ΝΙΚΕΛ	02-0406

Βαγονέτο ψωμοθήκη τηλεσκοπικό



ΠΕΡΙΓΡΑΦΗ	ΚΩΔΙΚΟΣ
23,5cm K30 ΝΙΚΕΛ	02-055
28,5cm K35 ΝΙΚΕΛ	02-0551
33,5cm K40 ΝΙΚΕΛ	02-0552

Βαγονέτο πλαϊνό με φρένο





ΠΕΡΙΓΡΑΦΗ	ΚΩΔΙΚΟΣ
K15 ΑΡΙΣΤΕΡΟ ΝΙΚΕΛ ΜΕ ΦΡΕΝΟ	02-234
K15 ΔΕΞΙ ΝΙΚΕΛ ΜΕ ΦΡΕΝΟ	02-235
K20 ΑΡΙΣΤΕΡΟ ΝΙΚΕΛ ΜΕ ΦΡΕΝΟ	02-236
K20 ΔΕΞΙ ΝΙΚΕΛ ΜΕ ΦΡΕΝΟ	02-237

Βαγονέτο βάσεως διώροφο με φρένο



ΠΕΡΙΓΡΑΦΗ	ΚΩΔΙΚΟΣ
K30 ΝΙΚΕΛ ΦΡΕΝΟ	02-238
K40 ΝΙΚΕΛ ΦΡΕΝΟ	02-239

Μπουκαλοθήκη Πλαϊνή

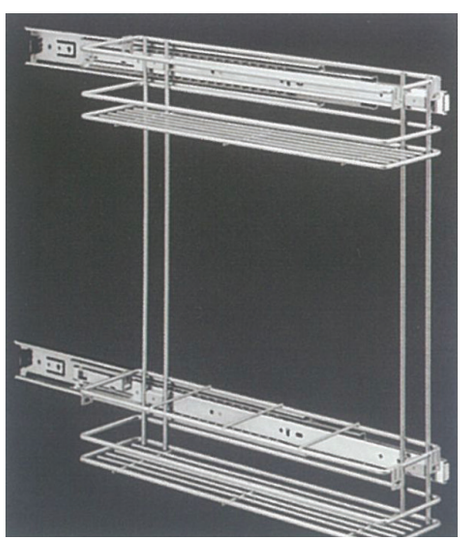

ΠΕΡΙΓΡΑΦΗ	ΚΩΔΙΚΟΣ
ΣΤΕΝΗ K15 ΝΙΚΕΛ	02-061

Λύσεις Αποθήκευσης



COMPAGNUCCI®

ΑΠΟΚΛΕΙΣΤΙΚΟΣ ΑΝΤΙΠΡΟΣΩΠΟΣ



ΠΕΡΙΓΡΑΦΗ	ΚΩΔΙΚΟΣ
COMPAGNUCCI ΤΡΟΦΑΠΟΘΗΚΗ 1130-1310 Κ30 ΜΕ ΦΡΕΝΟ	02-300
COMPAGNUCCI ΤΡΟΦΑΠΟΘΗΚΗ 1130-1310 Κ40 ΜΕ ΦΡΕΝΟ	02-301
COMPAGNUCCI ΤΡΟΦΑΠΟΘΗΚΗ 1130-1310 Κ45 ΜΕ ΦΡΕΝΟ	02-302
COMPAGNUCCI ΤΡΟΦΑΠΟΘΗΚΗ 1130-1310 Κ50 ΜΕ ΦΡΕΝΟ	02-303
COMPAGNUCCI ΤΡΟΦΑΠΟΘΗΚΗ 1130-1310 Κ60 ΜΕ ΦΡΕΝΟ	02-304
COMPAGNUCCI ΤΡΟΦΑΠΟΘΗΚΗ 1510-1700 Κ30 ΜΕ ΦΡΕΝΟ	02-305
COMPAGNUCCI ΤΡΟΦΑΠΟΘΗΚΗ 1510-1700 Κ40 ΜΕ ΦΡΕΝΟ	02-306
COMPAGNUCCI ΤΡΟΦΑΠΟΘΗΚΗ 1510-1700 Κ45 ΜΕ ΦΡΕΝΟ	02-307
COMPAGNUCCI ΤΡΟΦΑΠΟΘΗΚΗ 1510-1700 Κ50 ΜΕ ΦΡΕΝΟ	02-308
COMPAGNUCCI ΤΡΟΦΑΠΟΘΗΚΗ 1510-1700 Κ60 ΜΕ ΦΡΕΝΟ	02-309
COMPAGNUCCI ΤΡΟΦΑΠΟΘΗΚΗ 1900-2080 Κ15 ΜΕ ΦΡΕΝΟ	02-3090
COMPAGNUCCI ΤΡΟΦΑΠΟΘΗΚΗ 1900-2080 Κ30 ΜΕ ΦΡΕΝΟ	02-310
COMPAGNUCCI ΤΡΟΦΑΠΟΘΗΚΗ 1900-2080 Κ40 ΜΕ ΦΡΕΝΟ	02-311
COMPAGNUCCI ΤΡΟΦΑΠΟΘΗΚΗ 1900-2080 Κ45 ΜΕ ΦΡΕΝΟ	02-312
COMPAGNUCCI ΤΡΟΦΑΠΟΘΗΚΗ 1900-2080 Κ50 ΜΕ ΦΡΕΝΟ	02-313
COMPAGNUCCI ΤΡΟΦΑΠΟΘΗΚΗ 1900-2080 Κ60 ΜΕ ΦΡΕΝΟ	02-314

Κατόπιν Παραγγελίας
Η τροφοαποθήκη διατίθεται και σε ύψη: 680-890, 1310-1510 και 1700-1900 (Κ30-Κ40-Κ45-Κ50-Κ60)



ΠΕΡΙΓΡΑΦΗ	ΚΩΔΙΚΟΣ
COMPAGNUCCI ΕΞΑΓΩΓΙΜΗ ΤΡΟΦΑΠΟΘΗΚΗ ΣΕ ΥΨΗ 1130-1310 ΚΑΙ 1510-1700 (Κ40-Κ45-Κ60)	Κ.Π.

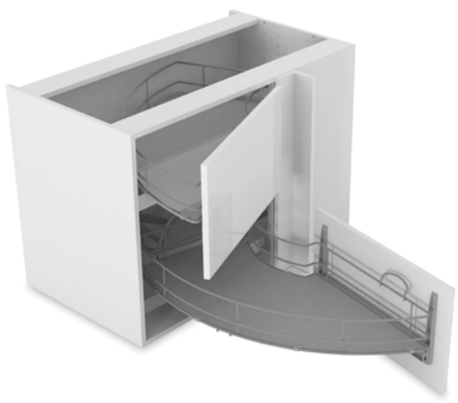

ΠΕΡΙΓΡΑΦΗ	ΚΩΔΙΚΟΣ
COMPAGNUCCI TWISTER MAGIC ΑΠΛΟ ΔΕΞΙ Κ45 ΜΕ ΦΡΕΝΟ	02-320
COMPAGNUCCI TWISTER MAGIC ΑΠΛΟ ΑΡΙΣΤΕΡΟ Κ45 ΜΕ ΦΡΕΝΟ	02-319

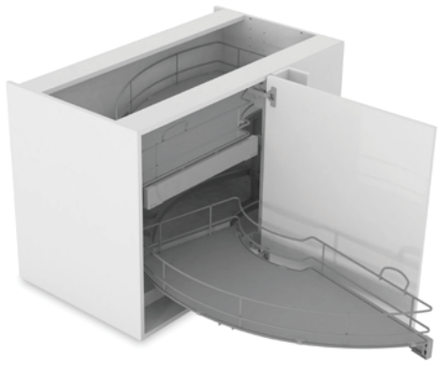

ΠΕΡΙΓΡΑΦΗ	ΚΩΔΙΚΟΣ
COMPAGNUCCI TWISTER MAGIC ΜΕ ΧΕΡΟΥΛΙ ΓΙΑ K45-K50-K60	Κ.Π.



ΠΕΡΙΓΡΑΦΗ	ΚΩΔΙΚΟΣ
COMPAGNUCCI ΠΕΡΙΣΤΡΕΦΟΜΕΝΟ GIRASOLO 40ΑΡΑ ΠΟΡΤΑ ΑΡΙΣΤΕΡΟ	02-336
COMPAGNUCCI ΠΕΡΙΣΤΡΕΦΟΜΕΝΟ GIRASOLO 40ΑΡΑ ΠΟΡΤΑ ΔΕΞΙ	02-337
COMPAGNUCCI ΠΕΡΙΣΤΡΕΦΟΜΕΝΟ GIRASOLO 45ΑΡΑ ΠΟΡΤΑ ΑΡΙΣΤΕΡΟ	02-334
COMPAGNUCCI ΠΕΡΙΣΤΡΕΦΟΜΕΝΟ GIRASOLO 45ΑΡΑ ΠΟΡΤΑ ΔΕΞΙ	02-335
COMPAGNUCCI ΠΕΡΙΣΤΡΕΦΟΜΕΝΟ GIRASOLO 60ΑΡΑ ΠΟΡΤΑ ΑΡΙΣΤΕΡΟ	02-332
COMPAGNUCCI ΠΕΡΙΣΤΡΕΦΟΜΕΝΟ GIRASOLO 60ΑΡΑ ΠΟΡΤΑ ΔΕΞΙ	02-333



NEW PRODUCT

ΠΕΡΙΓΡΑΦΗ	ΚΩΔΙΚΟΣ
COMPAGNUCCI ΔΙΩΡΟΦΟ ΒΑΓΟΝΕΤΟ ΜΕ ΦΡΕΝΟ K15 ΑΡΙΣΤΕΡΟ ΜΕ ΟΔΗΓΟ QUATRO	02-340
COMPAGNUCCI ΔΙΩΡΟΦΟ ΒΑΓΟΝΕΤΟ ΜΕ ΦΡΕΝΟ K15 ΔΕΞΙ ΜΕ ΟΔΗΓΟ QUATRO	02-341
COMPAGNUCCI ΔΙΩΡΟΦΟ ΒΑΓΟΝΕΤΟ ΜΕ ΦΡΕΝΟ K20 ΑΡΙΣΤΕΡΟ ΜΕ ΟΔΗΓΟ QUATRO	02-352
COMPAGNUCCI ΔΙΩΡΟΦΟ ΒΑΓΟΝΕΤΟ ΜΕ ΦΡΕΝΟ K20 ΔΕΞΙ ΜΕ ΟΔΗΓΟ QUATRO	02-353

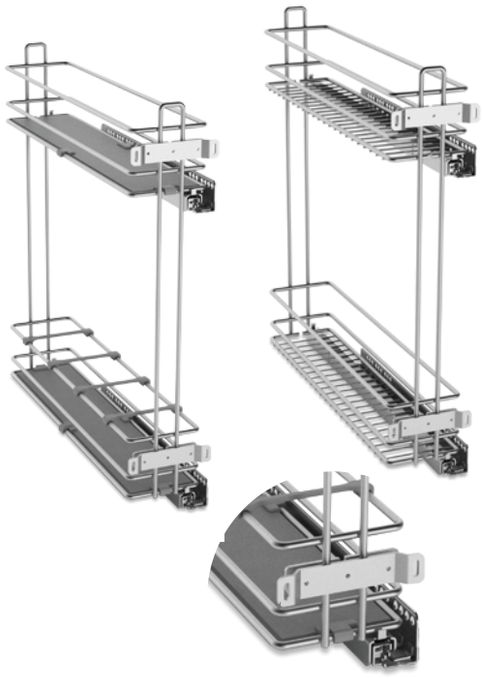

NEW PRODUCT

ΠΕΡΙΓΡΑΦΗ	ΚΩΔΙΚΟΣ
COMPAGNUCCI ΔΙΩΡΟΦΟ ΒΑΓΟΝΕΤΟ Κ15 ΜΕ ΦΡΕΝΟ ΚΑΙ ΟΔΗΓΟ QUATRO ΑΡΙΣΤΕΡΟ-ΔΕΞΙ	02-342
COMPAGNUCCI ΔΙΩΡΟΦΟ ΒΑΓΟΝΕΤΟ Κ20 ΜΕ ΦΡΕΝΟ ΚΑΙ ΟΔΗΓΟ QUATRO ΑΡΙΣΤΕΡΟ-ΔΕΞΙ	02-351

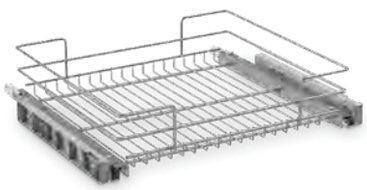

ΠΕΡΙΓΡΑΦΗ	ΚΩΔΙΚΟΣ
COMPAGNUCCI ΚΑΛΑΘΙ ΤΗΛΕΣΚΟΠΙΚΟ ΜΕ ΦΡΕΝΟ Κ45 ΧΡΩΜΙΟ	02-321
COMPAGNUCCI ΚΑΛΑΘΙ ΤΗΛΕΣΚΟΠΙΚΟ ΜΕ ΦΡΕΝΟ Κ60 ΧΡΩΜΙΟ	02-322
COMPAGNUCCI ΚΑΛΑΘΙ ΤΗΛΕΣΚΟΠΙΚΟ ΜΕ ΦΡΕΝΟ Κ90 ΧΡΩΜΙΟ	02-323



ΠΕΡΙΓΡΑΦΗ	ΚΩΔΙΚΟΣ
COMPAGNUCCI ΚΑΛΑΘΙ ΤΗΛΕΣΚΟΠΙΚΟ ΜΕ ΠΙΑΤΟΘΗΚΗ ΓΙΑ Κ45-Κ60-Κ90 ΧΡΩΜΙΟ	Κ.Π.

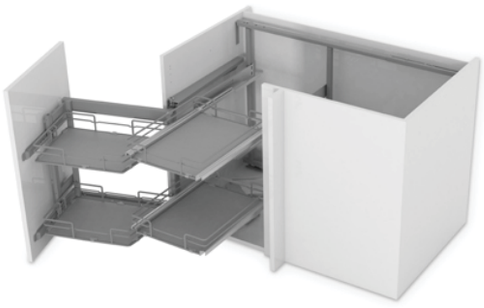

ΠΕΡΙΓΡΑΦΗ	ΚΩΔΙΚΟΣ
COMPAGNUCCI ΓΩΝΙΑΚΟ MAGIC ΣΥΡΜΑΤΙΝΟ ΜΕ ΦΡΕΝΟ FULL EXTENSION ΔΕΞΙ ΓΙΑ ΠΟΡΤΑ 45cm	02-318
COMPAGNUCCI ΓΩΝΙΑΚΟ MAGIC ΣΥΡΜΑΤΙΝΟ ΜΕ ΦΡΕΝΟ FULL EXTENSION ΑΡΙΣΤΕΡΟ ΓΙΑ ΠΟΡΤΑ 45cm	02-317
COMPAGNUCCI ΓΩΝΙΑΚΟ MAGIC ΣΥΡΜΑΤΙΝΟ ΜΕ ΦΡΕΝΟ FULL EXTENSION ΔΕΞΙ ΓΙΑ ΠΟΡΤΑ 60cm	02-350
COMPAGNUCCI ΓΩΝΙΑΚΟ MAGIC ΣΥΡΜΑΤΙΝΟ ΜΕ ΦΡΕΝΟ FULL EXTENSION ΑΡΙΣΤΕΡΟ ΓΙΑ ΠΟΡΤΑ 60cm	02-349

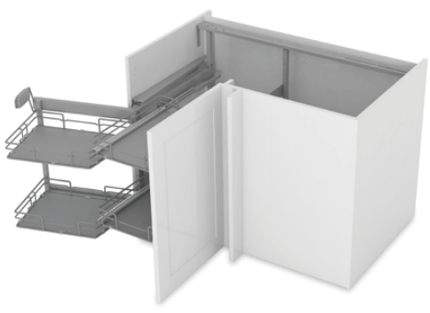

NEW PRODUCT

ΠΕΡΙΓΡΑΦΗ	ΚΩΔΙΚΟΣ
COMPAGNUCCI ΓΩΝΙΑΚΟ MAGIC ΣΥΡΜΑΤΙΝΟ ΜΕ ΦΡΕΝΟ FULL EXTENSION ΔΕΞΙ ΜΕ ΧΕΡΟΥΛΙ ΓΙΑ ΠΟΡΤΑ 45cm	02-3180
COMPAGNUCCI ΓΩΝΙΑΚΟ MAGIC ΣΥΡΜΑΤΙΝΟ ΜΕ ΦΡΕΝΟ FULL EXTENSION ΑΡΙΣΤΕΡΟ ΜΕ ΧΕΡΟΥΛΙ ΓΙΑ ΠΟΡΤΑ 45cm	02-3181
COMPAGNUCCI ΓΩΝΙΑΚΟ MAGIC ΣΥΡΜΑΤΙΝΟ ΜΕ ΦΡΕΝΟ FULL EXTENSION ΔΕΞΙ ΜΕ ΧΕΡΟΥΛΙ ΓΙΑ ΠΟΡΤΑ 60cm	Κ.Π.
COMPAGNUCCI ΓΩΝΙΑΚΟ MAGIC ΣΥΡΜΑΤΙΝΟ ΜΕ ΦΡΕΝΟ FULL EXTENSION ΑΡΙΣΤΕΡΟ ΜΕ ΧΕΡΟΥΛΙ ΓΙΑ ΠΟΡΤΑ 60cm	Κ.Π.

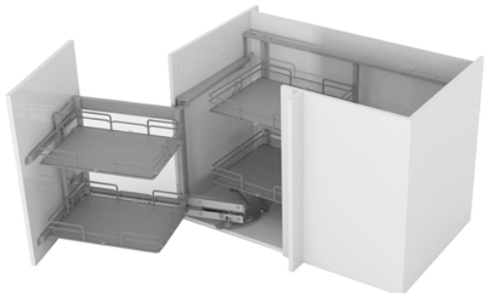

ΠΕΡΙΓΡΑΦΗ	ΚΩΔΙΚΟΣ
COMPAGNUCCI ΓΩΝΙΑΚΟ MAGIC ΣΥΡΜΑΤΙΝΟ ΜΕ ΦΡΕΝΟ ΔΕΞΙ ΓΙΑ ΠΟΡΤΑ 40cm	02-3160
COMPAGNUCCI ΓΩΝΙΑΚΟ MAGIC ΣΥΡΜΑΤΙΝΟ ΜΕ ΦΡΕΝΟ ΑΡΙΣΤΕΡΟ ΓΙΑ ΠΟΡΤΑ 40cm	02-3161
COMPAGNUCCI ΓΩΝΙΑΚΟ MAGIC ΣΥΡΜΑΤΙΝΟ ΜΕ ΦΡΕΝΟ ΔΕΞΙ ΓΙΑ ΠΟΡΤΑ 45cm	02-316
COMPAGNUCCI ΓΩΝΙΑΚΟ MAGIC ΣΥΡΜΑΤΙΝΟ ΜΕ ΦΡΕΝΟ ΑΡΙΣΤΕΡΟ ΓΙΑ ΠΟΡΤΑ 45cm	02-315
COMPAGNUCCI ΓΩΝΙΑΚΟ MAGIC ΣΥΡΜΑΤΙΝΟ ΜΕ ΦΡΕΝΟ ΓΙΑ ΠΟΡΤΑ 60cm	Κ.Π.
COMPAGNUCCI ΓΩΝΙΑΚΟ MAGIC ΜΕ ΦΡΕΝΟ ΔΕΞΙ ΜΕ ΓΚΡΙ ΒΑΣΗ ΓΙΑ ΠΟΡΤΑ 45cm	02-346
COMPAGNUCCI ΓΩΝΙΑΚΟ MAGIC ΜΕ ΦΡΕΝΟ ΑΡΙΣΤΕΡΟ ΜΕ ΓΚΡΙ ΒΑΣΗ ΓΙΑ ΠΟΡΤΑ 45cm	02-345



ΠΕΡΙΓΡΑΦΗ	ΚΩΔΙΚΟΣ
COMPAGNUCCI ΒΑΓΟΝΕΤΟ ΔΙΟΡΟΦΟ Κ30 ΜΕ ΦΡΕΝΟ ΧΡΩΜΙΟ	02-325
COMPAGNUCCI ΒΑΓΟΝΕΤΟ ΔΙΟΡΟΦΟ Κ40 ΜΕ ΦΡΕΝΟ ΧΡΩΜΙΟ	02-326
COMPAGNUCCI ΒΑΓΟΝΕΤΟ ΔΙΟΡΟΦΟ Κ45 ΜΕ ΦΡΕΝΟ ΧΡΩΜΙΟ	02-327
COMPAGNUCCI ΒΑΓΟΝΕΤΟ ΔΙΟΡΟΦΟ Κ50 ΜΕ ΦΡΕΝΟ ΧΡΩΜΙΟ	02-328
COMPAGNUCCI ΒΑΓΟΝΕΤΟ ΔΙΟΡΟΦΟ Κ60 ΜΕ ΦΡΕΝΟ ΧΡΩΜΙΟ	02-329

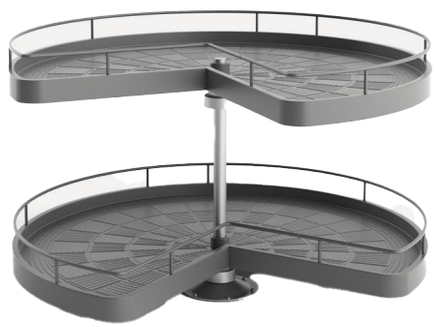

ΠΕΡΙΓΡΑΦΗ	ΚΩΔΙΚΟΣ
COMPAGNUCCI ΠΕΡΙΣΤΡΕΦΌΜΕΝΟ 3/4 Φ72 ΠΛΑΣΤΙΚΟ ΓΚΡΙ	02-347
COMPAGNUCCI ΠΕΡΙΣΤΡΕΦΌΜΕΝΟ 3/4 Φ82 ΠΛΑΣΤΙΚΟ ΓΚΡΙ	02-348

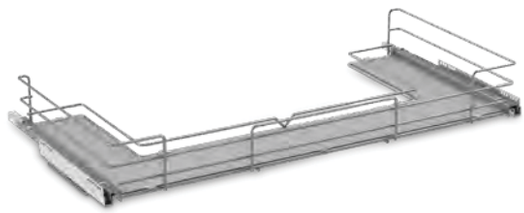

ΠΕΡΙΓΡΑΦΗ	ΚΩΔΙΚΟΣ
COMPAGNUCCI ΚΑΛΑΘΙ ΤΗΛΕΣΚΟΠΙΚΟ ΝΕΡΟΧΥΤΗ ΜΕ ΦΡΕΝΟ ΚΑΙ ΑΝΤΙΟΛΙΣΘΗΤΙΚΟ ΤΑΠΗΤΑ Κ90 ΧΡΩΜΙΟ	02-331

Κλειδαριές | Κύλινδροι | Μεντεσέδες
Σύρτες | Εξαρτήματα Παντζουριών





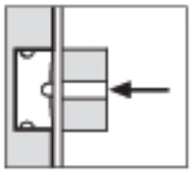

- Κέντρο 90mm
- 22mm οβάλ ή τετράγωνη πρόσοψη (πλάκα)
- 3 διαστάσεις βάθους: 40-45-50 mm

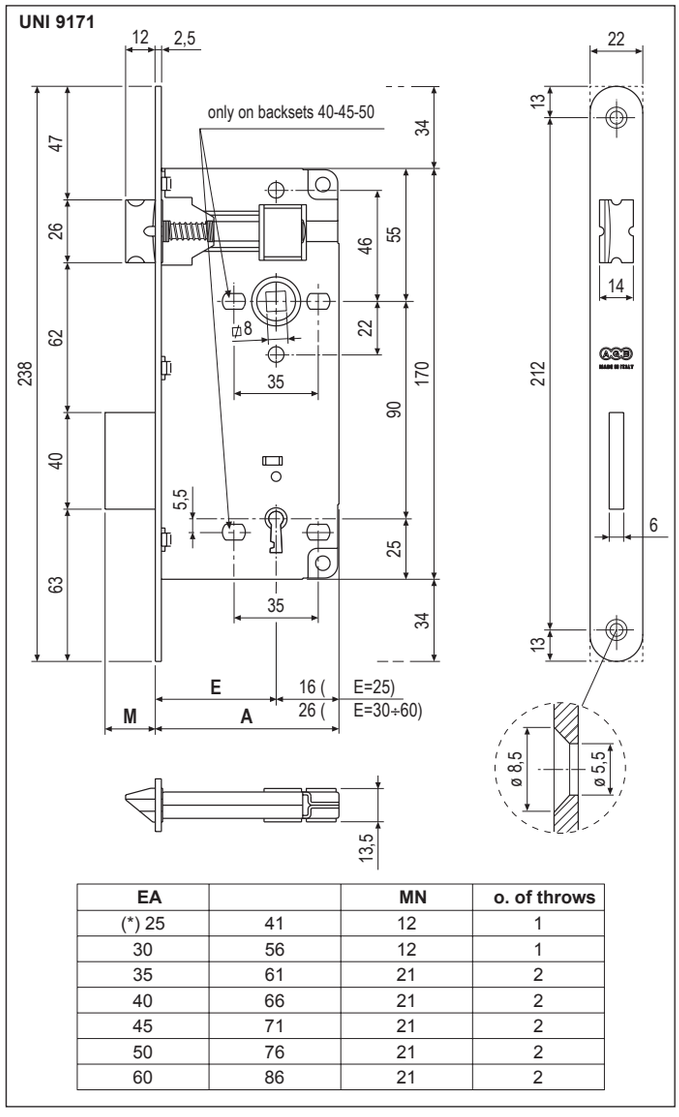

EA		MN	o. of throws
(*) 25	41	12	1
30	56	12	1
35	61	21	2
40	66	21	2
45	71	21	2
50	76	21	2
60	86	21	2

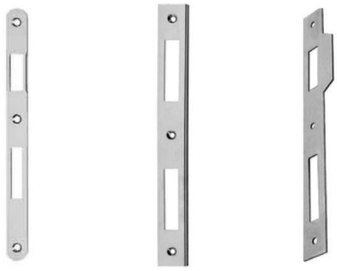

ΠΕΡΙΓΡΑΦΗ	ΚΩΔΙΚΟΣ
ΟΒΑΛ 90Κ 40mm ΧΡΥΣΗ	06-012
ΟΒΑΛ 90Κ 40mm ΝΙΚΕΛ	06-0122
ΟΒΑΛ 90Κ 40mm ΜΠΡΟΝΖΕ	06-0031
ΟΒΑΛ 90Κ 45mm ΧΡΥΣΗ	06-01200
ΟΒΑΛ 90Κ 45mm ΝΙΚΕΛ	06-01201
ΟΒΑΛ 90Κ 50mm ΧΡΥΣΗ	06-0120
ΟΒΑΛ 90Κ 50mm ΝΙΚΕΛ	06-01220
ΤΕΤΡΑΓΩΝΗ 90Κ 40mm ΧΡΥΣΗ	06-001
ΤΕΤΡΑΓΩΝΗ 90Κ 40mm ΝΙΚΕΛ	06-0121
ΤΕΤΡΑΓΩΝΗ 90Κ 40mm ΧΡΥΣΗ ΓΩΝΙΑΚΟ	06-01221
ΤΕΤΡΑΓΩΝΗ 90Κ 40mm ΝΙΚΕΛ ΓΩΝΙΑΚΟ	06-01222
ΤΕΤΡΑΓΩΝΗ 90Κ 45mm ΝΙΚΕΛ	06-01210

Καμαρόπορτας 75Κ Οβάλ - Τετράγωνη



Κλειδαριά καμαρόπορτας
• Κέντρο 75mm
• 24mm τετράγωνη και οβάλ πρόσοψη (πλάκα)
• Βάθος: 45 mm



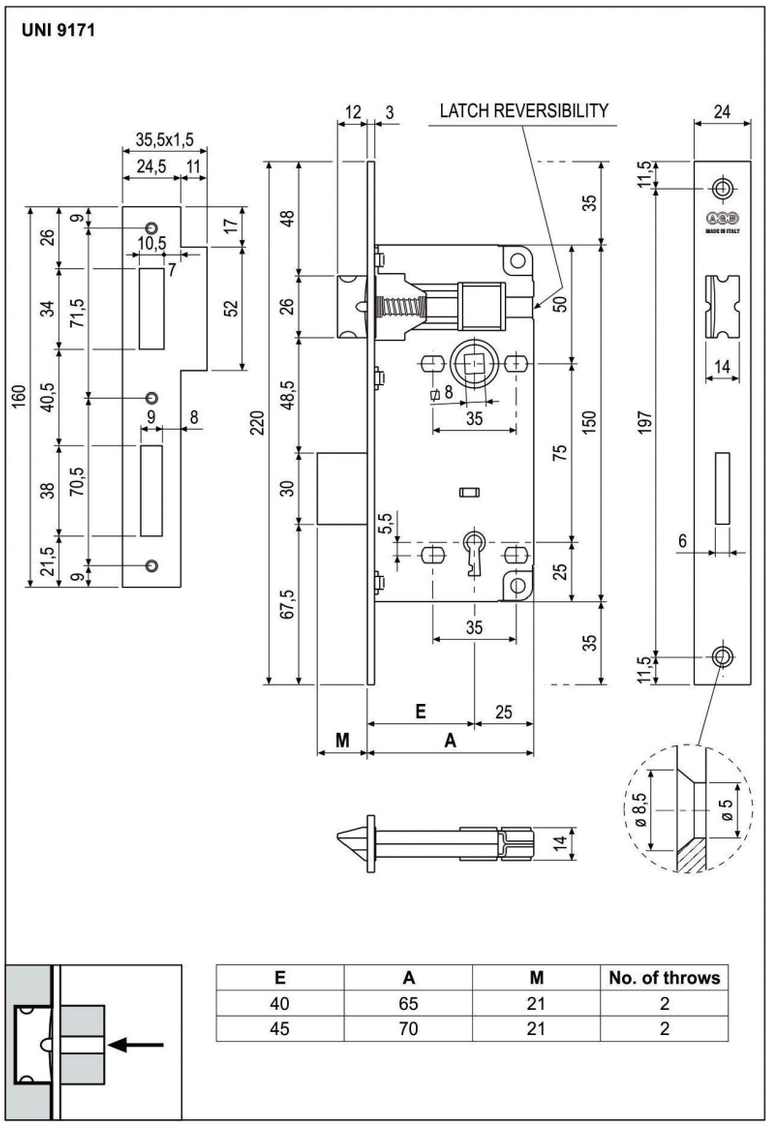

E	A	M	No. of throws
40	65	21	2
45	70	21	2

ΠΕΡΙΓΡΑΦΗ	ΚΩΔΙΚΟΣ
ΤΕΤΡΑΓΩΝΗ 75Κ 45mm ΧΡΥΣΗ, ΙΣΙΟ ΑΝΤΙΚΡΙΣΜΑ	06-00620
ΤΕΤΡΑΓΩΝΗ 75Κ 45mm ΝΙΚΕΛ, ΙΣΙΟ ΑΝΤΙΚΡΙΣΜΑ	06-00600
ΤΕΤΡΑΓΩΝΗ 75Κ 45mm ΧΡΥΣΗ, ΑΝΤΙΚΡΙΣΜΑ ΑΥΤΙ	06-0062
ΤΕΤΡΑΓΩΝΗ 75Κ 45mm ΝΙΚΕΛ, ΑΝΤΙΚΡΙΣΜΑ ΑΥΤΙ	06-0060
ΤΕΤΡΑΓΩΝΗ 75Κ 40mm ΧΡΥΣΗ, ΙΣΙΟ ΑΝΤΙΚΡΙΣΜΑ	06-0063
ΤΕΤΡΑΓΩΝΗ 75Κ 40mm ΝΙΚΕΛ, ΙΣΙΟ ΑΝΤΙΚΡΙΣΜΑ	06-0064
ΟΒΑΛ 75Κ 45mm ΧΡΥΣΗ	06-008
ΟΒΑΛ 75Κ 45mm ΝΙΚΕΛ	06-0061
ΟΒΑΛ 75Κ 40mm ΧΡΥΣΗ	06-0065
ΟΒΑΛ 75Κ 40mm ΝΙΚΕΛ	06-0079



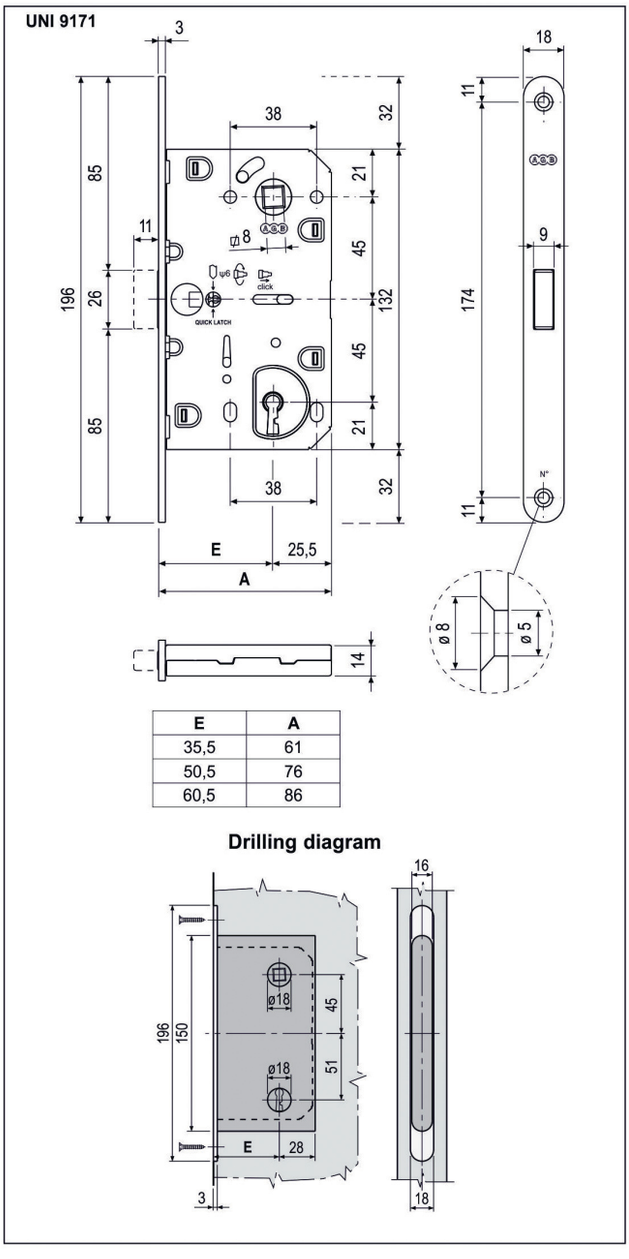

E	A
35,5	61
50,5	76
60,5	86

Μαγνητική κλειδαριά POLARIS 2XT με κλειδί
- Κέντρο 90 mm
- 18 mm οβάλ πρόσοψη (πλάκα)
- Βάθος 50,5 ή 60,5 mm
- Μπορεί να αντικατασταθεί τέλεια με την κλειδαριά MEDIANA EVOLUTION

ΠΕΡΙΓΡΑΦΗ	ΚΩΔΙΚΟΣ
ΟΒΑΛ 90Κ 50mm ΧΡΥΣΗ	06-0130
ΟΒΑΛ 90Κ 50mm ΝΙΚΕΛ	06-0131
ΟΒΑΛ 90Κ 50mm ΑΝΤΙΚΕ	06-01332
ΟΒΑΛ 90Κ 50mm ΝΙΚΕΛ ΜΑΤ	06-01310
ΟΒΑΛ 90Κ 50mm ΜΑΥΡΗ	06-01312
ΟΒΑΛ 90Κ 50mm ΛΕΥΚΗ	06-01339
ΟΒΑΛ 90Κ 50mm ΓΚΡΙ	06-01334

* ΔΙΑΤΙΘΕΤΑΙ ΚΑΙ ΣΕ 60mm ΚΑΤΟΠΙΝ ΠΑΡΑΓΓΕΛΙΑΣ



ΠΕΡΙΓΡΑΦΗ
ΑΝΤΙΚΡΙΣΜΑ ΜΑΓΝΗΤΙΚΗΣ ΔΙΠΛΟ ΓΙΑ ΞΥΛΙΝΗ ΚΑΣΑ
ΚΩΔΙΚΟΣ
06-1151



ΠΕΡΙΓΡΑΦΗ
ΑΝΤΙΚΡΙΣΜΑ ΜΑΓΝΗΤΙΚΗΣ ΜΟΝΟ ΓΙΑ ΞΥΛΙΝΗ ΚΑΣΑ
ΚΩΔΙΚΟΣ
06-1156



ΠΕΡΙΓΡΑΦΗ
ΑΝΤΙΚΡΙΣΜΑ ΜΑΓΝΗΤΙΚΗΣ ΡΥΘΜΙΖΟΜΕΝΟ ΓΙΑ ΞΥΛΙΝΗ ΚΑΣΑ
ΚΩΔΙΚΟΣ
06-1172



ΠΕΡΙΓΡΑΦΗ
ΑΝΤΙΚΡΙΣΜΑ ΜΑΓΝΗΤΙΚΗΣ ΜΟΝΟ ΓΙΑ ΚΑΣΑ ΑΛΟΥΜΙΝΙΟΥ
ΚΩΔΙΚΟΣ
06-1165

Polaris Μαγνητική Λουτρού



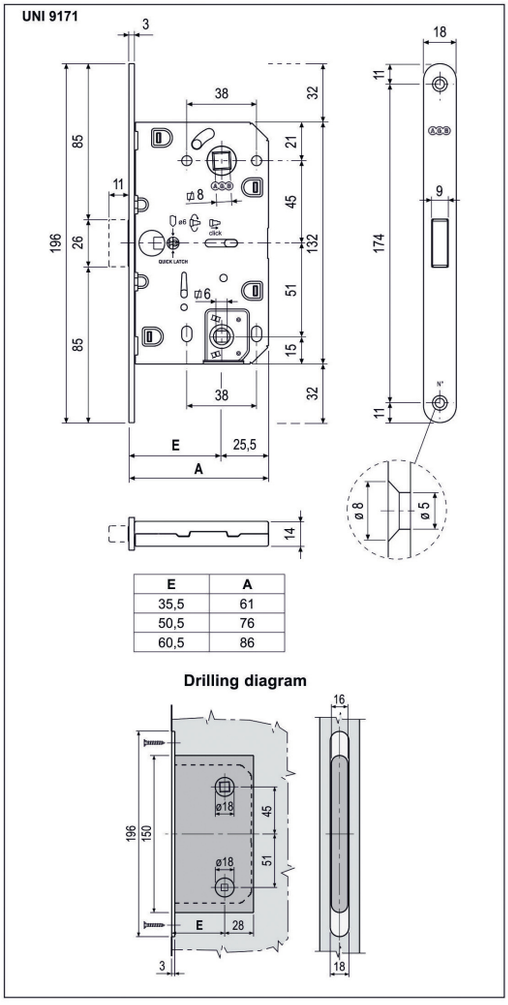

E	A
35,5	61
50,5	76
60,5	86

Μαγνητική κλειδαριά λουτρού POLARIS 2XT
- Κέντρο 96mm
- 18mm οβάλ πρόσοψη (πλάκα)
- Βάθος: 50,5 mm

ΠΕΡΙΓΡΑΦΗ	ΚΩΔΙΚΟΣ
ΟΒΑΛ 90Κ 50mm ΧΡΥΣΗ	06-0132
ΟΒΑΛ 90Κ 50mm ΝΙΚΕΛ	06-0133
ΟΒΑΛ 90Κ 50mm ΑΝΤΙΚΕ	06-01331
ΟΒΑΛ 90Κ 50mm ΝΙΚΕΛ ΜΑΤ	06-01311
ΟΒΑΛ 90Κ 50mm ΜΑΥΡΗ ΜΑΤ	06-01313
ΟΒΑΛ 90Κ 50mm ΓΚΡΙ ΜΑΤ	06-01335
ΟΒΑΛ 90Κ 50mm ΛΕΥΚΗ ΜΑΤ	06-01340

* ΔΙΑΤΙΘΕΤΑΙ ΚΑΙ ΣΕ 60mm ΚΑΤΟΠΙΝ ΠΑΡΑΓΓΕΛΙΑΣ



ΠΕΡΙΓΡΑΦΗ
ΑΝΤΙΚΡΙΣΜΑ ΜΑΓΝΗΤΙΚΗΣ ΔΙΠΛΟ ΓΙΑ ΞΥΛΙΝΗ ΚΑΣΑ
ΚΩΔΙΚΟΣ
06-1151



ΠΕΡΙΓΡΑΦΗ
ΑΝΤΙΚΡΙΣΜΑ ΜΑΓΝΗΤΙΚΗΣ ΜΟΝΟ ΓΙΑ ΞΥΛΙΝΗ ΚΑΣΑ
ΚΩΔΙΚΟΣ
06-1156



ΠΕΡΙΓΡΑΦΗ
ΑΝΤΙΚΡΙΣΜΑ ΜΑΓΝΗΤΙΚΗΣ ΡΥΘΜΙΖΟΜΕΝΟ ΓΙΑ ΞΥΛΙΝΗ ΚΑΣΑ
ΚΩΔΙΚΟΣ
06-1172

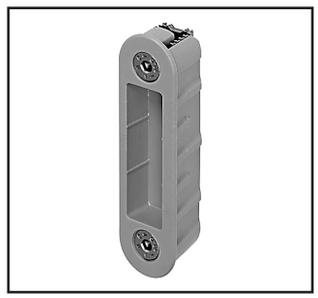

ΠΕΡΙΓΡΑΦΗ
ΑΝΤΙΚΡΙΣΜΑ ΜΑΓΝΗΤΙΚΗΣ ΜΟΝΟ ΓΙΑ ΚΑΣΑ ΑΛΟΥΜΙΝΙΟΥ
ΚΩΔΙΚΟΣ
06-1165



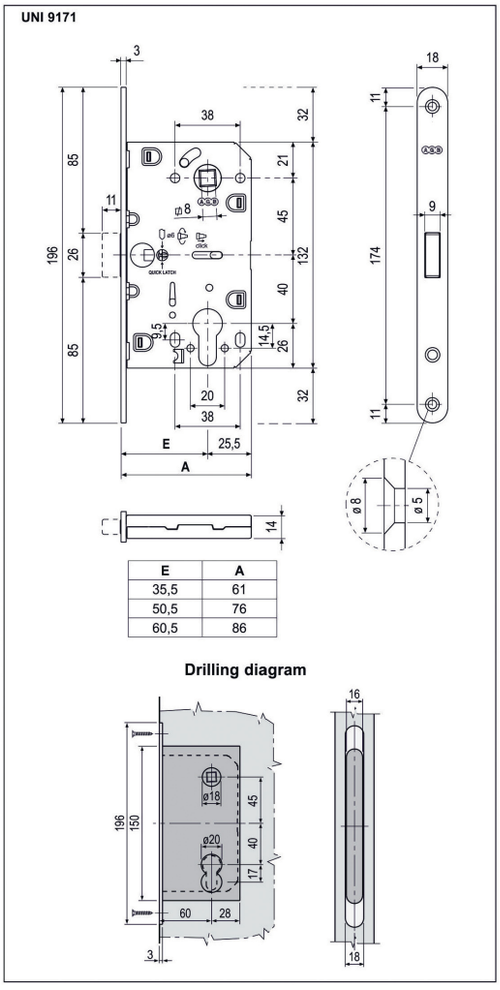

E	A
35,5	61
50,5	76
60,5	86

Μαγνητική κλειδαριά ασφαλείας (κυλίνδρου)
POLARIS 2XT
• Κέντρο 85mm
• 18mm οβάλ πρόσοψη (πλάκα)
• Βάθος: 50,5 ή 60,5 mm

ΠΕΡΙΓΡΑΦΗ	ΚΩΔΙΚΟΣ
ΟΒΑΛ 85Κ 50mm ΧΡΥΣΗ	06-01804
ΟΒΑΛ 85Κ 50mm ΝΙΚΕΛ	06-01803
ΟΒΑΛ 85Κ 50mm ΝΙΚΕΛ ΜΑΤ	06-01842
ΟΒΑΛ 85Κ 50mm ΑΝΤΙΚΕ	06-01806
ΟΒΑΛ 85Κ 50mm ΜΑΥΡΗ	06-01805
ΟΒΑΛ 85Κ 50mm ΓΚΡΙ	06-01336
ΟΒΑΛ 85Κ 50mm ΛΕΥΚΗ	06-01809

* ΔΙΑΤΙΘΕΤΑΙ ΚΑΙ ΣΕ 60mm ΚΑΤΟΠΙΝ ΠΑΡΑΓΓΕΛΙΑΣ



ΠΕΡΙΓΡΑΦΗ
ΑΝΤΙΚΡΙΣΜΑ ΜΑΓΝΗΤΙΚΗΣ ΔΙΠΛΟ ΓΙΑ ΞΥΛΙΝΗ ΚΑΣΑ
ΚΩΔΙΚΟΣ
06-1151



ΠΕΡΙΓΡΑΦΗ
ΑΝΤΙΚΡΙΣΜΑ ΜΑΓΝΗΤΙΚΗΣ ΜΟΝΟ ΓΙΑ ΞΥΛΙΝΗ ΚΑΣΑ
ΚΩΔΙΚΟΣ
06-1156



ΠΕΡΙΓΡΑΦΗ
ΑΝΤΙΚΡΙΣΜΑ ΜΑΓΝΗΤΙΚΗΣ ΡΥΘΜΙΖΟΜΕΝΟ ΓΙΑ ΞΥΛΙΝΗ ΚΑΣΑ
ΚΩΔΙΚΟΣ
06-1172



ΠΕΡΙΓΡΑΦΗ
ΑΝΤΙΚΡΙΣΜΑ ΜΑΓΝΗΤΙΚΗΣ ΜΟΝΟ ΓΙΑ ΚΑΣΑ ΑΛΟΥΜΙΝΙΟΥ
ΚΩΔΙΚΟΣ
06-1165

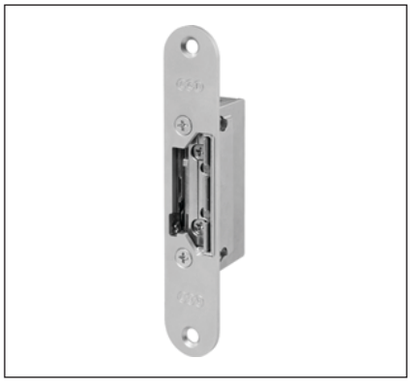

NEW PRODUCT

• Ηλεκτρικό μαγνητικό αντίκρυσμα με ενσωματωμένη πλάκα.
• Μπορεί να συνδυαστεί με την μαγνητική κλειδαριά Polaris και την Revolution.
• Υπάρχει η δυνατότητα ρύθμισης της πίεσης της πόρτας -1/+2mm.

ΠΡΟΣΟΧΗ! Εάν το χρησιμοποιήσουμε με την μαγνητική κλειδαριά Vitra, ενδείκνυται η χρήση UPS.

ΠΕΡΙΓΡΑΦΗ	ΚΩΔΙΚΟΣ
ΗΛΕΚΤΡΙΚΟ ΚΥΠΡΙ 10V-24V AGB ΓΙΑ ΜΑΓΝΗΤΙΚΗ ΚΛΕΙΔΑΡΙΑ	06-01804

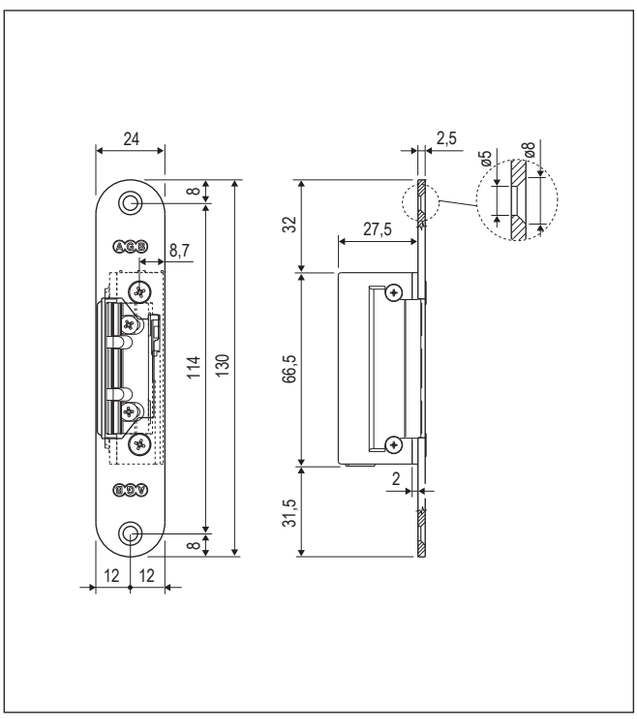

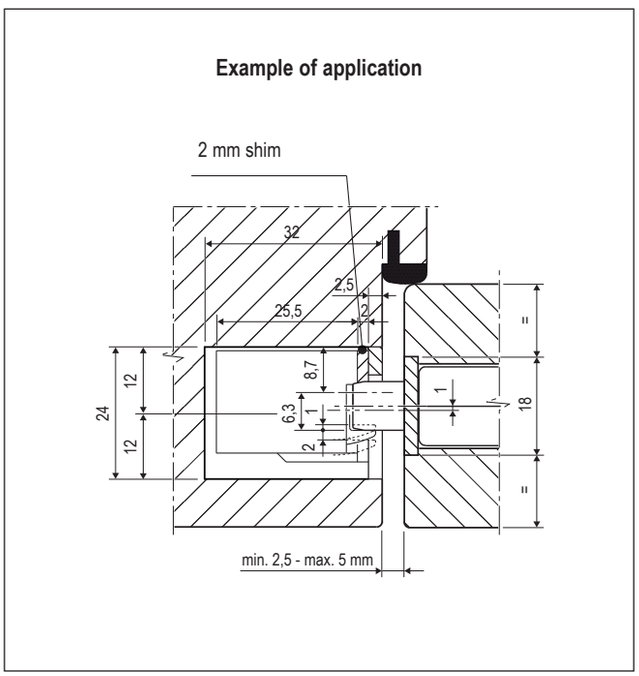



NEW PRODUCT

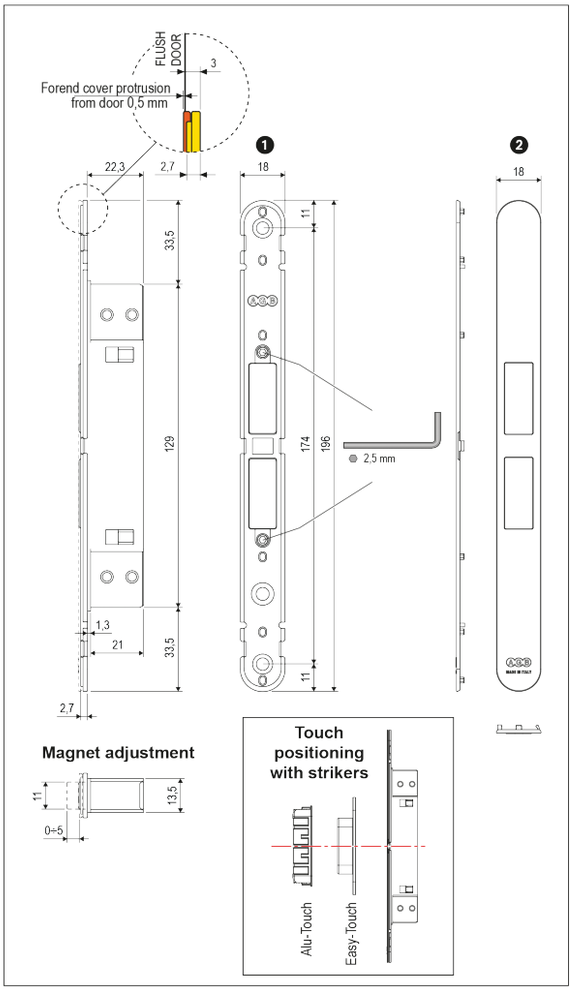

- 18mm οβάλ πρόσοψη (πλάκα)
- Βάθος: 21 mm

ΠΕΡΙΓΡΑΦΗ	ΚΩΔΙΚΟΣ
ΚΛΕΙΔΑΡΙΑ TOUCH ΚΑΜΑΡΟΠΟΡΤΑΣ	06-0141
ΚΑΛΥΜΜΑ ΓΙΑ ΚΛΕΙΔΑΡΙΑ TOUCH	06-0142



ΠΕΡΙΓΡΑΦΗ
ΑΝΤΙΚΡΙΣΜΑ ΓΙΑ ΠΟΡΤΑ ΑΛΟΥΜΙΝΙΟΥ
ΚΩΔΙΚΟΣ
06-0145

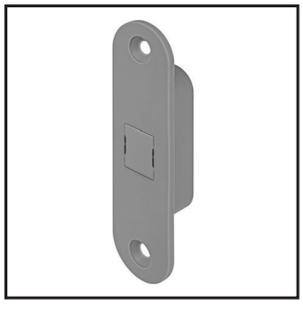

ΠΕΡΙΓΡΑΦΗ
ΑΝΤΙΚΡΙΣΜΑ ΓΙΑ ΠΟΡΤΑ ΞΥΛΙΝΗ
ΚΩΔΙΚΟΣ
06-0143



ΠΕΡΙΓΡΑΦΗ
ΚΙΤ ΑΝΤΙΚΡΙΣΜΑΤΩΝ ΞΥΛΙΝΗ ΠΟΡΤΑ - ΞΥΛΙΝΗ ΚΑΣΑ
ΚΩΔΙΚΟΣ
06-0144



ΠΕΡΙΓΡΑΦΗ
ΚΙΤ ΑΝΤΙΚΡΙΣΜΑΤΩΝ ΞΥΛΙΝΗ ΠΟΡΤΑ - ΚΑΣΑ ΑΛΟΥΜΙΝΙΟΥ
ΚΩΔΙΚΟΣ
06-01440

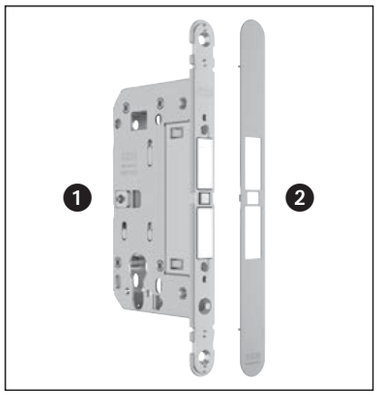

NEW PRODUCT

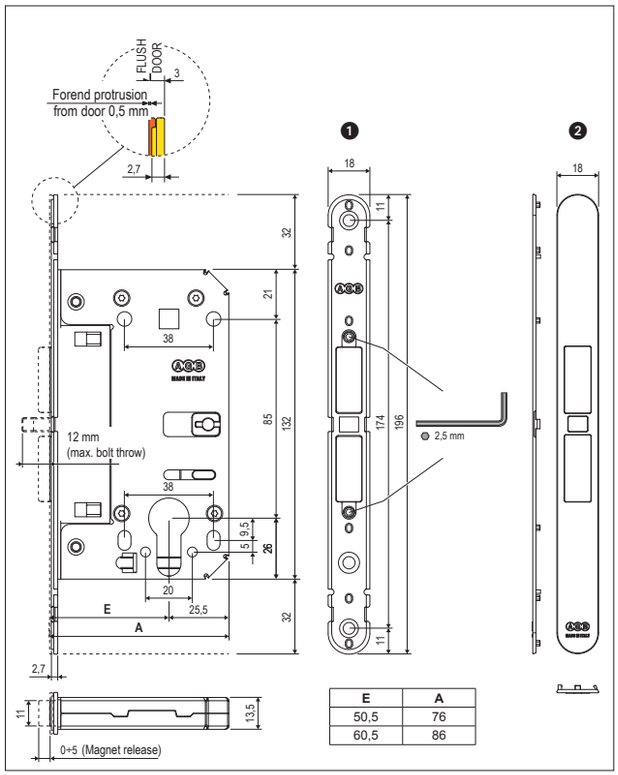

•Κέντρο 85mm
•18x196mm οβάλ πρόσοψη (πλάκα). Στα πρότυπα των κλειδαριών Polaris και MEDIANA
•Βάθος 50,5mm και 60,5mm.

ΠΕΡΙΓΡΑΦΗ	ΚΩΔΙΚΟΣ
ΚΛΕΙΔΑΡΙΑ TOUCH ΑΣΦΑΛΕΙΑΣ	Κ.Π.
ΚΑΛΥΜΜΑ ΓΙΑ ΚΛΕΙΔΑΡΙΑ TOUCH	06-01420

Διατίθεται σε νίκελ ματ, λευκό και μαύρο.



ΠΕΡΙΓΡΑΦΗ
ΑΝΤΙΚΡΙΣΜΑ ΓΙΑ ΠΟΡΤΑ ΑΛΟΥΜΙΝΙΟΥ
ΚΩΔΙΚΟΣ
06-0145

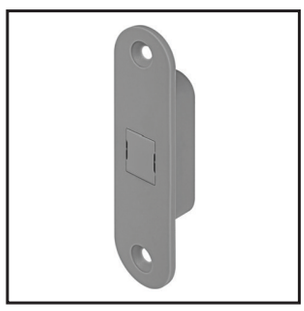

ΠΕΡΙΓΡΑΦΗ
ΑΝΤΙΚΡΙΣΜΑ ΓΙΑ ΠΟΡΤΑ ΞΥΛΙΝΗ
ΚΩΔΙΚΟΣ
06-0143

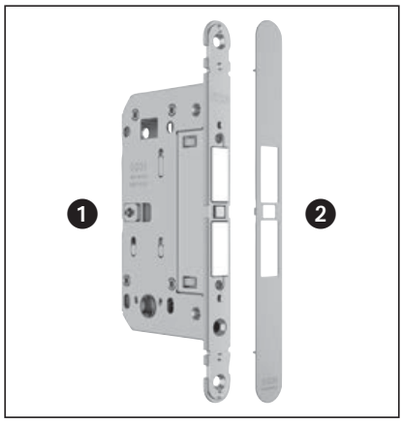

NEW PRODUCT

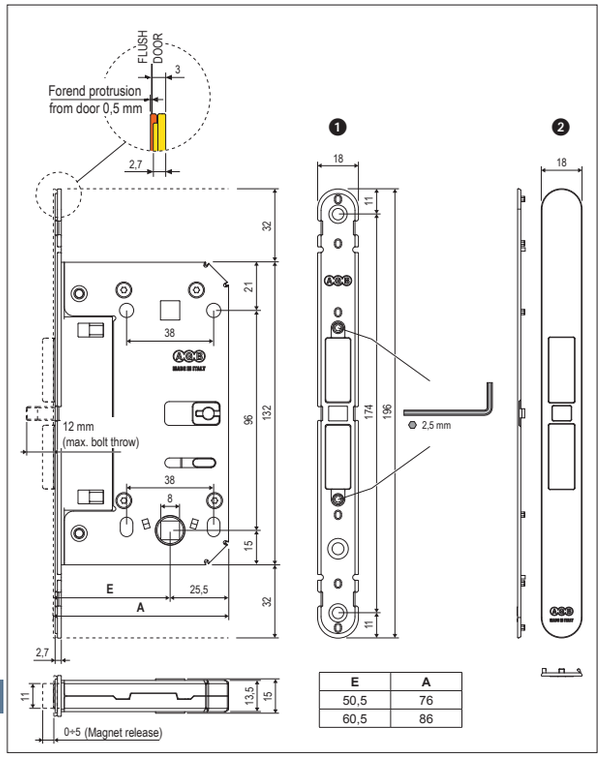

•Κέντρο 96mm
•18x196mm οβάλ πρόσοψη (πλάκα). Στα πρότυπα των κλειδαριών Polaris και MEDIANA
•Βάθος 50,5mm και 60,5mm.

ΠΕΡΙΓΡΑΦΗ	ΚΩΔΙΚΟΣ
ΚΛΕΙΔΑΡΙΑ TOUCH ΛΟΥΤΡΟΥ	Κ.Π.
ΚΑΛΥΜΜΑ ΓΙΑ ΚΛΕΙΔΑΡΙΑ TOUCH	06-01420

Διατίθεται σε νίκελ ματ, λευκό και μαύρο.



ΠΕΡΙΓΡΑΦΗ
ΑΝΤΙΚΡΙΣΜΑ ΓΙΑ ΠΟΡΤΑ ΑΛΟΥΜΙΝΙΟΥ
ΚΩΔΙΚΟΣ
06-0145

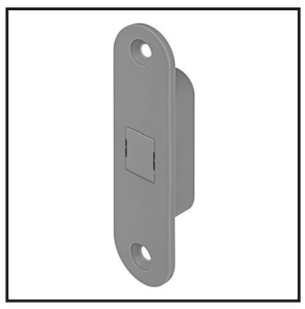

ΠΕΡΙΓΡΑΦΗ
ΑΝΤΙΚΡΙΣΜΑ ΓΙΑ ΠΟΡΤΑ ΞΥΛΙΝΗ
ΚΩΔΙΚΟΣ
06-0143

Χερούλι Wave







- Εύκολο στην εγκατάσταση
- Συνδυάζεται αποκλειστικά με συγκεκριμένες κλειδαριές Touch-Wave ή Polaris-Wave
- Μπορεί να εφαρμοστεί τόσο σε συρόμενες όσο και σε ανοιγόμενες πόρτες

ΠΕΡΙΓΡΑΦΗ	ΚΩΔΙΚΟΣ
WAVE ΑΣΦΑΛΕΙΑΣ	Κ.Π.
WAVE ΚΑΜΑΡΟΠΟΡΤΑ	Κ.Π.
WAVE ΛΟΥΤΡΟΥ	Κ.Π.

Όλες οι WAVE διατίθενται σε νίκελ ματ, λευκό και μαύρο.

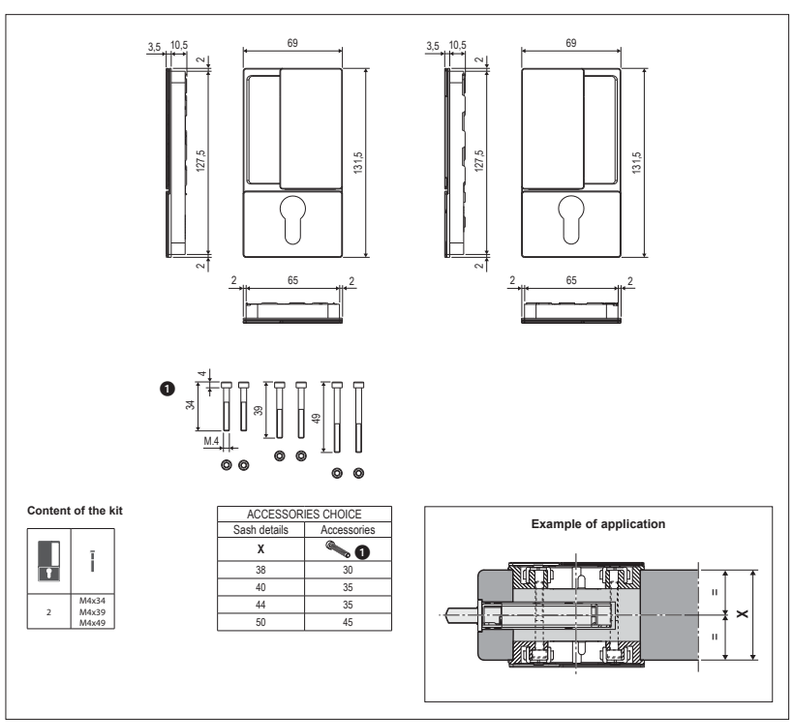





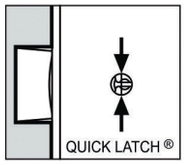

Κλειδαριά MEDIANA EVOLUTION
με πλαστική γλώσσα
• Κέντρο 90mm
• 18mm οβάλ πρόσοψη (πλάκα)
• Βάθος: 50,5 ή 60,5 mm
• Κατόπιν παραγγελίας η ίδια κλειδαριά διατίθεται και με 16mm πλάκα καθώς και με μεταλλική γλώσσα

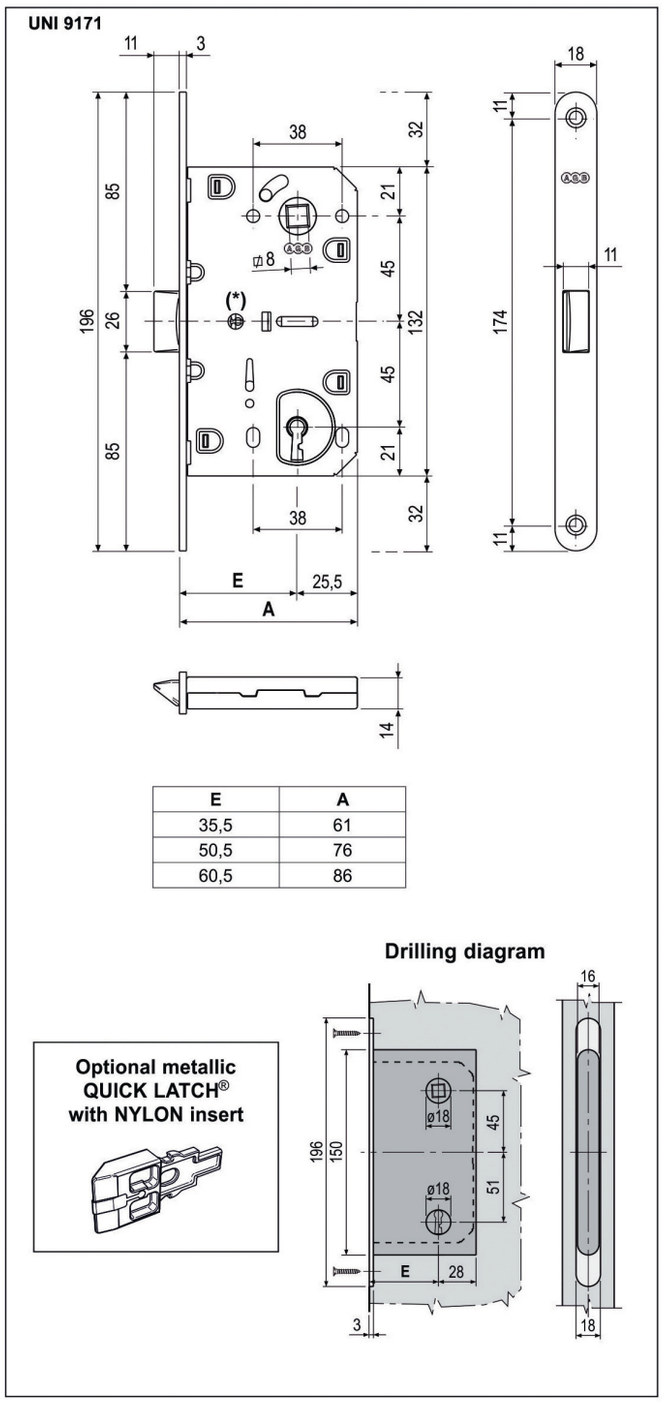

E	A
35,5	61
50,5	76
60,5	86

ΠΕΡΙΓΡΑΦΗ	ΚΩΔΙΚΟΣ
ΟΒΑΛ 90Κ ΧΡΥΣΗ	06-0124
ΟΒΑΛ 90Κ ΝΙΚΕΛ	06-01240
ΟΒΑΛ 90Κ ΜΑΥΡΗ	06-01247
ΟΒΑΛ 90Κ ΜΠΡΟΝΖΕ	06-01250



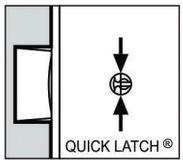

Κλειδαριά Λουτρού MEDIANA EVOLUTION
με πλαστική γλώσσα
• Κέντρο 96mm
• 18mm οβάλ πρόσοψη (πλάκα)
• Βάθος: 50,5 mm ή 60,5 mm
• Κατόπιν παραγγελίας η ίδια κλειδαριά διατίθεται και με 16mm πλάκα καθώς και με μεταλλική γλώσσα

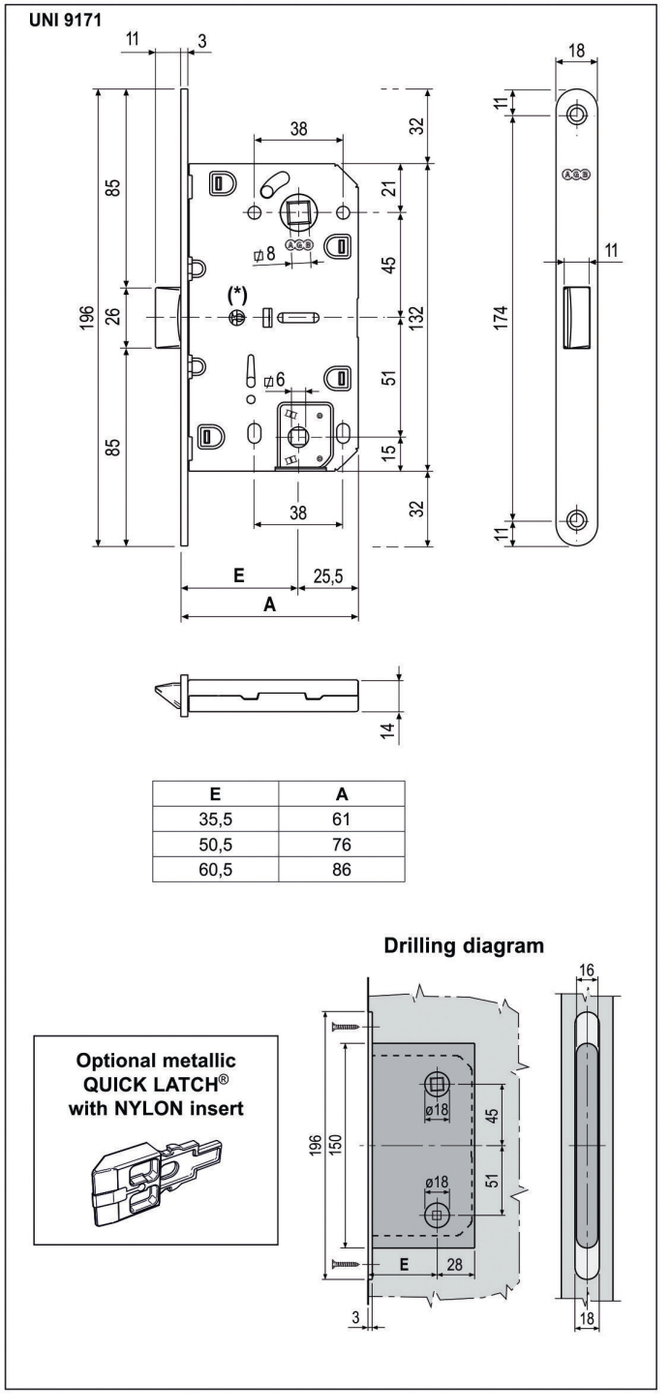

E	A
35,5	61
50,5	76
60,5	86

ΠΕΡΙΓΡΑΦΗ	ΚΩΔΙΚΟΣ
ΟΒΑΛ 90Κ ΝΙΚΕΛ	06-01244
ΟΒΑΛ 90Κ ΧΡΥΣΗ	06-01243
ΟΒΑΛ 90Κ ΜΑΥΡΗ	06-01249



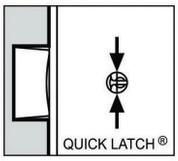

Κλειδαριά ασφαλείας (κυλίνδρου) MEDIANA EVOLUTION με πλαστική γλώσσα
• Κέντρο 85mm
• 18mm οβάλ πρόσοψη (πλάκα)
• Βάθος: 50,5 ή 60,5 mm
• Κατόπιν παραγγελίας η ίδια κλειδαριά διατίθεται και με 16mm πλάκα καθώς και με μεταλλική γλώσσα

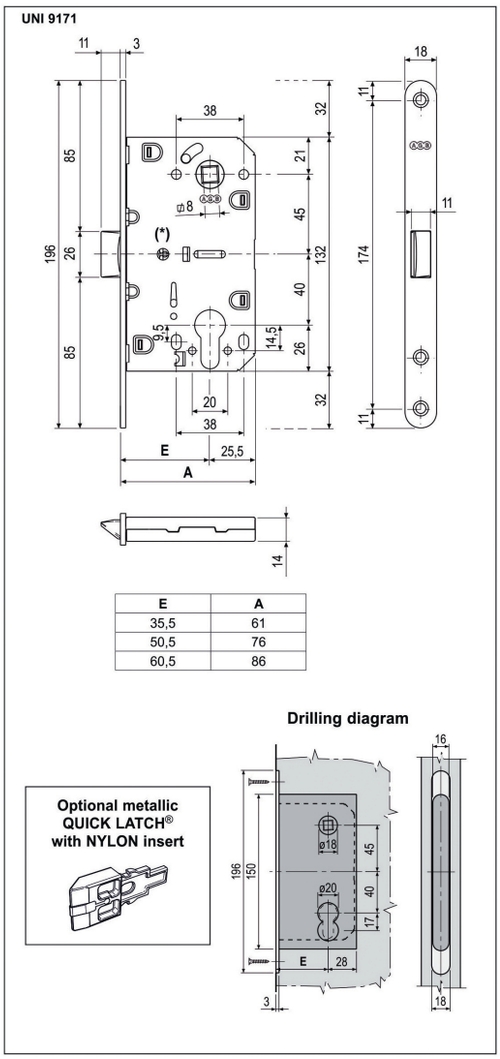

E	A
35,5	61
50,5	76
60,5	86

ΠΕΡΙΓΡΑΦΗ	ΚΩΔΙΚΟΣ
ΟΒΑΛ 85Κ ΧΡΥΣΗ	06-00321
ΟΒΑΛ 85Κ ΝΙΚΕΛ	06-00320
ΟΒΑΛ 85Κ ΜΑΥΡΗ	06-00322

Αντικρίσματα Mediana

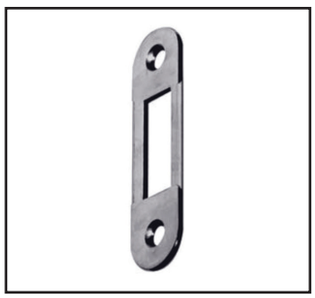

ΠΕΡΙΓΡΑΦΗ
ΑΝΤΙΚΡΙΣΜΑ ΟΒΑΛ

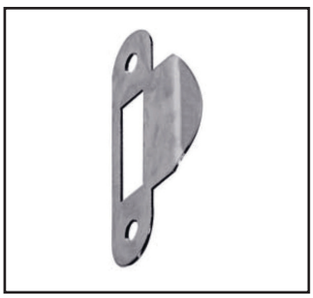

ΠΕΡΙΓΡΑΦΗ	ΚΩΔΙΚΟΣ
ΑΝΤΙΚΡΙΣΜΑ ΟΒΑΛ ΜΕ ΑΥΤΙ	06-1143



ΠΕΡΙΓΡΑΦΗ	ΚΩΔΙΚΟΣ
ΑΝΤΙΚΡΙΣΜΑ ΡΥΘΜΙΖΟΜΕΝΟ	06-1171

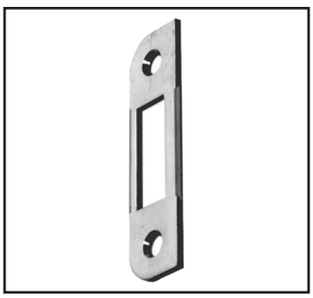

ΠΕΡΙΓΡΑΦΗ	ΚΩΔΙΚΟΣ
ΑΝΤΙΚΡΙΣΜΑ ΤΕΤΡΑΓΩΝΟ	06-11710

Centro F 18mm - 22mm Καμαρόπορτας



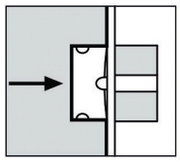

Κλειδαριά CENTRO καμαρόπορτας (με κλειδί)
- Κέντρο 90mm
- 18mm οβάλ πρόσοψη (πλάκα)
- Βάθος: 50 mm

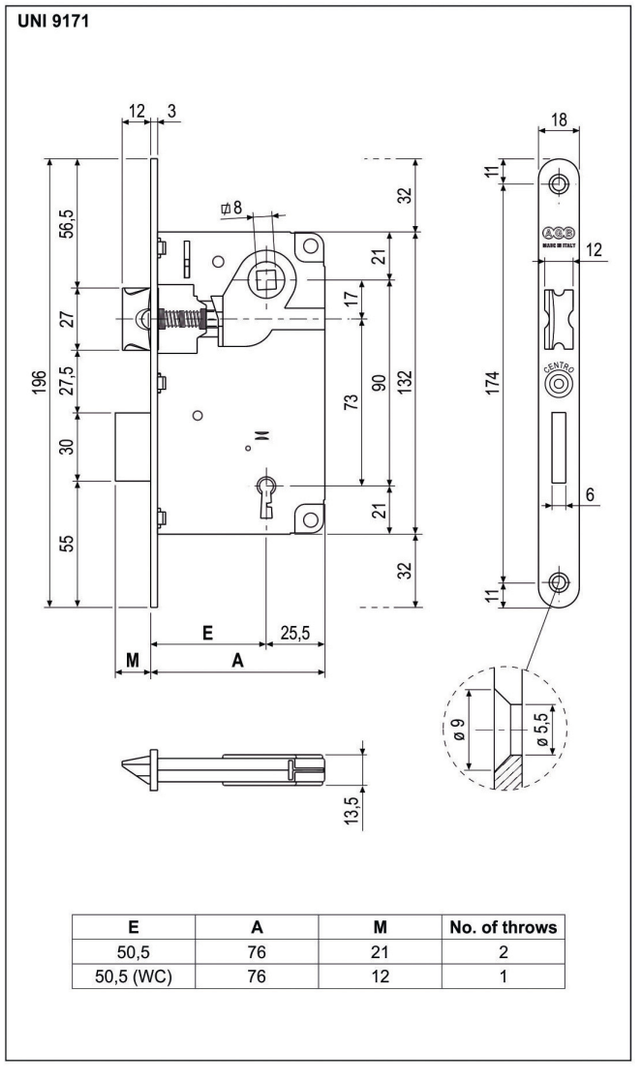

E	A	M	No. of throws
50,5	76	21	2
50,5 (WC)	76	12	1

ΠΕΡΙΓΡΑΦΗ	ΚΩΔΙΚΟΣ
ΟΒΑΛ ΝΙΚΕΛ F18mm	06-0125
ΟΒΑΛ ΧΡΥΣΗ F18mm	06-0123
ΟΒΑΛ ΝΙΚΕΛ F22mm	06-01242
ΟΒΑΛ ΧΡΥΣΗ F22mm	06-01241



Κλειδαριά λουτρού CENTRO
- Κέντρο 90mm
- 18mm και 22mm οβάλ πρόσοψη (πλάκα)
- Βάθος: 50 mm
- Οβάλ αντίκρισμα απλό

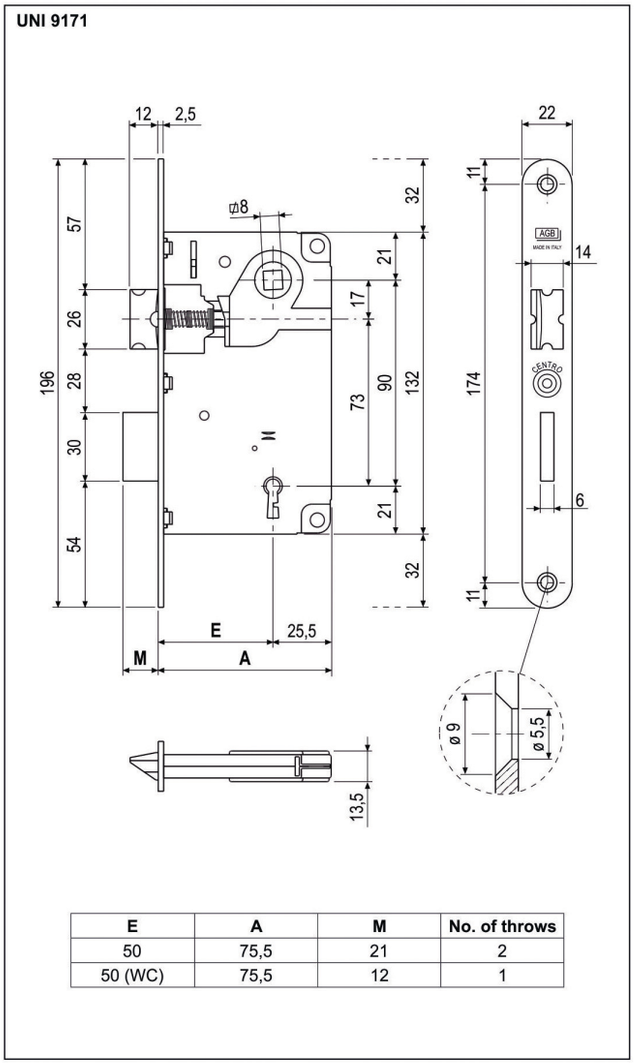

E	A	M	No. of throws
50	75,5	21	2
50 (WC)	75,5	12	1

ΠΕΡΙΓΡΑΦΗ	ΚΩΔΙΚΟΣ
ΟΒΑΛ ΝΙΚΕΛ F18mm	06-0126
ΟΒΑΛ ΧΡΥΣΗ F18mm	06-0127
ΟΒΑΛ ΝΙΚΕΛ F22mm	06-01981
ΟΒΑΛ ΧΡΥΣΗ F22mm	06-01980

Centro F 18mm-22mm Ασφαλείας



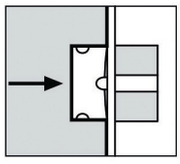

Κλειδαριά CENTRO ασφαλείας (κυλίνδρου)
- Κέντρο 85mm
- 18mm οβάλ πρόσοψη (πλάκα)
- Βάθος: 50 mm

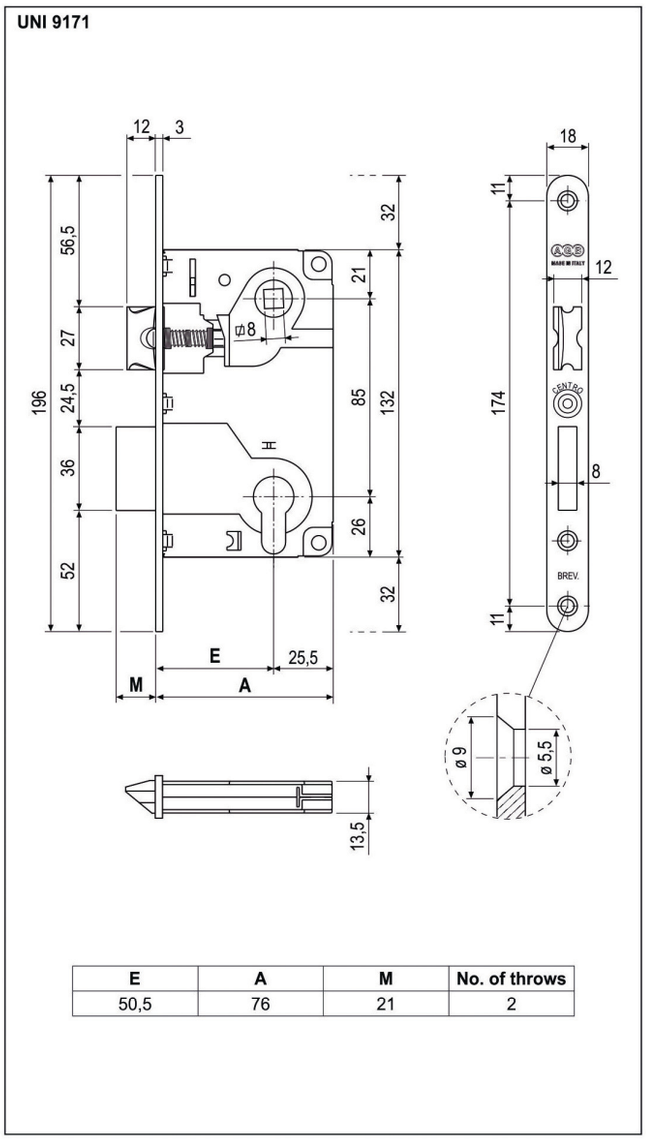

E	A	M	No. of throws
50,5	76	21	2

ΠΕΡΙΓΡΑΦΗ	ΚΩΔΙΚΟΣ
ΟΒΑΛ ΝΙΚΕΛ F18mm	06-0033
ΟΒΑΛ ΧΡΥΣΗ F18mm	06-0032
ΟΒΑΛ ΝΙΚΕΛ F22mm	06-01245
ΟΒΑΛ ΧΡΥΣΗ F22mm	06-01246



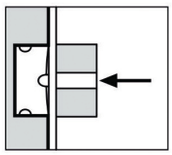

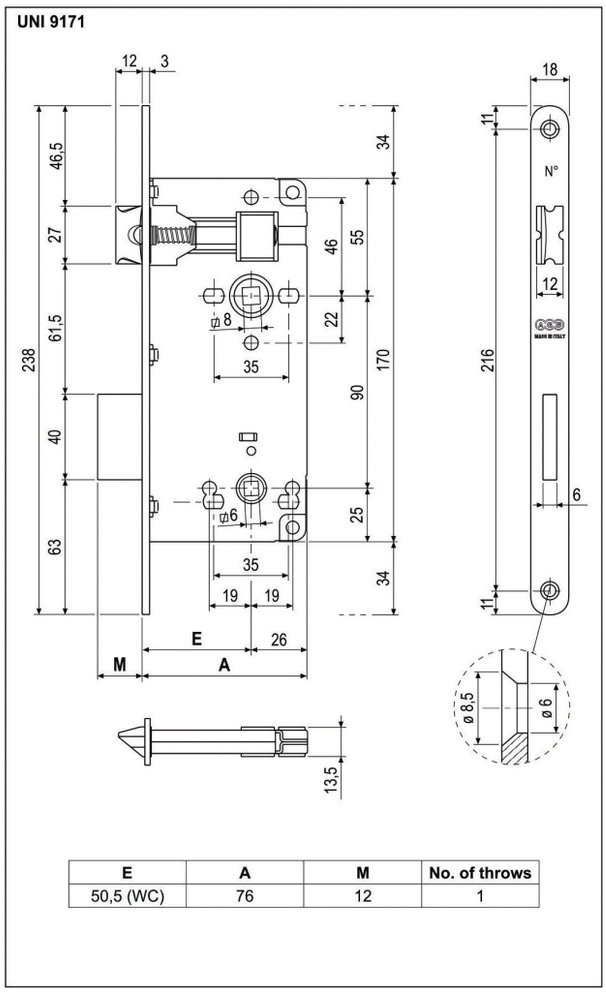

E	A	M	No. of throws
50,5 (WC)	76	12	1

Κλειδαριά λουτρού
- Κέντρο 90mm
- 18mm-22mm οβάλ πρόσοψη (πλάκα)
- Βάθος: 50 mm
- Οβάλ αντίκρισμα απλό

ΠΕΡΙΓΡΑΦΗ	ΚΩΔΙΚΟΣ
ΟΒΑΛ 90Κ ΧΡΥΣΗ F18mm	06-0193
ΟΒΑΛ 90Κ ΝΙΚΕΛ F18mm	06-0194
ΟΒΑΛ 90Κ ΧΡΥΣΗ F22mm	06-0199
ΟΒΑΛ 90Κ ΝΙΚΕΛ F22mm	06-0198

Ασφαλείας 85Κ Οβάλ - Τετράγωνη



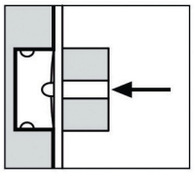

- Συνδυάζεται με οποιονδήποτε κύλινδρο AGB
- Κέντρο 85mm
- 18-22mm τετράγωνη και οβάλ πρόσοψη (πλάκα)
- 2 διαστάσεις βάθους: 45-50 mm
- Μπορεί να συνδυαστεί με 3 διαφορετικά αντικρίσματα: Οβάλ, τετράγωνο με γωνιακό αντίκρυσμα, τετράγωνο με αυτί

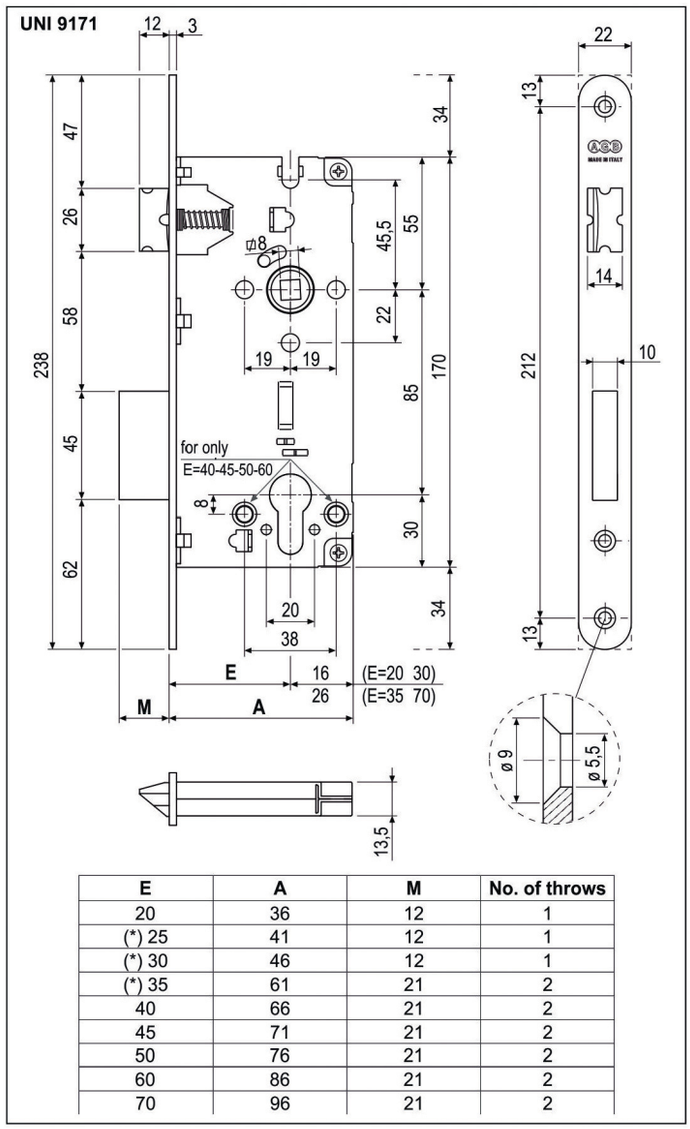

E	A	M	No. of throws
20	36	12	1
(*) 25	41	12	1
(*) 30	46	12	1
(*) 35	61	21	2
40	66	21	2
45	71	21	2
50	76	21	2
60	86	21	2
70	96	21	2

ΠΕΡΙΓΡΑΦΗ	ΚΩΔΙΚΟΣ
ΟΒΑΛ 85Κ 45mm ΧΡΥΣΗ	06-01800
ΟΒΑΛ 85Κ 45mm ΝΙΚΕΛ	06-0184
ΟΒΑΛ 85Κ 50mm ΧΡΥΣΗ	06-0180
ΟΒΑΛ 85Κ 50mm ΝΙΚΕΛ	06-01840
ΤΕΤΡΑΓΩΝΗ 85Κ 45mm ΧΡΥΣΗ	06-0171
ΤΕΤΡΑΓΩΝΗ 85Κ 45mm ΧΡΥΣΗ ΓΩΝΙΑΚΟ ΑΝΤΙΚΡΙΣΜΑ	06-01710
ΤΕΤΡΑΓΩΝΗ 85Κ 45mm ΝΙΚΕΛ	06-0182
ΤΕΤΡΑΓΩΝΗ 85Κ 45mm ΝΙΚΕΛ ΓΩΝΙΑΚΟ ΑΝΤΙΚΡΙΣΜΑ	06-01711
ΟΒΑΛ 85Κ 18mm ΧΡΥΣΗ	06-0181
ΟΒΑΛ 85Κ 18mm ΝΙΚΕΛ	06-01810



Κλειδαριά ασφαλείας (κυλίνδρου)
- Κέντρο 90mm
- 22mm οβάλ πρόσοψη (πλάκα)
- Βάθος: 50 mm
- Οβάλ αντίκρισμα απλό

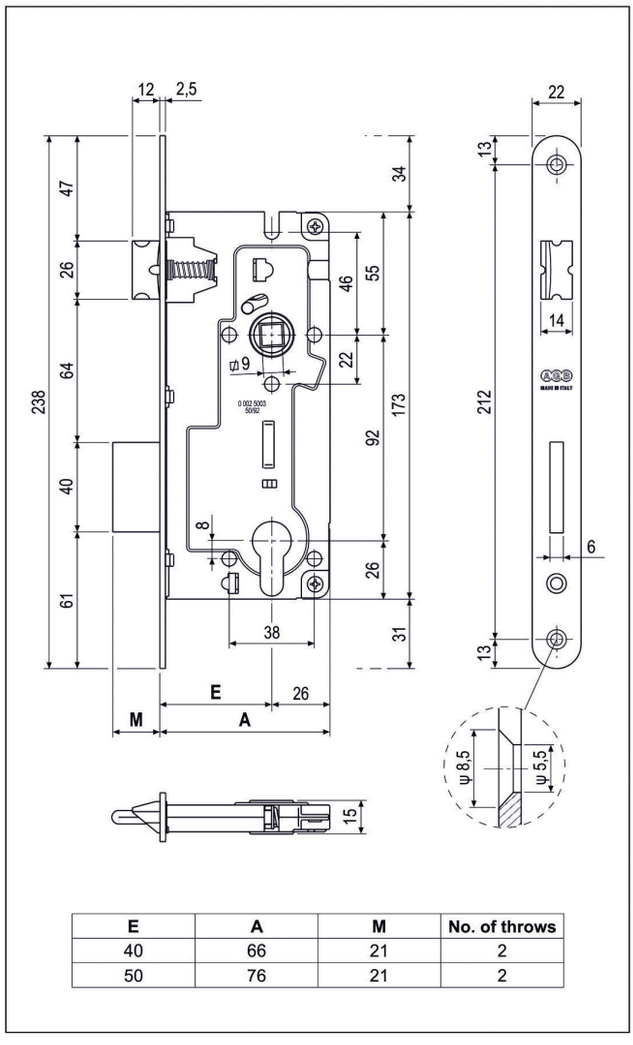

E	A	M	No. of throws
40	66	21	2
50	76	21	2

ΠΕΡΙΓΡΑΦΗ	ΚΩΔΙΚΟΣ
ΟΒΑΛ 90Κ 50mm ΝΙΚΕΛ	06-018400



• Κλειδαριά ασφαλείας με γλώσσα μπίλιας ελατηρίου και πύρο.
• Μπορεί να χρησιμοποιηθεί τόσο σε εξωτερικές όσο και εσωτερικές πόρτες.
• Ο κύλινδρος δεν περιλαμβάνεται.

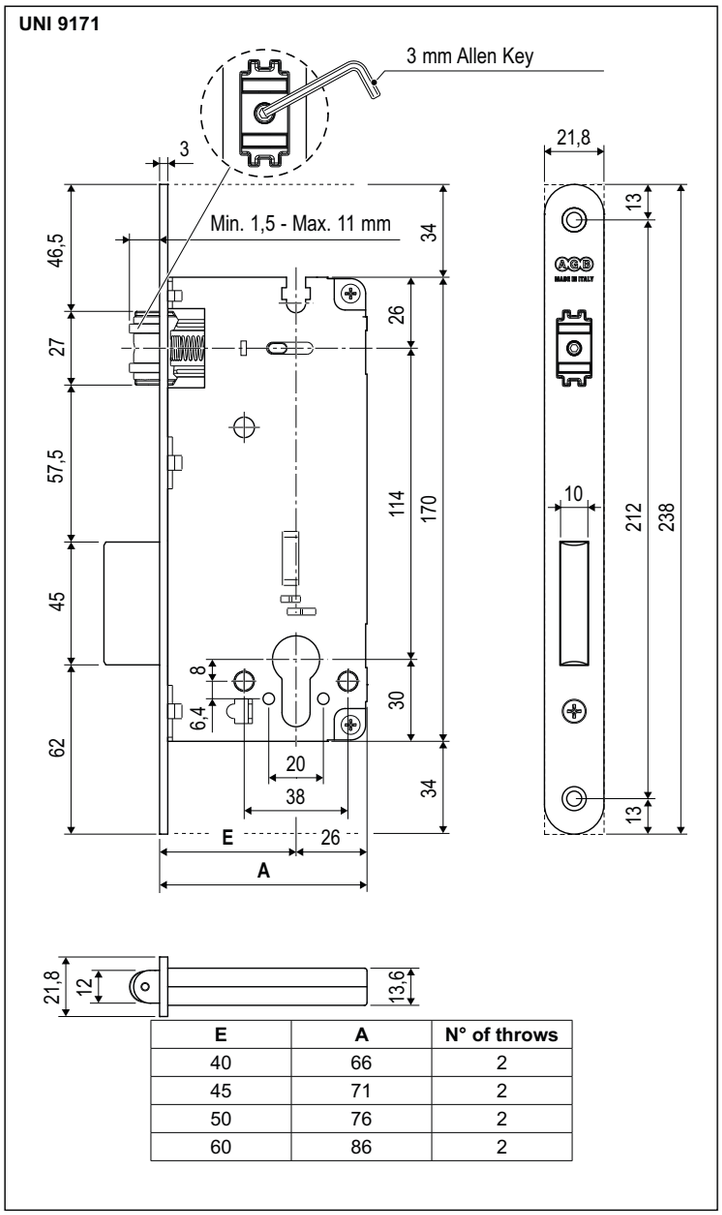

E	A	N° of throws
40	66	2
45	71	2
50	76	2
60	86	2

ΠΕΡΙΓΡΑΦΗ	ΚΩΔΙΚΟΣ
ΚΛΕΙΔΑΡΙΑ ΜΠΙΛΙΑΣ ΑΣΦΑΛΕΙΑΣ ΟΒΑΛ ΝΙΚΕΛ	06-01808
ΚΛΕΙΔΑΡΙΑ ΜΠΙΛΙΑΣ ΑΣΦΑΛΕΙΑΣ ΟΒΑΛ ΧΡΥΣΗ	06-01859



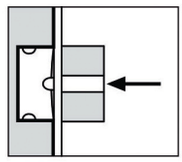

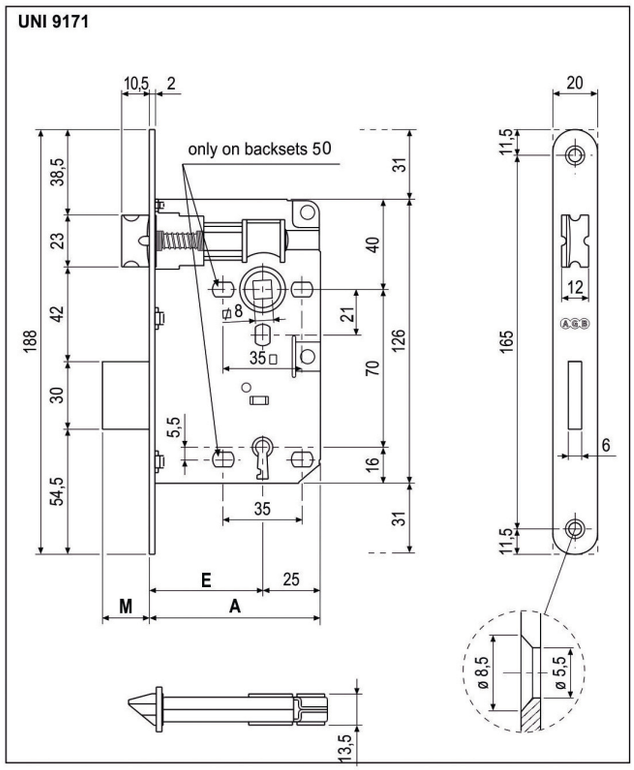

- Κέντρο 70mm
- 20mm οβάλ ή τετράγωνη πρόσοψη (πλάκα)
- 3 διαστάσεις βάθους: 40, 45 και 50 mm

ΠΕΡΙΓΡΑΦΗ	ΚΩΔΙΚΟΣ
ΟΒΑΛ 70Κ 40mm ΧΡΥΣΗ	06-0072
ΟΒΑΛ 70Κ 40mm ΝΙΚΕΛ	06-0073
ΤΕΤΡΑΓΩΝΗ 70Κ 40mm ΧΡΥΣΗ	06-007
ΤΕΤΡΑΓΩΝΗ 70Κ 40mm ΝΙΚΕΛ	06-0071
ΟΒΑΛ 70Κ 50mm ΝΙΚΕΛ	06-0074
ΟΒΑΛ 70Κ 50mm ΧΡΥΣΗ	06-0077
ΟΒΑΛ 70Κ 45mm ΝΙΚΕΛ	06-0070

Picollo Λουτρού Οβάλ - Τετράγωνη



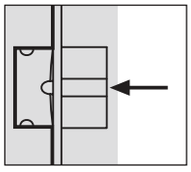

- 20mm οβάλ ή τετράγωνη πρόσοψη (πλάκα)
- Βάθος: 50 mm

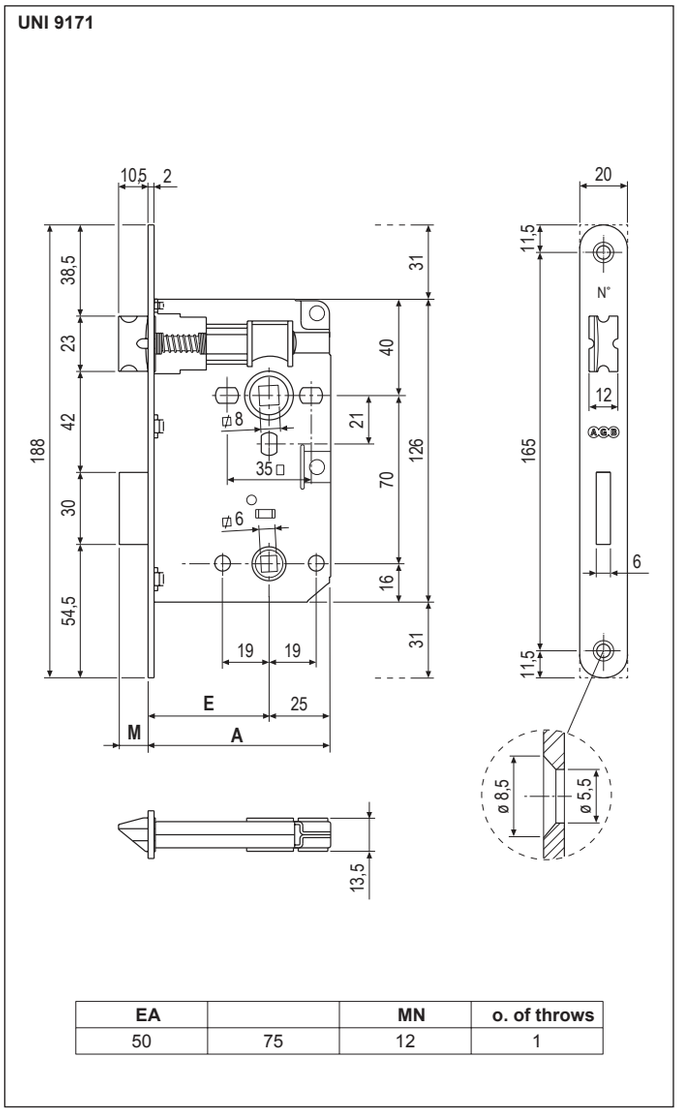

EA		MN	o. of throws
50	75	12	1

ΠΕΡΙΓΡΑΦΗ	ΚΩΔΙΚΟΣ
ΚΛΕΙΔΑΡΙΑ ΟΒΑΛ 50mm ΝΙΚΕΛ	06-0075
ΚΛΕΙΔΑΡΙΑ ΟΒΑΛ 50mm ΧΡΥΣΗ	06-0076





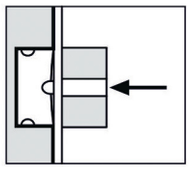

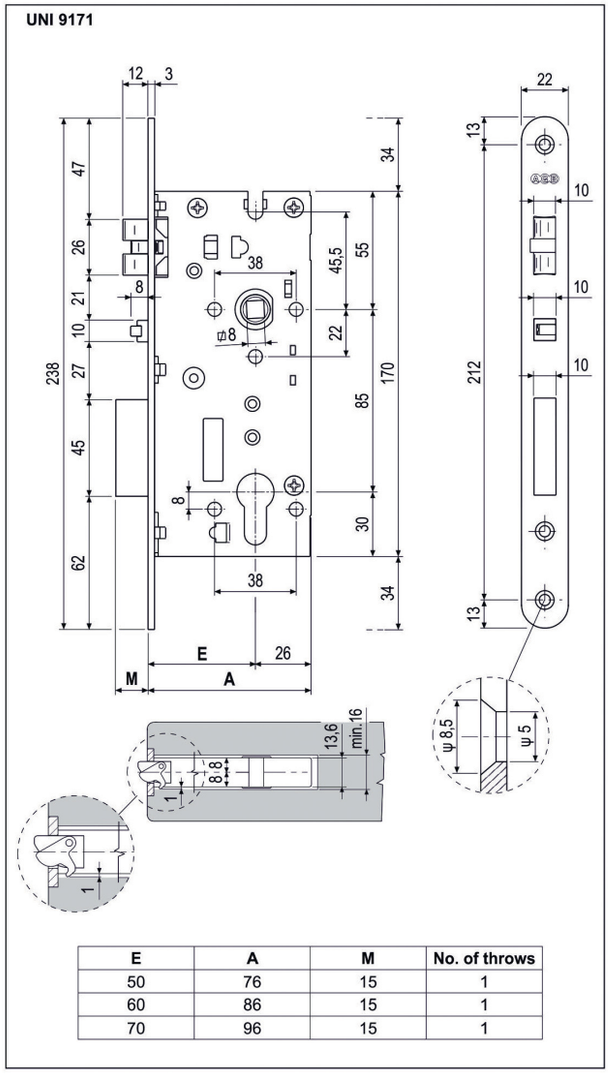

E	A	M	No. of throws
50	76	15	1
60	86	15	1
70	96	15	1

Κλειδαριά ANTI-PANIC με ενσωματωμένη λειτουργία εξόδου κινδύνου (ειδικά σχεδιασμένη για ξενοδοχεία και δημόσια κτίρια)
- Κέντρο 85mm
- 22mm οβάλ πρόσοψη (πλάκα)
- 3 διαστάσεις βάθους: 50, 60, 70 mm
- Συνδυάζεται μόνο με τον κύλινδρο SCUDO OPERA
- Πυράντοχη

ΠΕΡΙΓΡΑΦΗ	ΚΩΔΙΚΟΣ
OPERA ΔΕΞΙΑ ΝΙΚΕΛ ΜΑΤ	06-012010
OPERA ΑΡΙΣΤΕΡΗ ΝΙΚΕΛ ΜΑΤ	06-012011





Χαρακτηριστικά:
- Συνδυάζεται αποκλειστικά με την κλειδαριά OPERA PANIC EXIT
- Κατηγορία ασφαλείας 4 (uni 9570)
- 7 πυράκια
- 3 κλειδιά
- Ένδειξη
- Κλειδί πλήρους περιστροφής
- Πυράντοχος

ΠΕΡΙΓΡΑΦΗ	ΚΩΔΙΚΟΣ
OPERA ΠΟΜΟΛΟΥ 80mm ΝΙΚΕΛ	15-0074
OPERA ΠΟΜΟΛΟΥ 80mm ΧΡΥΣΗ	15-074
OPERA ΠΟΜΟΛΟΥ 90mm ΝΙΚΕΛ	15-00740

Κλειδαριά 4 σημείων Ασφαλείας

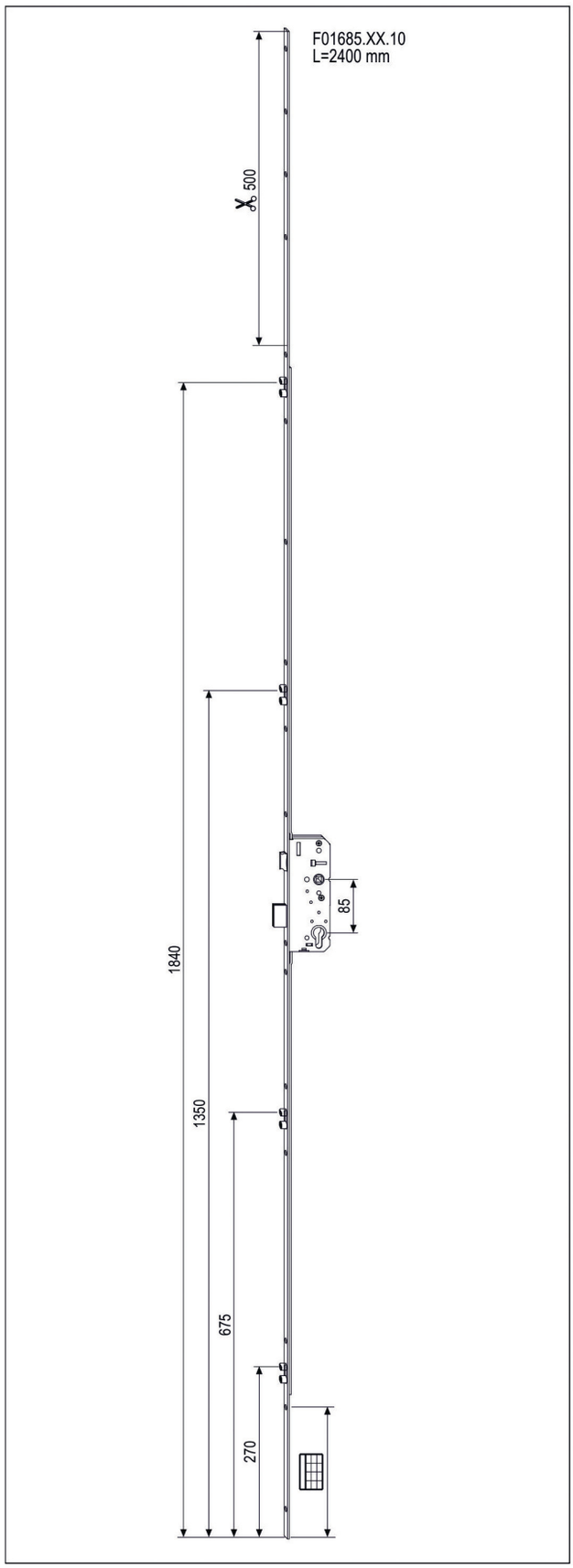

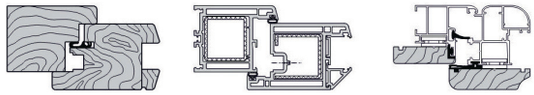

Κλειδαριά ασφαλείας 4 σημείων No 1685 AGB
για εξωτερικές πόρτες
• Κέντρο 85mm
• Ύψος 1,90 - 2,40mm με 16mm πρόσοψη (πλάκα)
• Βάθος: 45-50 mm
• Υπάρχουν 2 προεκτάσεις, η πάνω 500mm και η κάτω 180mm, οι οποίες μπορούν να κοπούν αναλόγως, καθορίζοντας το ακριβές ύψος της κλειδαριάς

ΠΕΡΙΓΡΑΦΗ	ΚΩΔΙΚΟΣ
ΑΣΦΑΛΕΙΑΣ 4 ΣΗΜΕΙΩΝ 45mm	06-0191
ΑΣΦΑΛΕΙΑΣ 4 ΣΗΜΕΙΩΝ 50mm	Κ.Π.



ΠΕΡΙΓΡΑΦΗ	ΚΩΔΙΚΟΣ
VITRA ΛΟΥΤΡΟΥ ΑΝΤΙΚΡΙΣΜΑ 18mm ΝΙΚΕΛ ΜΑΤ	06-01847



ΠΕΡΙΓΡΑΦΗ	ΚΩΔΙΚΟΣ
VITRA ΛΟΥΤΡΟΥ - ΤΖΑΜΙ ΝΙΚΕΛ ΜΑΤ	Κ.Π.



ΠΕΡΙΓΡΑΦΗ	ΚΩΔΙΚΟΣ
VITRA ΛΟΥΤΡΟΥ ΑΝΤΙΚΡΙΣΜΑ 10,5mm ΝΙΚΕΛ ΜΑΤ	Κ.Π.



ΠΕΡΙΓΡΑΦΗ	ΚΩΔΙΚΟΣ
VITRA ΑΣΦΑΛΕΙΑΣ ΑΝΤΙΚΡΙΣΜΑ 18mm ΝΙΚΕΛ ΜΑΤ	06-01843



ΠΕΡΙΓΡΑΦΗ	ΚΩΔΙΚΟΣ
VITRA ΑΣΦΑΛΕΙΑΣ - ΤΖΑΜΙ ΝΙΚΕΛ ΜΑΤ	Κ.Π.



ΠΕΡΙΓΡΑΦΗ	ΚΩΔΙΚΟΣ
VITRA ΑΣΦΑΛΕΙΑΣ ΑΝΤΙΚΡΙΣΜΑ 10,5mm ΝΙΚΕΛ ΜΑΤ	06-01849



ΠΕΡΙΓΡΑΦΗ	ΚΩΔΙΚΟΣ
ΑΝΤΙΚΡΙΣΜΑ ΡΥΘΜΙΖΟΜΕΝΟ	06-1172

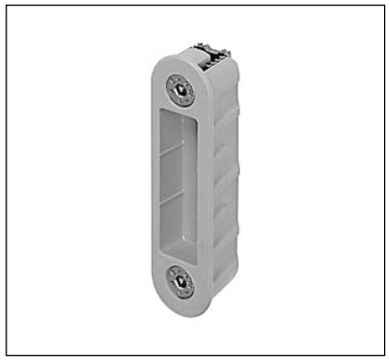

ΠΕΡΙΓΡΑΦΗ	ΚΩΔΙΚΟΣ
ΑΝΤΙΚΡΙΣΜΑ ΚΑΣΑ ΑΛΟΥΜΙΝΙΟΥ	06-1165

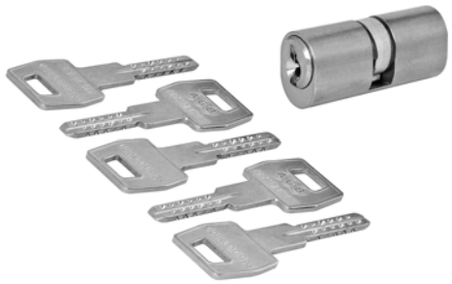

ΠΕΡΙΓΡΑΦΗ	ΚΩΔΙΚΟΣ
ΚΙΛΥΝΔΡΟΣ ΑΣΦΑΛΕΙΑΣ VITRA 48mm ΝΙΚΕΛ ΜΑΤ	15-0085
ΚΙΛΥΝΔΡΟΣ ΑΣΦΑΛΕΙΑΣ VITRA 54mm ΝΙΚΕΛ ΜΑΤ	15-0084
ΚΙΛΥΝΔΡΟΣ ΑΣΦΑΛΕΙΑΣ VITRA 70mm ΝΙΚΕΛ ΜΑΤ	15-00840



ΠΕΡΙΓΡΑΦΗ	ΚΩΔΙΚΟΣ
ΚΙΛΥΝΔΡΟΣ ΑΣΦΑΛΕΙΑΣ ΠΟΜΟΛΟΥ VITRA 48mm ΝΙΚΕΛ ΜΑΤ	15-0086
ΚΙΛΥΝΔΡΟΣ ΑΣΦΑΛΕΙΑΣ ΠΟΜΟΛΟΥ VITRA 54mm ΝΙΚΕΛ ΜΑΤ	15-0087



ΠΕΡΙΓΡΑΦΗ	ΚΩΔΙΚΟΣ
ΜΕΝΤΕΣΕΣ ΓΥΑΛΙΝΗΣ ΠΟΡΤΑΣ AGB ΑΝΟΔΙΩΜΕΝΟΣ	01-025203



ΠΕΡΙΓΡΑΦΗ	ΚΩΔΙΚΟΣ
ΠΟΜΟΛΟ ΑΣΦΑΛΕΙΑΣ VITRA	06-01850

Κύλινδρος DCK



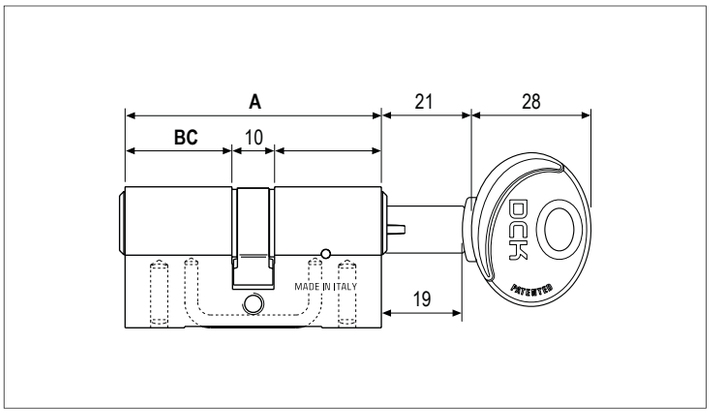

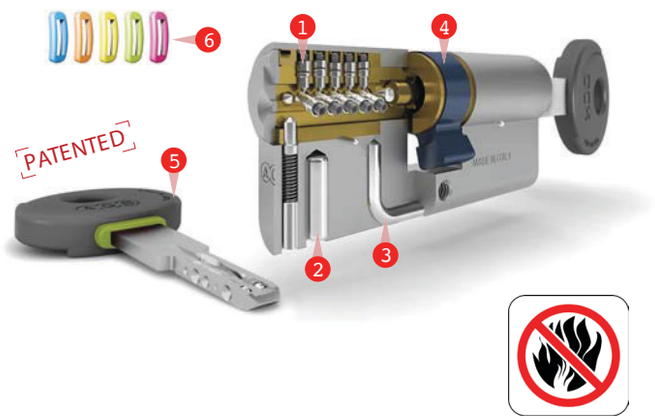

Κύλινδρος υπερασφαλείας SCUDO DCK (μόνο κατόπιν παραγγελίας)
- 5 κλειδιά υψηλής αντίστασης
- Η δημιουργία αντικλειδιών ελέγχεται από τον κατασκευαστή και προστατεύεται από τον κωδικό PIN (παρέχεται εγχειρίδιο)
- Κάθε κύλινδρος έχει 3 διαφορετικούς κωδικούς PIN
- Αντικλεπτικό ένθεμα μέσα στον κύλινδρο
- Διαστάσεις βάθους: 70, 80, 90, 100 mm
- Χρώματα: Νίκελ - Χρυσή - Νίκελ Ματ
- Διατίθεται κατόπιν παραγγελίας
- Πυράντοχη

ΠΕΡΙΓΡΑΦΗ	ΚΩΔΙΚΟΣ
ΚΥΛΙΝΔΡΟΣ ΥΠΕΡΑΣΦΑΛΕΙΑΣ SCUDO DCK N80	15-300
ΚΥΛΙΝΔΡΟΣ ΥΠΕΡΑΣΦΑΛΕΙΑΣ SCUDO DCK N80 ΔΙΠΛΗΣ ΕΝΕΡΓΕΙΑΣ	15-302

Cylinder classification

EN1303 GostR EN 1634



Cylinder choice guide

Antiburglar
Systems
Durability
Finish

Note. *For further information, see the introduction called "Cylinder choice guide" in the cylinders technical catalogue.*



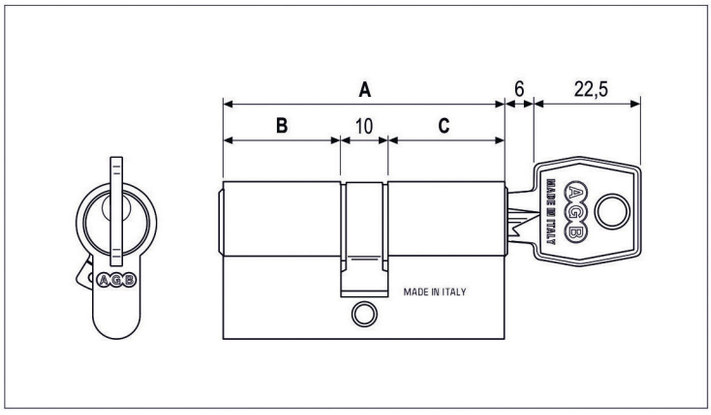

Κύλινδρος απλός με κλειδί No 600
- 3 κλειδιά
- Μεσαίο (3ο) επίπεδο ασφαλείας (EN 1303)
- Χρώματα: Νίκελ - Χρυσό - Νίκελ ματ - Μαύρο
- Διατίθεται και με master key



* Ο ΚΥΛΙΝΔΡΟΣ ΔΙΑΤΙΘΕΤΑΙ
ΣΕ ΠΑΡΑΚΕΝΤΡΟ:
60, 70, 75, 80, 85, 90, 95, 100, 110, 120mm
ΣΕ ΚΕΝΤΡΟ:
60, 70, 80, 100, 110mm

Scudo 5000 Ασφαλείας



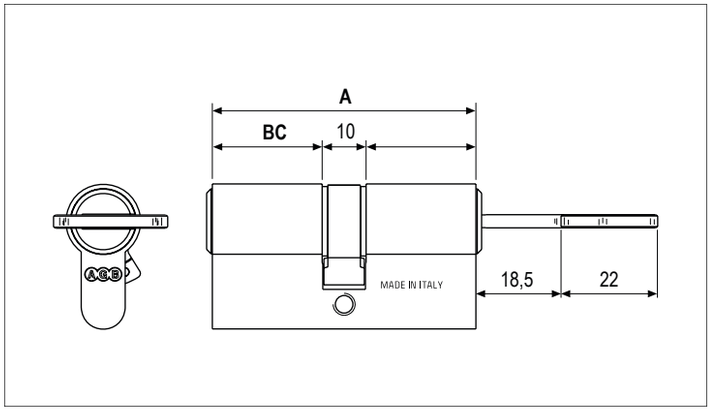

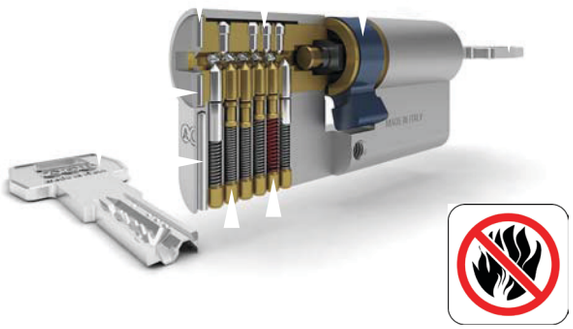

Κύλινδρος ασφαλείας SCUDO 5000
- 5 κλειδιά
- Υψηλό (4ο) επίπεδο ασφαλείας (EN 1303)
- Υψηλή αντοχή πρόσκρουσης
- Χρώματα: Νίκελ - Χρυσό
- Πυράντοχη

* Ο ΚΥΛΙΝΔΡΟΣ ΔΙΑΤΙΘΕΤΑΙ ΠΑΡΑΚΕΝΤΡΟΣ:
60, 70, 75, 80, 90, 100mm

Κύλινδρος Πόμολου N600

Κλειδαριά πόμολου (πόμολο κλειδαριάς) No 600
- 3 κλειδιά
- Μεσαίο (3ο) επίπεδο ασφαλείας (EN 1303)
- Χρώματα: Νίκελ - Χρυσό
- Πυράντοχος



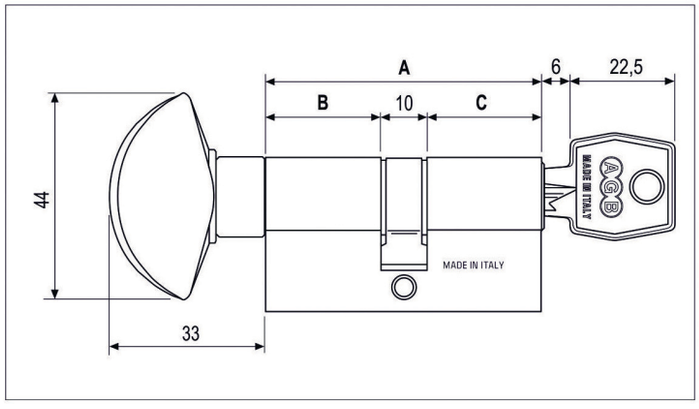

* Ο ΚΥΛΙΝΔΡΟΣ ΔΙΑΤΙΘΕΤΑΙ
ΣΕ ΠΑΡΑΚΕΝΤΡΟ:
70, 80, 90, 95, 100, 105, 110, 115mm
ΣΕ ΚΕΝΤΡΟ:
70, 80, 90, 100mm



Cylinders classification

Gost-R EN 1634

EN 1303:2005 - ICIM 70R009 *									
1	6	0	1	0	C	3	0	♦	0

** Strict tests have been done in our Research&Development AGBLab to check the cylinders features according with the regulation EN 1303.*

Note. *For further information, see the introduction called "Comparative table of cylinders according with the regulations EN 1303 and EN 1627" in the cylinders technical catalogue.*

Cylinders choice guide

Antiburglar
Systems
Durability
Finish

Note. *For further information, see the introduction called "Cylinders choice guide" in the cylinders technical catalogue.*



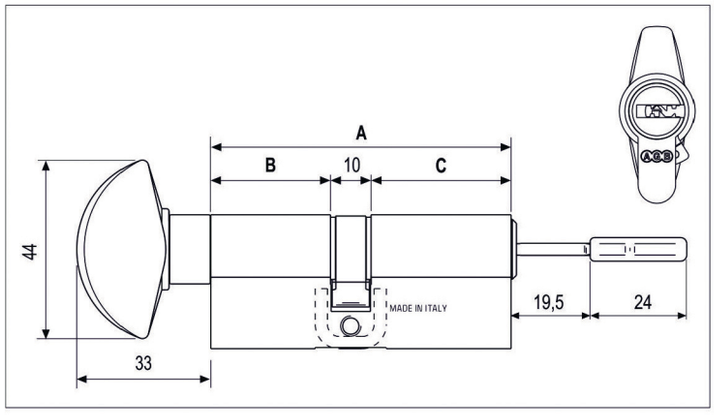

Πόμολο κλειδαριά υπερασφαλείας U-TECH PS,
(μόνο κατόπιν παραγγελίας)

- 5 κλειδιά
- Σχεδιάστηκε στο ύψιστο (6ο) επίπεδο ασφαλείας σύμφωνα με τον κανονισμό (EN 1303)
- Υψηλή αντοχή πρόσκρουσης και αντικλεπτικός σχεδιασμός
- Ειδική κάρτα για την έκδοση κλειδιών
- Διαστάσεις βάθους: 70 και 80 mm
- Χρώματα: Νίκελ - Χρυσό - Νίκελ ματ
- Διατίθεται κατόπιν παραγγελίας
- Πυράντοχος



ΠΕΡΙΓΡΑΦΗ	ΚΩΔΙΚΟΣ
ΚΥΛΙΝΔΡΟΣ ΠΟΜΟΛΟΥ No80 ΝΙΚΕΛ ΔΙΠΛΗΣ ΕΝΕΡΓΕΙΑΣ	15-401

Cylinders classification

EN 1303 Gost-R EN 1634

EN 1303:2005 - ICIM 70R009									
1	6	0	1	0	C	6	2	♦	1



Note. *For further information, see the introduction called "Comparative table of cylinders according with the regulations EN 1303 and EN 1627" in the cylinders technical catalogue.*

Cylinders choice guide

Antiburglar
Systems
Durability
Finish

Note. *For further information, see the introduction called "Cylinders choice guide" in the cylinders technical catalogue.*

Κύλινδρος Τζαμιού 9000



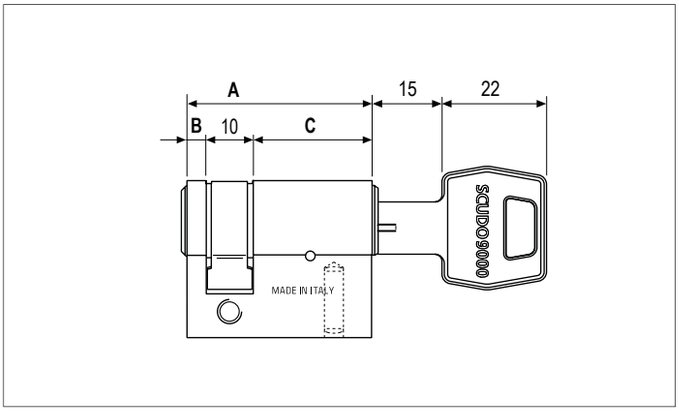

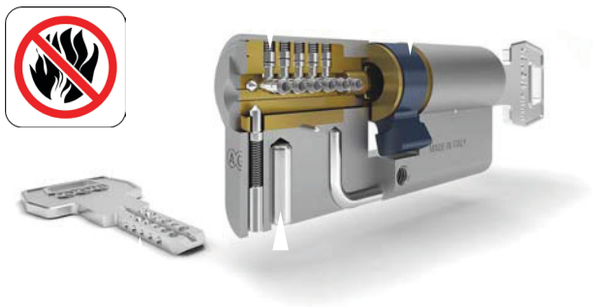

Κύλινδρος τζαμιού AGB Scudo 9000 ορειχάλκινος
• Κύλινδρος νίκελ ματ με επίπεδο και αντιστρέψιμο νίκελ κλειδί
• Σχεδιάστηκε στη βάση της 6ης κατηγορίας εσωτερικής ασφαλείας
• 17 ενεργούς και παθητικούς πύρους από ανοξείδωτο ατσάλι
• 1 βιδωτός ατσάλινος πύρος με ασφάλεια παραβίασης από τρυπάνι
• 5 κλειδιά και μία κάρτα για αντικλείδι
• Ατσάλινο γλωσσάκι ασφαλείας
• Διατίθεται κατόπιν παραγγελίας
• Πυράντοχος

Cylinder classification

EN1303 GostR EN 1634



Cylinder choice guide

Antiburglar	
Systems	
Durability	
Finish	

Note. *For further information, see the introduction called "Cylinder choice guide" in the cylinders technical catalogue.*



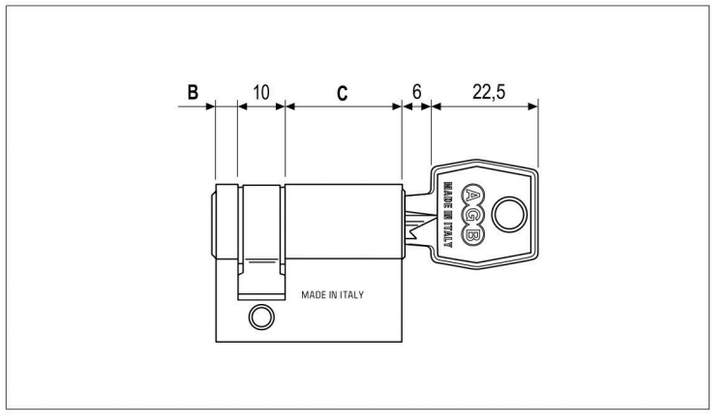

Κύλινδρος τζαμιού AGB N600 ορειχάλκινος
• Σχεδιάστηκε στη βάση της 3ης κατηγορίας εσωτερικής ασφαλείας
• 3 ενεργούς και παθητικούς πύργους από ανοξείδωτο ατσάλι
• 3 κλειδιά
• Χρώματα: Νίκελ - Νίκελ ματ
• Πυράντοχος



ΠΕΡΙΓΡΑΦΗ	ΚΩΔΙΚΟΣ
ΚΥΛΙΝΔΡΟΣ ΤΖΑΜΙΟΥ N600 55mm ΝΙΚΕΛ	15-0077
ΚΥΛΙΝΔΡΟΣ ΤΖΑΜΙΟΥ N600 55mm ΝΙΚΕΛ ΜΑΤ	15-0079
ΚΥΛΙΝΔΡΟΣ ΤΖΑΜΙΟΥ N600 37mm ΝΙΚΕΛ ΜΑΤ	15-132

Cylinder classification

EN 1303 Gost-R EN 1634

EN 1303:2015 - 0039CS									
1	6	0	B	0	C	3	0	♦	NPD



Note. *For further information, see the introduction called "Comparative table of cylinders according with the regulations EN 1303 and EN 1627" in the cylinders technical catalogue.*

Cylinder choice guide

Antiburglar
Systems
Durability
Finish

Note. *For further information, see the introduction called "Cylinder choice guide" in the cylinders technical catalogue.*

ΚΙΤ Κλειδαριάς Scivola για συρόμενη πόρτα



Σετ κλειδαριάς SCIVOLA "T" χωρίς κλειδί
• 2 στρόγγυλα επιστόμια χωρίς κλειδαρότρυπα
με έκκεντρο κλείδωμα έκτακτης ανάγκης
• Στρόγγυλο χουφτάκι
• Εφαρμογή σε πάχος πόρτας από 40 μέχρι 48 mm
• Χρώμα: Νίκελ
• Χωρίς κλειδί

ΠΕΡΙΓΡΑΦΗ	ΚΩΔΙΚΟΣ
ΚΙΤ SCIVOLA ΣΥΡΟΜΕΝΗΣ ΠΟΡΤΑΣ F16mm ΝΙΚΕΛ	06-01995

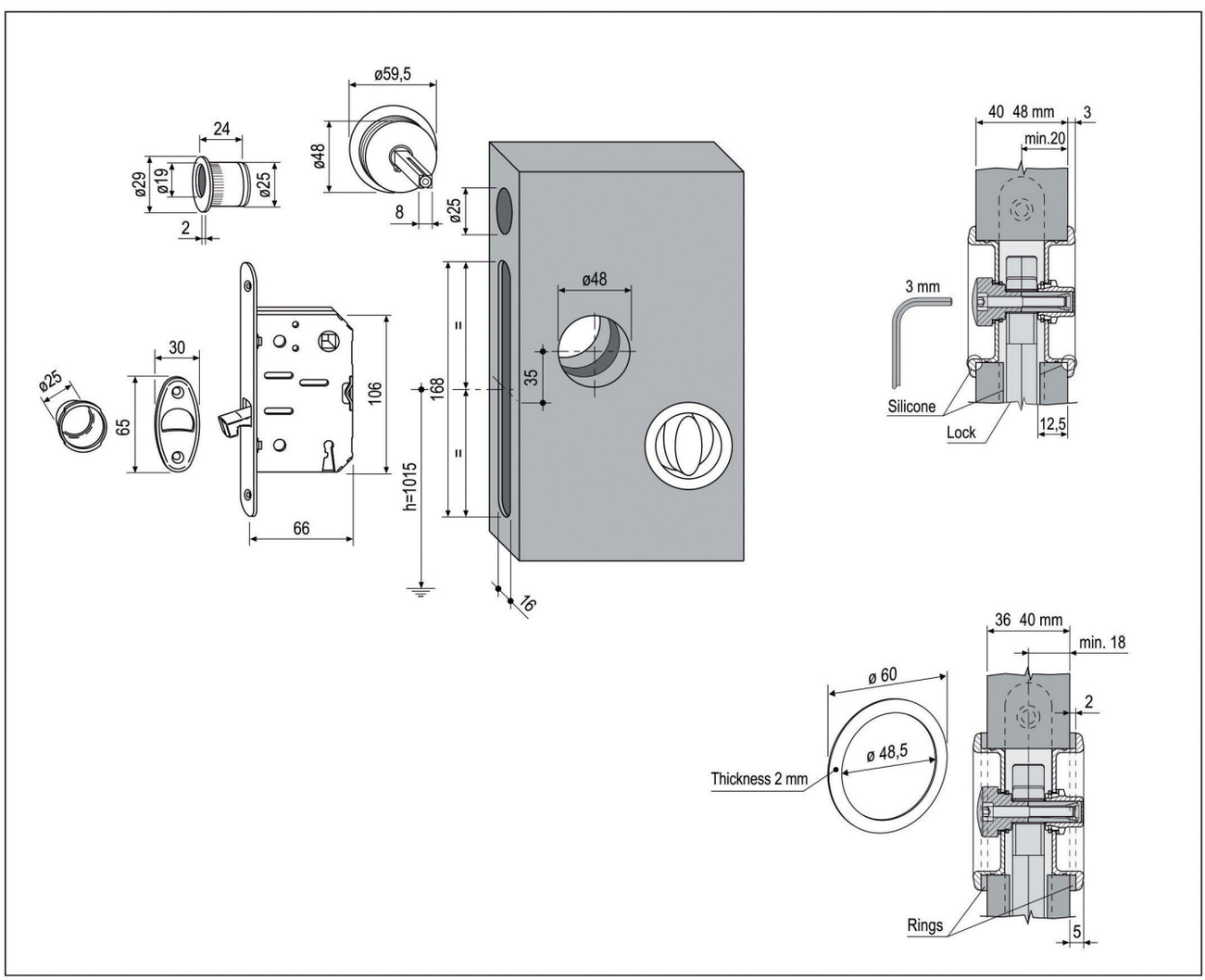



Κλειδαριά SCIVOLA (με διπλό γάντζο) για σπαστή πόρτα είτε με κλειδί είτε με ένδειξη
- 16mm οβάλ πρόσοψη (πλάκα)
- Βάθος: 50 mm
- Αντίκρισμα μεταλλικό οβάλ 12,8 cm με 18mm φάρδος

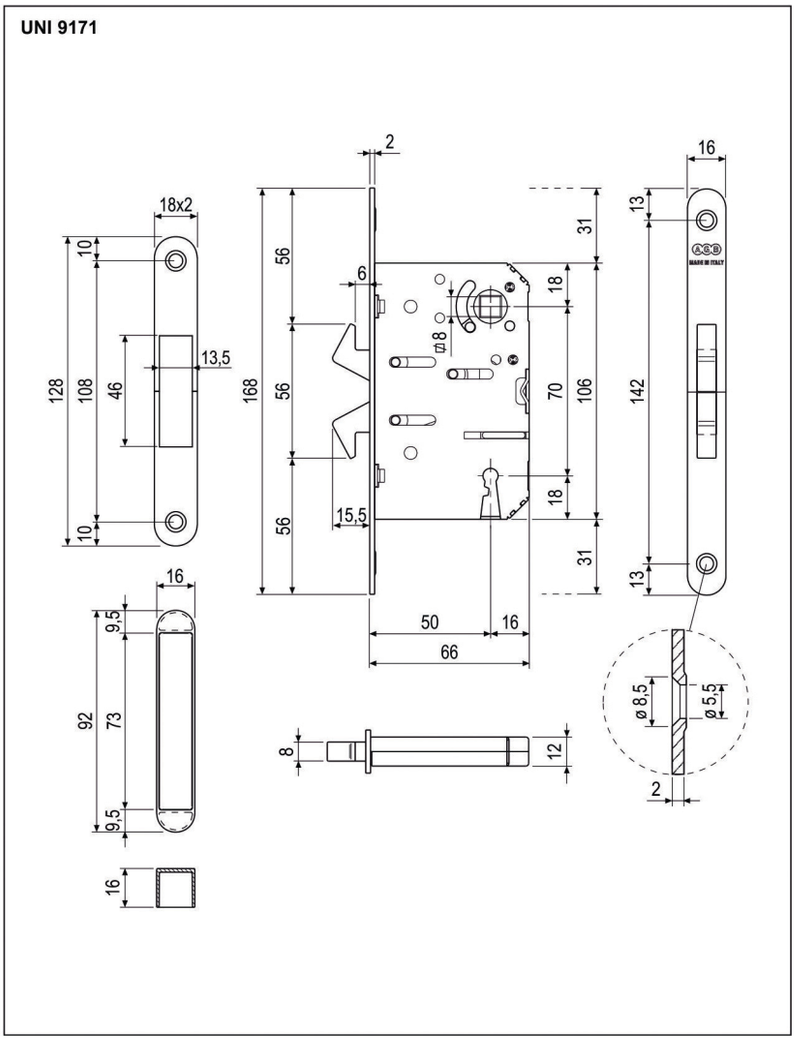

ΠΕΡΙΓΡΑΦΗ	ΚΩΔΙΚΟΣ
SCIVOLA ΣΠΑΣΤΗΣ ΚΑΜΑΡΟΠΟΡΤΑΣ ΟΒΑΛ F16mm ΧΡΥΣΗ	06-019910
SCIVOLA ΣΠΑΣΤΗΣ ΚΑΜΑΡΟΠΟΡΤΑΣ ΟΒΑΛ F16mm ΝΙΚΕΛ	06-01991
SCIVOLA ΣΠΑΣΤΗΣ ΚΑΜΑΡΟΠΟΡΤΑΣ ΟΒΑΛ F16mm ΝΙΚΕΛ ΜΑΤ	06-0203
SCIVOLA ΣΠΑΣΤΗΣ ΚΑΜΑΡΟΠΟΡΤΑΣ ΟΒΑΛ F16mm ΜΑΥΡΗ	06-019911

Κλειδαριά Scivola για συρόμενη πόρτα μόνο κλειδί



Σετ κλειδαριάς SCIVOLA "T" (με γάντζο) για συρόμενη πόρτα με κλειδί
• 16 και 18mm οβάλ πρόσοψη (πλάκα) στα πρότυπα της κλειδαριάς MEDIANA
• Βάθος: 50 mm
• Μεταλλικό αντίκρισμα 65 με 28 και 30mm
• Με κλειδί

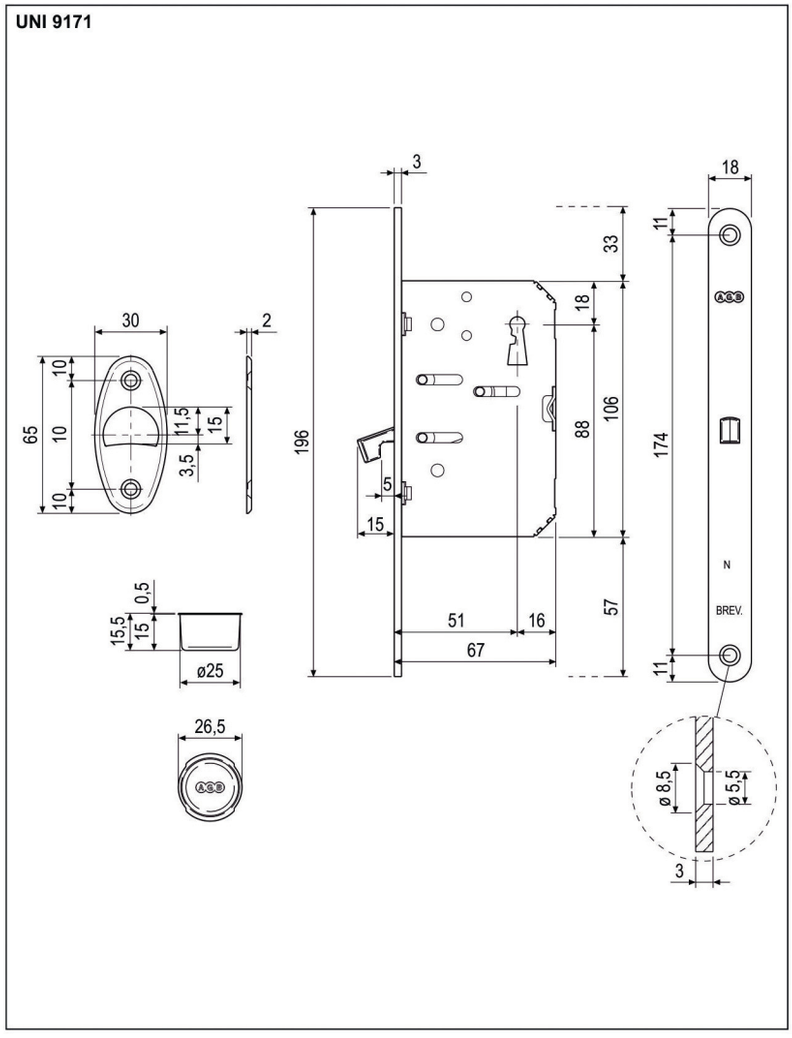

ΠΕΡΙΓΡΑΦΗ	ΚΩΔΙΚΟΣ
SCIVOLA ΚΛΕΙΔΑΡΙΑ ΣΥΡΟΜΕΝΗΣ ΠΟΡΤΑΣ F18-50mm ΜΟΝΟ ΜΕ ΚΛΕΙΔΙ ΟΒΑΛ ΧΡΥΣΗ	06-019992
SCIVOLA ΚΛΕΙΔΑΡΙΑ ΣΥΡΟΜΕΝΗΣ ΠΟΡΤΑΣ F18-50mm ΜΟΝΟ ΜΕ ΚΛΕΙΔΙ ΟΒΑΛ ΝΙΚΕΛ	06-019993
SCIVOLA ΚΛΕΙΔΑΡΙΑ ΣΥΡΟΜΕΝΗΣ ΠΟΡΤΑΣ F16-50MM ΜΟΝΟ ΜΕ ΚΛΕΙΔΙ ΟΒΑΛ ΝΙΚΕΛ	06-0201
SCIVOLA ΚΛΕΙΔΑΡΙΑ ΣΥΡΟΜΕΝΗΣ ΠΟΡΤΑΣ F16-50MM ΜΟΝΟ ΜΕ ΚΛΕΙΔΙ ΟΒΑΛ ΝΙΚΕΛ ΜΑΤ	06-02000
SCIVOLA ΚΛΕΙΔΑΡΙΑ ΣΥΡΟΜΕΝΗΣ ΠΟΡΤΑΣ F16-50MM ΜΟΝΟ ΜΕ ΚΛΕΙΔΙ ΟΒΑΛ ΧΡΥΣΗ	06-0205



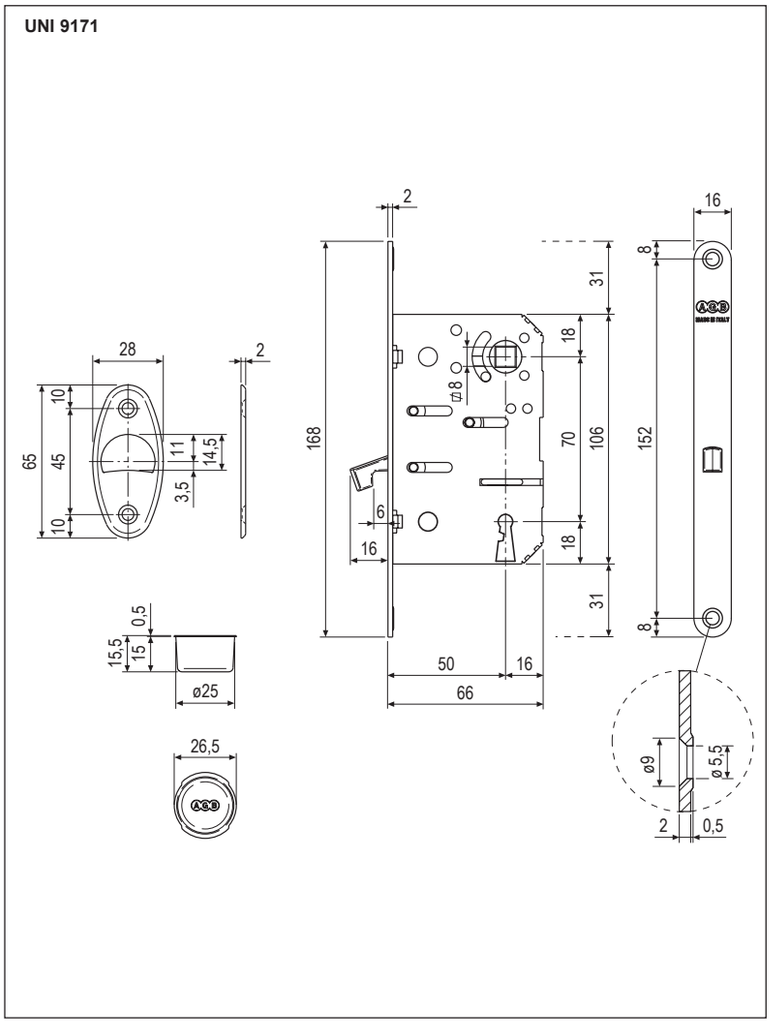

• Σετ κλειδαριάς SCIVOLA "T" (με γάντζο) για συρόμενη πόρτα με πόμολο και κλειδί.
• 16mm οβάλ πρόσοψη (πλάκα)
• Μεταλικό αντίκρισμα 65 επί 28mm
• Με πόμολο και κλείδί

ΠΕΡΙΓΡΑΦΗ	ΚΩΔΙΚΟΣ
SCIVOLA ΚΛΕΙΔΑΡΙΑ ΣΥΡΟΜΕΝΗΣ ΠΟΡΤΑΣ F16-50ΜΜ ΜΕ ΠΟΜΟΛΟ ΚΑΙ ΚΛΕΙΔΙ ΟΒΑΛ ΜΑΥΡΗ	06-019924
SCIVOLA ΚΛΕΙΔΑΡΙΑ ΣΥΡΟΜΕΝΗΣ ΠΟΡΤΑΣ F16-50ΜΜ ΜΕ ΠΟΜΟΛΟ ΚΑΙ ΚΛΕΙΔΙ ΟΒΑΛ ΝΙΚΕΛ	06-019925
SCIVOLA ΚΛΕΙΔΑΡΙΑ ΣΥΡΟΜΕΝΗΣ ΠΟΡΤΑΣ F18-50ΜΜ ΜΕ ΠΟΜΟΛΟ ΚΑΙ ΚΛΕΙΔΙ ΟΒΑΛ ΝΙΚΕΛ	06-0199940

Κλειδαριά Scivola για συρόμενη καμορόπορτα F22mm



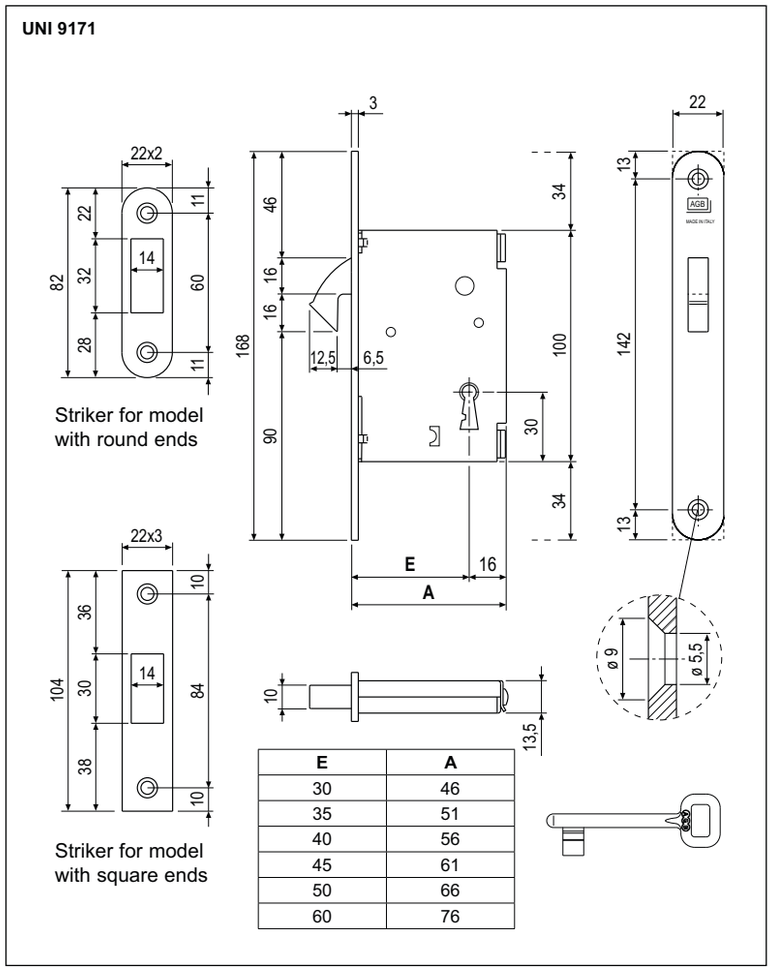

E	A
30	46
35	51
40	56
45	61
50	66
60	76

Κλειδαριά (με γάντζο)
για συρόμενη πόρτα με κλειδί
• 22mm οβάλ ή τετράγωνη πρόσοψη (πλάκα)
• Βάθος: 40, 50 mm
• Μπορεί να συνδυαστεί επίσης με τα εξαρτήματα / αξεσουάρ της κλειδαριάς SCIVOLA
• Αντίκρισμα μεταλλικό οβάλ/τετράγωνο
• Κατασκευασμένη εξ' ολοκλήρου από ατσάλι

ΠΕΡΙΓΡΑΦΗ	ΚΩΔΙΚΟΣ
SCIVOLA ΚΛΕΙΔΑΡΙΑ ΣΥΡΟΜΕΝΗΣ ΠΟΡΤΑΣ ΟΒΑΛ 40mm ΝΙΚΕΛ	06-01996
SCIVOLA ΚΛΕΙΔΑΡΙΑ ΣΥΡΟΜΕΝΗΣ ΠΟΡΤΑΣ ΟΒΑΛ 40mm ΧΡΥΣΗ	06-019960
SCIVOLA ΚΛΕΙΔΑΡΙΑ ΣΥΡΟΜΕΝΗΣ ΠΟΡΤΑΣ ΟΒΑΛ 50mm ΝΙΚΕΛ	06-019997
SCIVOLA ΚΛΕΙΔΑΡΙΑ ΣΥΡΟΜΕΝΗΣ ΠΟΡΤΑΣ ΤΕΤΡΑΓΩΝΗ 50mm ΝΙΚΕΛ	06-0082
SCIVOLA ΚΛΕΙΔΑΡΙΑ ΣΥΡΟΜΕΝΗΣ ΠΟΡΤΑΣ ΤΕΤΡΑΓΩΝΗ 40mm ΝΙΚΕΛ	06-0083



Κλειδαριά (με γάντζο)
για συρόμενη πόρτα με κλειδί
• 22mm οβάλ ή τετράγωνη πρόσοψη (πλάκα)
• Βάθος: 40, 50 mm
• Μπορεί να συνδυαστεί επίσης με τα εξαρτήματα / αξεσουάρ της κλειδαριάς SCIVOLA
• Αντίκρισμα μεταλλικό οβάλ/τετράγωνο
• Κατασκευασμένη εξ' ολοκλήρου από ατσάλι

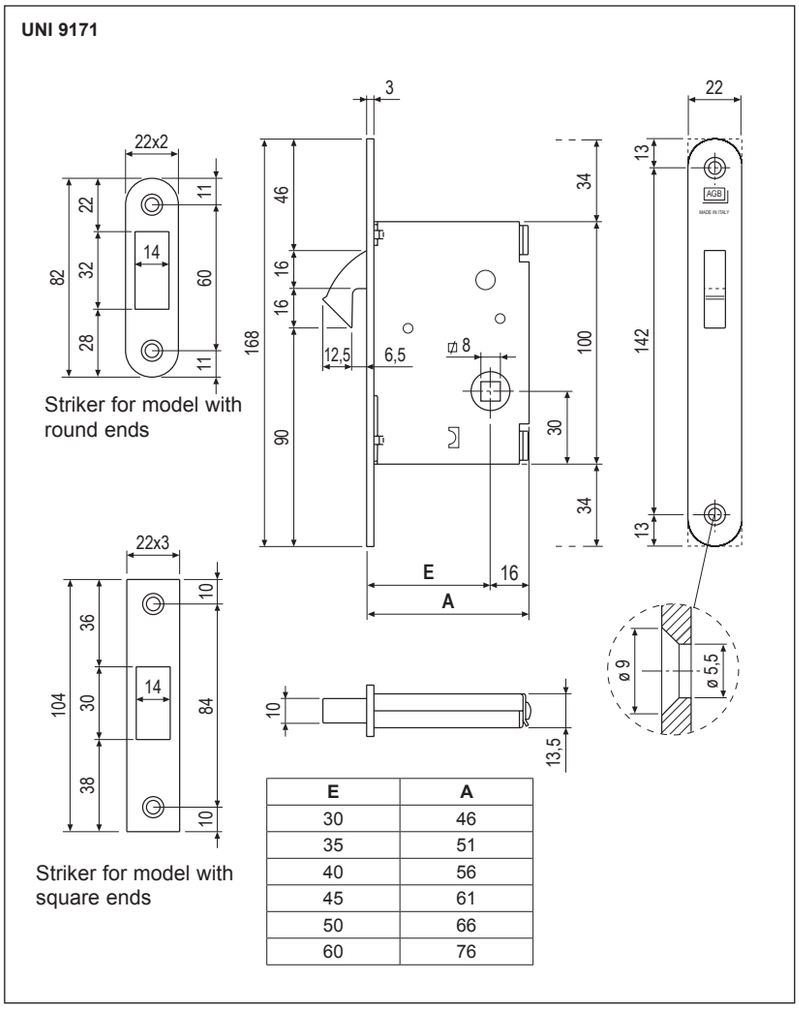

E	A
30	46
35	51
40	56
45	61
50	66
60	76

ΠΕΡΙΓΡΑΦΗ	ΚΩΔΙΚΟΣ
SCIVOLA ΚΛΕΙΔΑΡΙΑ ΣΥΡΟΜΕΝΗΣ ΠΟΡΤΑΣ ΛΟΥΤΡΟΥ ΤΕΤΡΑΓΩΝΗ 40mm ΝΙΚΕΛ	06-0084
SCIVOLA ΚΛΕΙΔΑΡΙΑ ΣΥΡΟΜΕΝΗΣ ΠΟΡΤΑΣ ΛΟΥΤΡΟΥ ΤΕΤΡΑΓΩΝΗ 45mm ΝΙΚΕΛ	06-0085
SCIVOLA ΚΛΕΙΔΑΡΙΑ ΣΥΡΟΜΕΝΗΣ ΠΟΡΤΑΣ ΛΟΥΤΡΟΥ ΤΕΤΡΑΓΩΝΗ 50mm ΝΙΚΕΛ	06-01361
SCIVOLA ΚΛΕΙΔΑΡΙΑ ΣΥΡΟΜΕΝΗΣ ΠΟΡΤΑΣ ΛΟΥΤΡΟΥ ΟΒΑΛ 50mm ΝΙΚΕΛ	06-01360

Κλειδαριά Scivola για συρόμενη πόρτα ασφαλείας F22mm



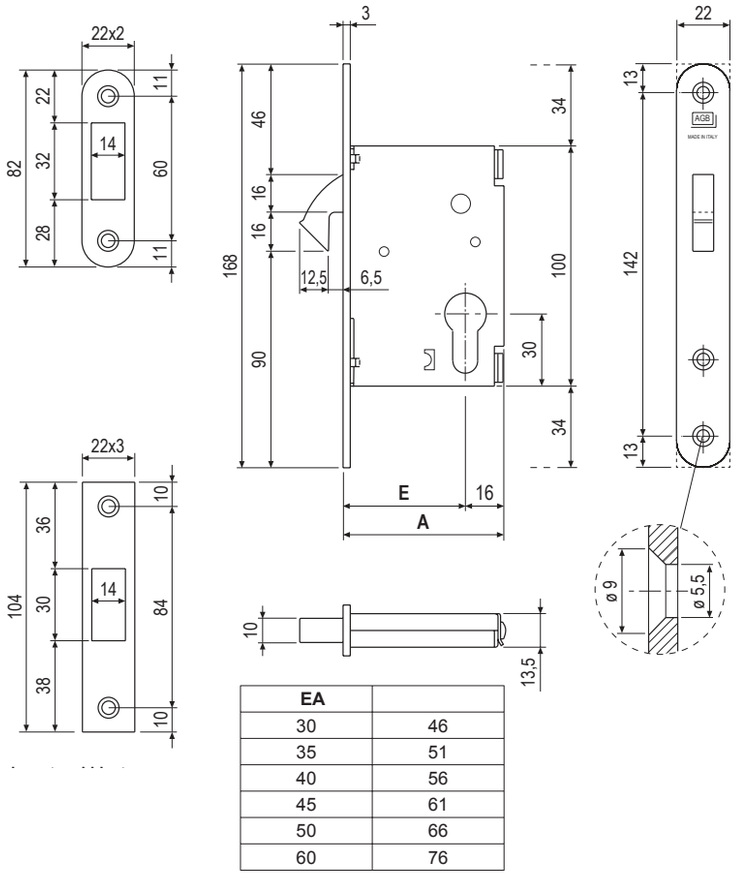

EA	
30	46
35	51
40	56
45	61
50	66
60	76

Κλειδαριά (με γάντζο) για συρόμενη πόρτα με κλειδί
- 22mm οβάλ ή τετράγωνη πρόσοψη (πλάκα)
- Βάθος: 50 mm
- Μπορεί να συνδυαστεί επίσης με τα εξαρτήματα / αξεσουάρ της κλειδαριάς SCIVOLA
- Αντίκρισμα μεταλλικό οβάλ/τετράγωνο

ΠΕΡΙΓΡΑΦΗ	ΚΩΔΙΚΟΣ
SCIVOLA ΚΛΕΙΔΑΡΙΑ ΑΣΦΑΛΕΙΑΣ F22 ΟΒΑΛ 50mm ΝΙΚΕΛ	06-01841
SCIVOLA ΚΛΕΙΔΑΡΙΑ ΑΣΦΑΛΕΙΑΣ F22 ΟΒΑΛ 50mm ΧΡΥΣΗ	06-018410
SCIVOLA ΚΛΕΙΔΑΡΙΑ ΑΣΦΑΛΕΙΑΣ F22 ΤΕΤΡΑΓΩΝΗ 40mm ΝΙΚΕΛ	06-0086
SCIVOLA ΚΛΕΙΔΑΡΙΑ ΑΣΦΑΛΕΙΑΣ F22 ΤΕΤΡΑΓΩΝΗ 45mm ΝΙΚΕΛ	06-0087
SCIVOLA ΚΛΕΙΔΑΡΙΑ ΑΣΦΑΛΕΙΑΣ F22 ΤΕΤΡΑΓΩΝΗ 50mm ΝΙΚΕΛ	06-0088



Σετ από επιστόμια για την κλειδαριά SCIVOLA
• Μαζί με τα επιστόμια συμπεριλαμβάνεται επίσης
ένα στρόγγυλο χουφτάκι με διάμετρο εφαρμογής Φ25 mm

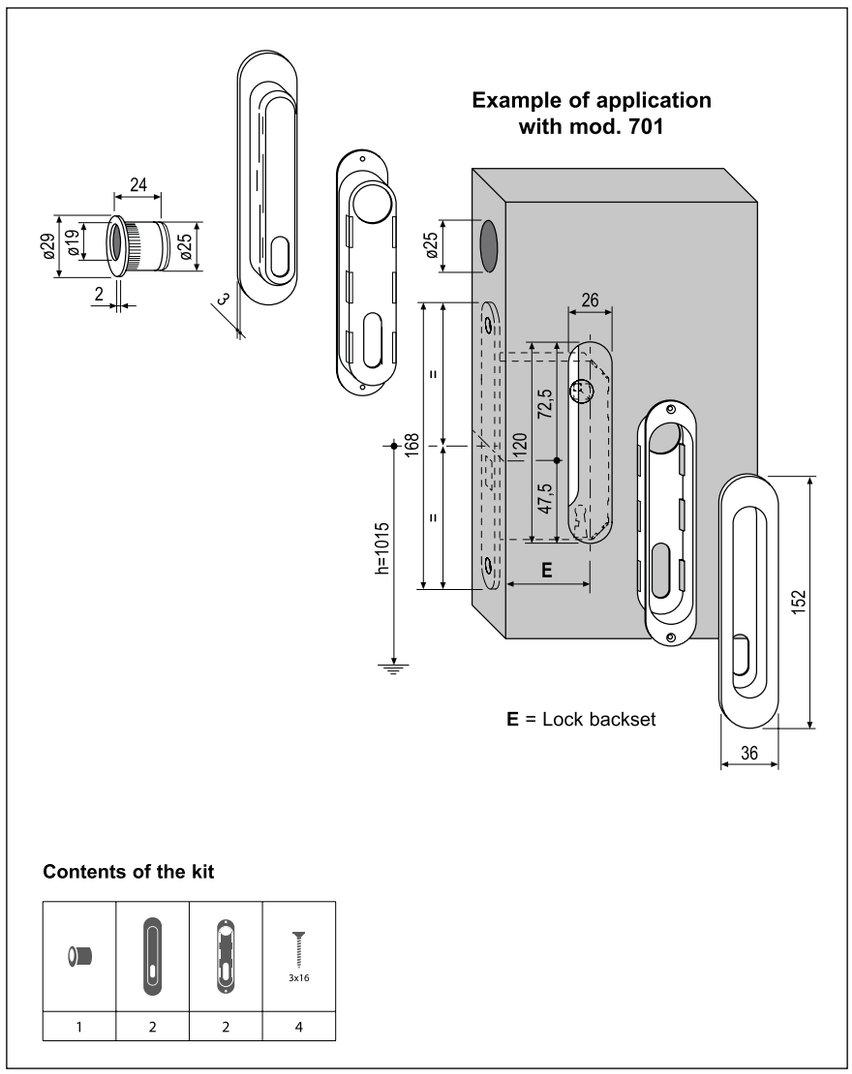

ΠΕΡΙΓΡΑΦΗ	ΚΩΔΙΚΟΣ
ΕΠΙΣΤΟΜΙΟ ΚΑΙ ΧΟΥΦΤΑΚΙ ΚΙΤ ΜΕ ΤΡΥΠΑ ΝΙΚΕΛ	06-0209
ΕΠΙΣΤΟΜΙΟ ΚΑΙ ΧΟΥΦΤΑΚΙ ΚΙΤ ΜΕ ΤΡΥΠΑ ΝΙΚΕΛ ΜΑΤ	06-0207
ΕΠΙΣΤΟΜΙΟ ΚΑΙ ΧΟΥΦΤΑΚΙ ΚΙΤ ΜΕ ΤΡΥΠΑ ΧΡΥΣΟ	06-0204

Χουφτάκια και επιστόμια συρόμενης πόρτας χωρίς τρύπα



Σετ από επιστόμια για την κλειδαριά SCIVOLA
• Μαζί με τα επιστόμια συμπεριλαμβάνεται επίσης
ένα στρόγγυλο χουφτάκι με διάμετρο εφαρμογής Φ25 mm

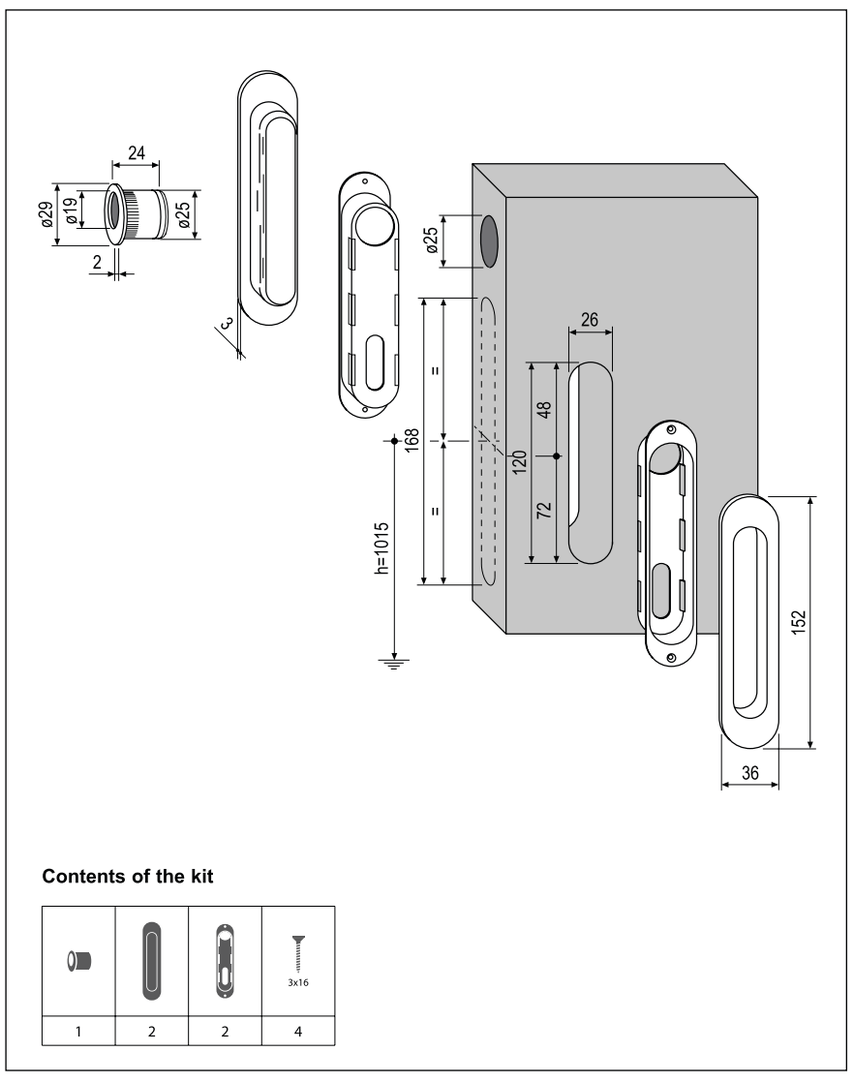

ΠΕΡΙΓΡΑΦΗ	ΚΩΔΙΚΟΣ
ΕΠΙΣΤΟΜΙΟ ΚΑΙ ΧΟΥΦΤΑΚΙ ΚΙΤ ΧΩΡΙΣ ΤΡΥΠΑ ΝΙΚΕΛ	06-0208
ΕΠΙΣΤΟΜΙΟ ΚΑΙ ΧΟΥΦΤΑΚΙ ΚΙΤ ΧΩΡΙΣ ΤΡΥΠΑ ΝΙΚΕΛ ΜΑΤ	06-0206
ΕΠΙΣΤΟΜΙΟ ΚΑΙ ΧΟΥΦΤΑΚΙ ΚΙΤ ΧΩΡΙΣ ΤΡΥΠΑ ΧΡΥΣΟ	06-0202



Σετ από στρόγγυλα επιστόμια για την κλειδαριά SCIVOLA
και την κλειδαριά συρόμενης πόρτας (μοντέλο 701)
• Διάμετρος επιστόμιων Φ48 mm
• Μαζί με τα επιστόμια συμπεριλαμβάνεται επίσης
ένα στρόγγυλο χουφτάκι με διάμετρο εφαρμογής Φ25 mm

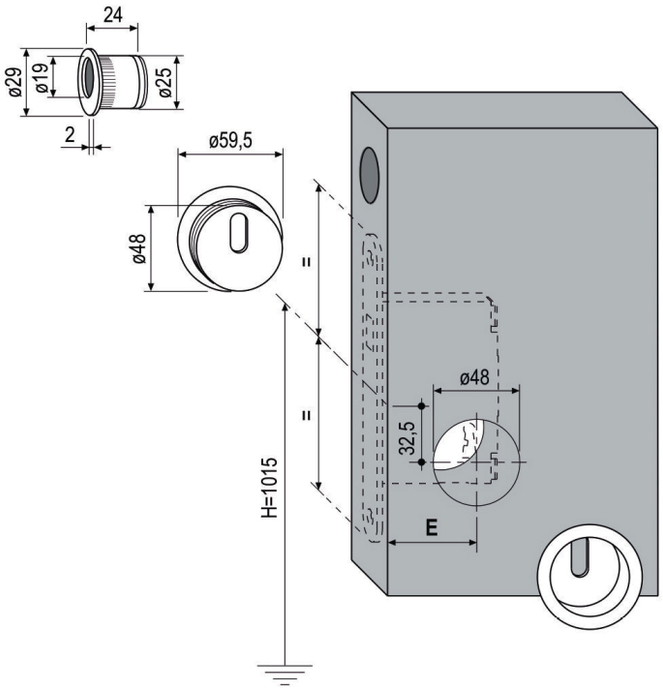

ΠΕΡΙΓΡΑΦΗ	ΚΩΔΙΚΟΣ
ΕΠΙΣΤΟΜΙΟ ΚΑΙ ΧΟΥΦΤΑΚΙ ΚΙΤ ΝΙΚΕΛ	06-019923
ΕΠΙΣΤΟΜΙΟ ΚΑΙ ΧΟΥΦΤΑΚΙ ΚΙΤ ΝΙΚΕΛ ΜΑΤ	06-1061
ΕΠΙΣΤΟΜΙΟ ΚΑΙ ΧΟΥΦΤΑΚΙ ΚΙΤ ΧΡΥΣΟ	06-019922

Χουφτάκια και επιστόμια συρόμενης πόρτας χωρίς τρύπα



Σετ πόμολων για κλειδαριά SCIVOLA χωρίς τρύπα
- Διάμετρος χερουλιού 48 mm
- Εφαρμογή σε πάχος πόρτας από 38 mm μέχρι 48 mm
- 4,5 mm μέγιστη προεξοχή από την επιφάνεια της πόρτας

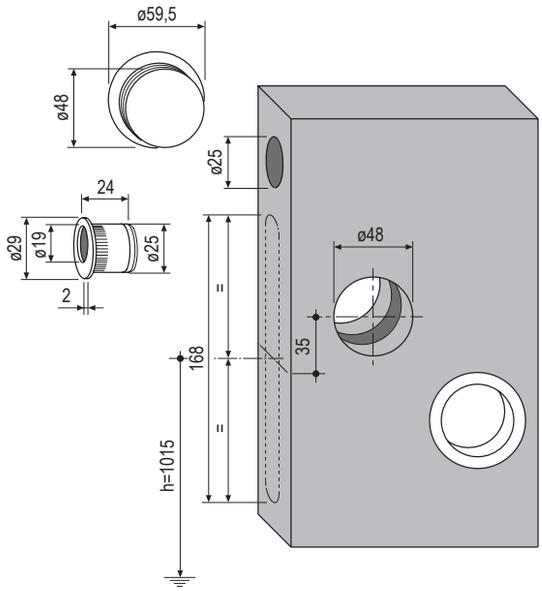

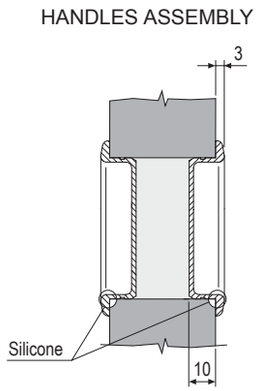

ΠΕΡΙΓΡΑΦΗ	ΚΩΔΙΚΟΣ
ΕΠΙΣΤΟΜΙΑ ΓΙΑ ΚΛΕΙΔΑΡΙΑ SCIVOLA ΝΙΚΕΛ	06-019920
ΕΠΙΣΤΟΜΙΑ ΓΙΑ ΚΛΕΙΔΑΡΙΑ SCIVOLA ΝΙΚΕΛ ΜΑΤ	06-019921



• Κιτ, το οποίο περιλαμβάνει και το χουφτάκι φ26.
• Μπορεί να συνδυαστεί τόσο με κλειδαριά συρόμενης πόρτας όσο και με σπαστής.
• Για χρήση κυλίδρου.

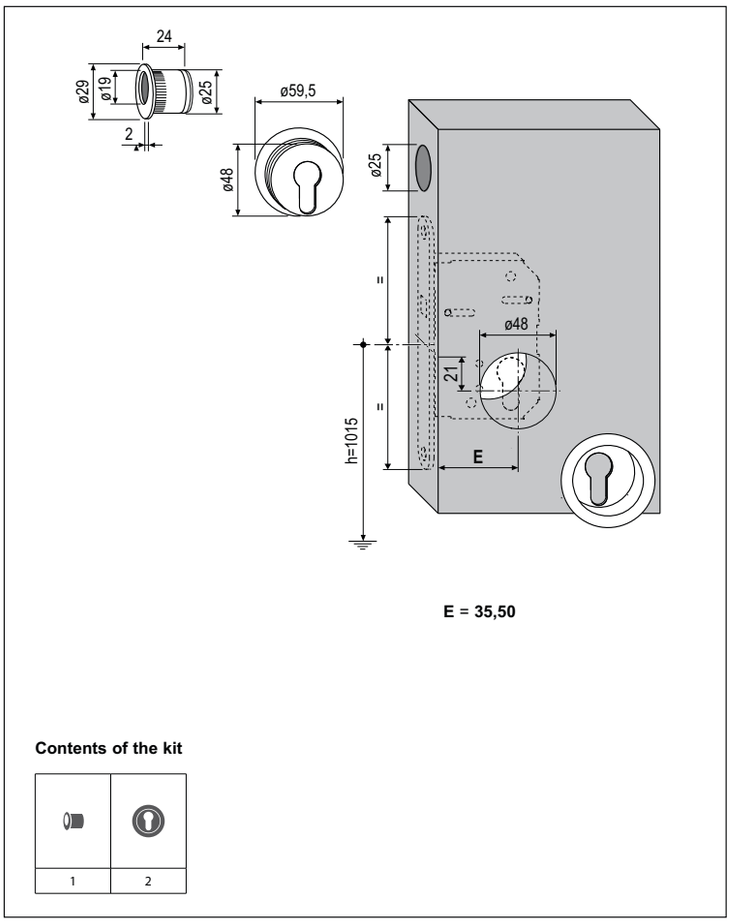

ΠΕΡΙΓΡΑΦΗ	ΚΩΔΙΚΟΣ
ΧΟΥΦΤΑΚΙ ΑΣΦΑΛΕΙΑΣ AGB ΝΙΚΕΛ ΓΙΑ ΣΥΡΟΜΜΕΝΗ-ΣΠΑΣΤΗ ΠΟΡΤΑ	06-019995

Πόμολα για Scivola



Σετ πόμολων "DUETTO" για κλειδαριά SCIVOLA
- Διάμετρος χερουλιού 48 mm
- Εφαρμογή σε πάχος πόρτας από 38 mm μέχρι 48 mm
- 4,5 mm μέγιστη προεξοχή από την επιφάνεια της πόρτας

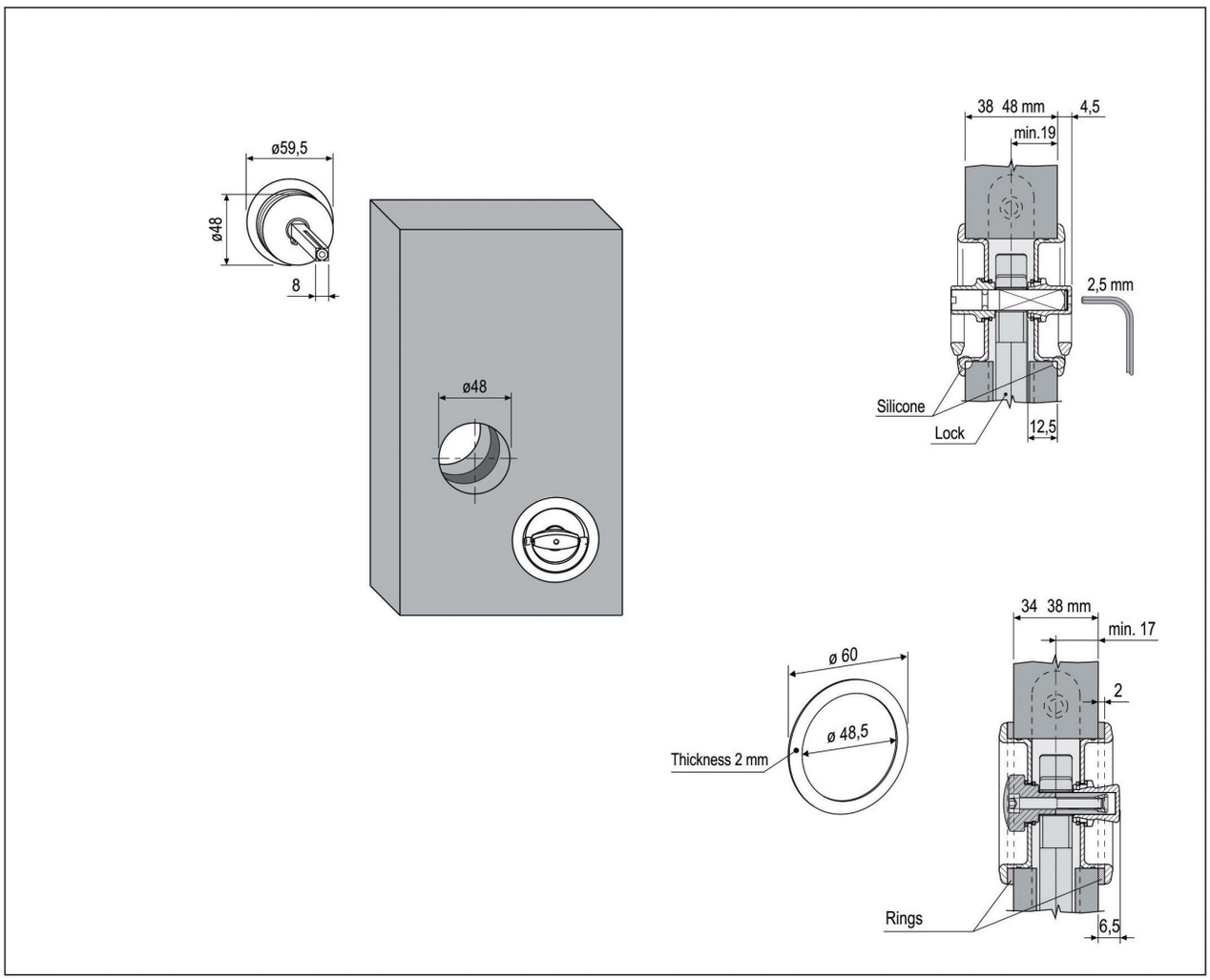

ΠΕΡΙΓΡΑΦΗ	ΚΩΔΙΚΟΣ
ΠΟΜΟΛΟ ΜΕ ΧΕΡΟΥΛΙ ΜΕΣΑ ΕΞΩ ΓΙΑ ΚΛΕΙΔΑΡΙΑ SCIVOLA ΝΙΚΕΛ	06-019930
ΠΟΜΟΛΟ ΜΕ ΧΕΡΟΥΛΙ ΜΕΣΑ ΕΞΩ ΓΙΑ ΚΛΕΙΔΑΡΙΑ SCIVOLA ΝΙΚΕΛ ΜΑΤ	06-019996
ΠΟΜΟΛΟ ΜΕ ΧΕΡΟΥΛΙ ΜΕΣΑ ΕΞΩ ΓΙΑ ΚΛΕΙΔΑΡΙΑ SCIVOLA ΜΑΥΡΑ	06-0199300
ΠΟΜΟΛΟ ΜΕ ΧΕΡΟΥΛΙ ΜΕΣΑ ΕΞΩ ΓΙΑ ΚΛΕΙΔΑΡΙΑ SCIVOLA ΧΡΥΣΟ	06-01999



Σετ πομόλων "SCIVOLA Q" για κλειδαριά SCIVOLA
•Κλείδωμα χωρίς κλειδί μόνο από τη μια μεριά
•Διάμετρος πομόλου 48mm
•Εφαρμογή σε πάχος πόρτας από 40mm μέχρι 48mm

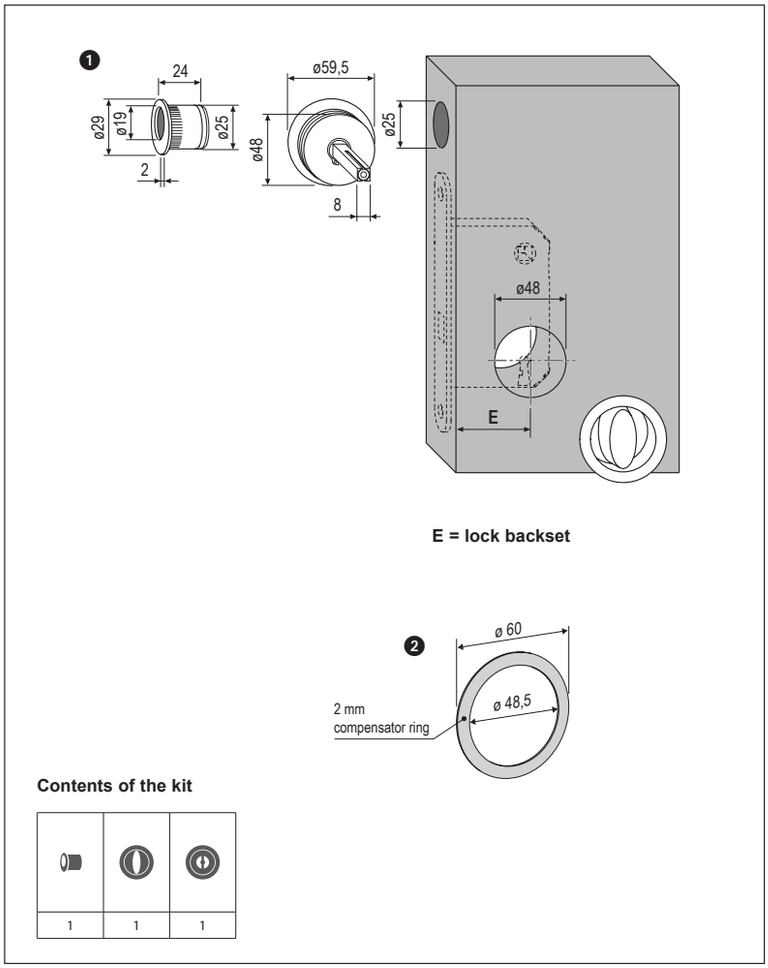

ΠΕΡΙΓΡΑΦΗ	ΚΩΔΙΚΟΣ
ΠΟΜΟΛΟ ΓΙΑ ΚΛΕΙΔΑΡΙΑ SCIVOLA ΜΕ ΕΝΑ ΧΕΡΟΥΛΙ ΝΙΚΕΛ	06-0199100
ΠΟΜΟΛΟ ΓΙΑ ΚΛΕΙΔΑΡΙΑ SCIVOLA ΜΕ ΕΝΑ ΧΕΡΟΥΛΙ ΜΑΥΡΟ	06-019980

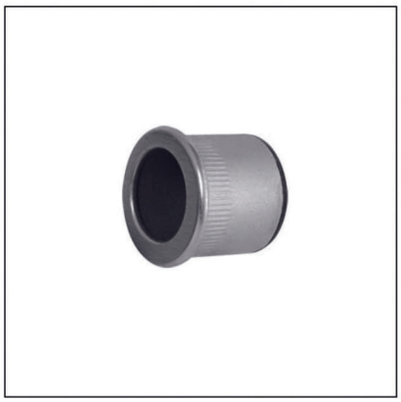

Στρόγγυλο χουφτάκι για κλειδαριά SCIVOLA συρόμενης πόρτας
- Διάμετρος εφαρμογής Φ25 mm
- Εξωτερική διάμετρος Φ29 mm
- Βάθος: 23-24 mm

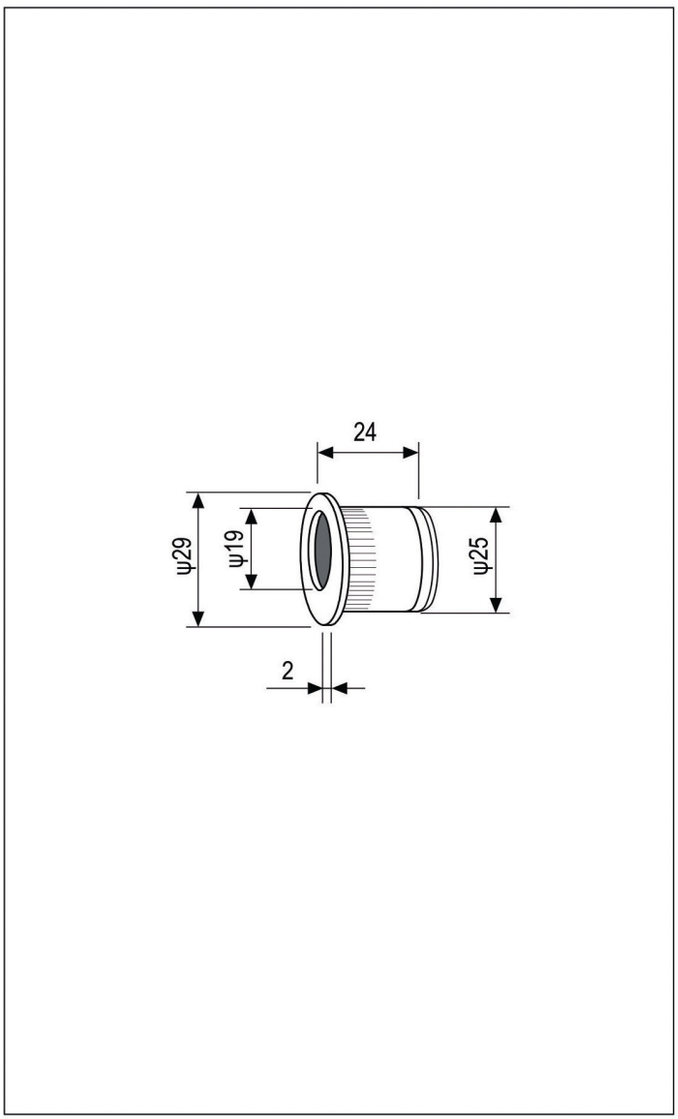

ΠΕΡΙΓΡΑΦΗ	ΚΩΔΙΚΟΣ
ΧΟΥΦΤΑΚΙ ΓΙΑ ΚΛΕΙΔΑΡΙΑ SCIVOLA Φ26 ΝΙΚΕΛ	06-01994
ΧΟΥΦΤΑΚΙ ΓΙΑ ΚΛΕΙΔΑΡΙΑ SCIVOLA Φ26 ΧΡΥΣΟ	06-019940
ΧΟΥΦΤΑΚΙ ΓΙΑ ΚΛΕΙΔΑΡΙΑ SCIVOLA Φ26 ΜΑΥΡΟ	06-019941



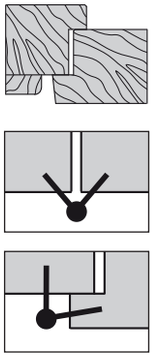

Βιδωτός μεντεσές πόρτας
• Διαστάσεις διαμέτρου: 13,14 mm
• Διατίθενται καπάκια (καλύμματα)
πλαστικά - μεταλλικά, Νίκελ - Χρυσά - Νίκελ Ματ

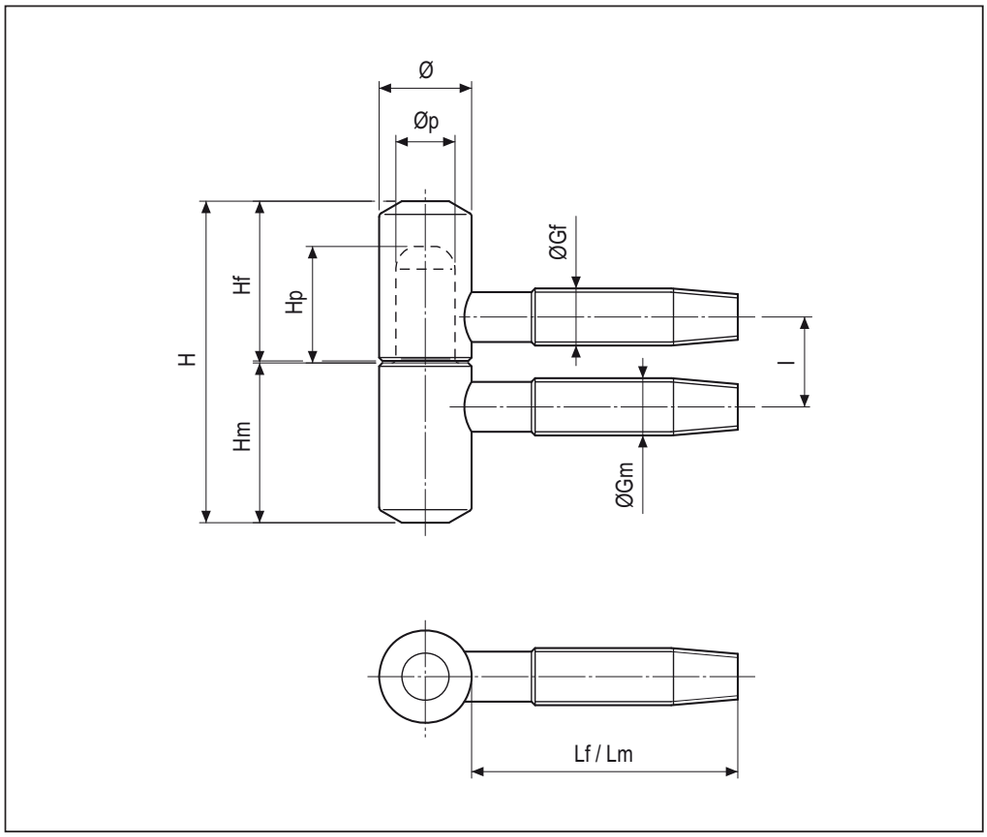

ΠΕΡΙΓΡΑΦΗ	ΚΩΔΙΚΟΣ
N13 ΝΙΚΕΛ	01-0033
N14 ΝΙΚΕΛ	01-0184
N13 ΧΡΥΣΟΣ	01-0185

Βιδωτός Μεντεσές Ρυθμιζόμενος Φ14-16



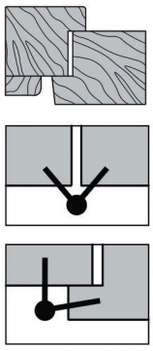



Βιδωτός ρυθμιζόμενος μεντεσές πόρτας 3D
• Διαστάσεις διαμέτρου: 14, 16 mm
• 3 Ρυθμίσεις: Κάθετη - οριζόντια - βάθους
• Διατίθενται καπάκια (καλύμματα)
πλαστικά - μεταλλικά, Νίκελ - Χρυσά - Νίκελ Ματ
• Πυράντοχος

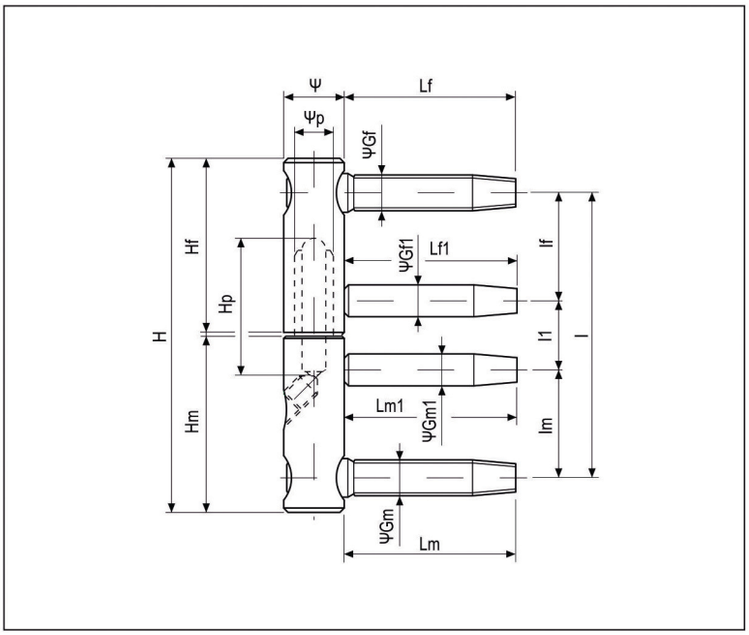

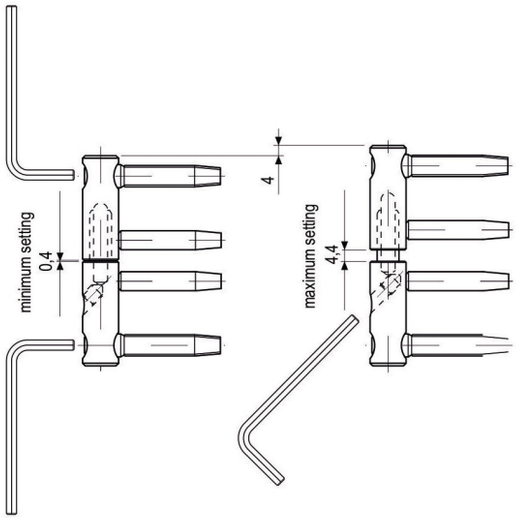

ΠΕΡΙΓΡΑΦΗ	ΚΩΔΙΚΟΣ
N14 ΧΡΥΣΟΣ	01-0251
N14 ΜΠΡΟΝΖΕ	01-0252
N14 ΝΙΚΕΛ	01-0255
N14 ΑΝΟΞΕΙΔΩΤΟ	01-02523
N16 ΧΡΥΣΟΣ	01-0250
N16 ΝΙΚΕΛ	01-02500



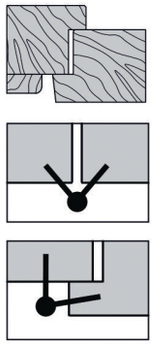



Βιδωτός ρυθμιζόμενος μεντεσές πόρτας 3D
• Διαστάσεις διαμέτρου: 20 mm
• 3 Ρυθμίσεις: Κάθετη - οριζόντια - βάθους
• Διατίθενται καπάκια (καλύμματα)
πλαστικά - μεταλλικά, Νίκελ - Χρυσά - Νίκελ Ματ
• Πυράντοχος

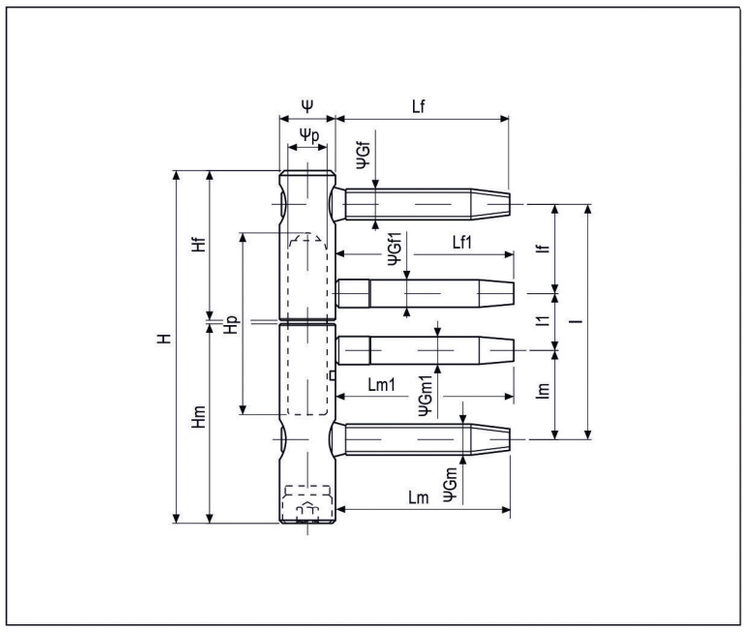

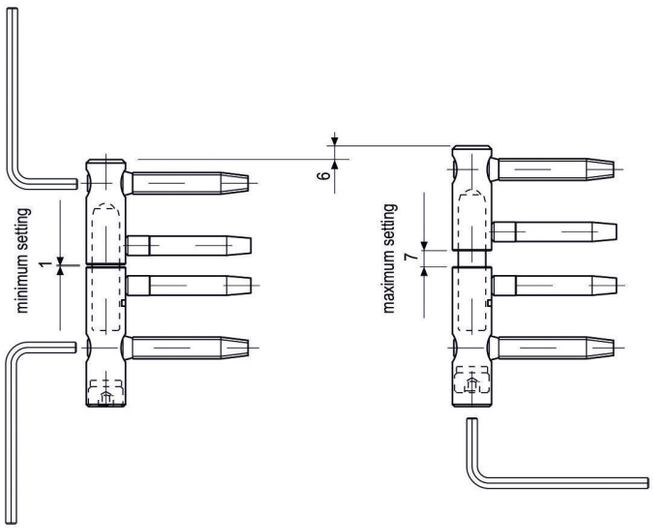

ΠΕΡΙΓΡΑΦΗ	ΚΩΔΙΚΟΣ
N20 ΧΡΥΣΟΣ	01-0259
N20 ΝΙΚΕΛ	01-025900

Βιδωτός Μεντεσές D15



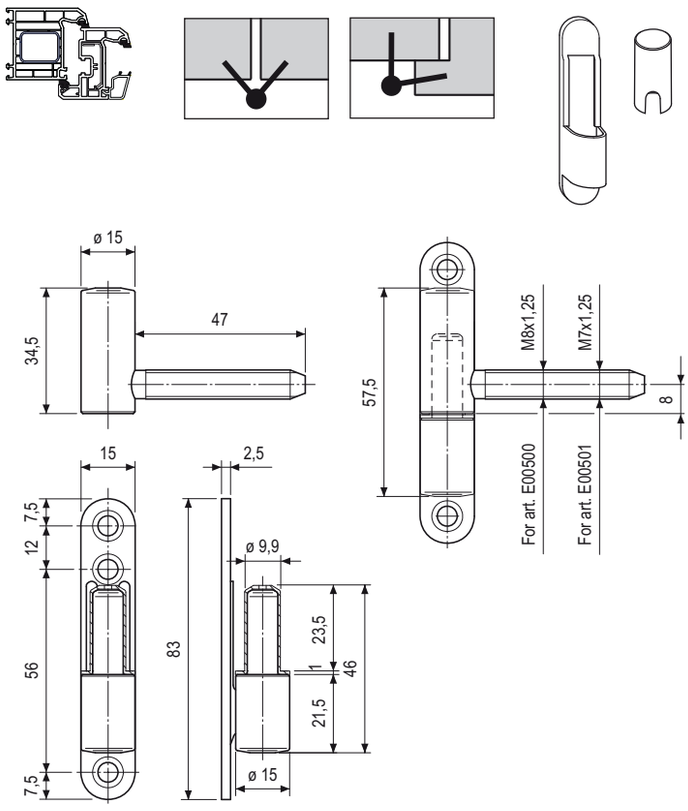

ΠΕΡΙΓΡΑΦΗ	ΚΩΔΙΚΟΣ
D15 ΧΡΥΣΟΣ	01-0181
D15 ΝΙΚΕΛ	01-0182

Καπάκι Βιδωτού Ρυθμιζόμενου

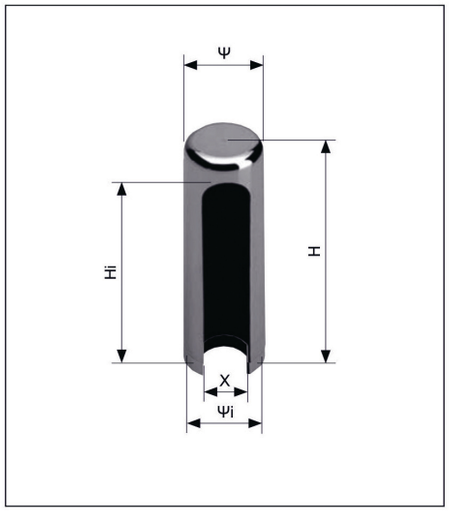

ΠΕΡΙΓΡΑΦΗ	ΚΩΔΙΚΟΣ
ΚΑΠΑΚΙ Ν14 ΝΙΚΕΛ ΜΑΤ	01-02531
ΚΑΠΑΚΙ Ν14 ΧΡΥΣΟ	01-0253
ΚΑΠΑΚΙ Ν14 ΝΙΚΕΛ	01-02530
ΚΑΠΑΚΙ Ν14 ΚΑΦΕ	01-02533
ΚΑΠΑΚΙ Ν14 ΛΕΥΚΟ	01-02535
ΚΑΠΑΚΙ Ν14 ΜΠΡΟΝΖΕ	01-02532
ΚΑΠΑΚΙ Ν14 ΜΑΥΡΟ	01-02534
ΚΑΠΑΚΙ Ν16 ΚΑΦΕ	01-02520
ΚΑΠΑΚΙ Ν16 ΧΡΥΣΟ	01-02522
ΚΑΠΑΚΙ Ν16 ΝΙΚΕΛ	01-02521
ΚΑΠΑΚΙ Ν16 ΝΙΚΕΛ ΜΑΤ	01-02524
ΚΑΠΑΚΙ Ν20 ΧΡΥΣΟ	01-0260
ΚΑΠΑΚΙ Ν20 ΝΙΚΕΛ	01-0262
ΚΑΠΑΚΙ Ν20 ΝΙΚΕΛ ΜΑΤ	01-0263

ΚΙΤ Τοποθέτησης Βιδωτού Ρυθμιζόμενου Μεντεσέ

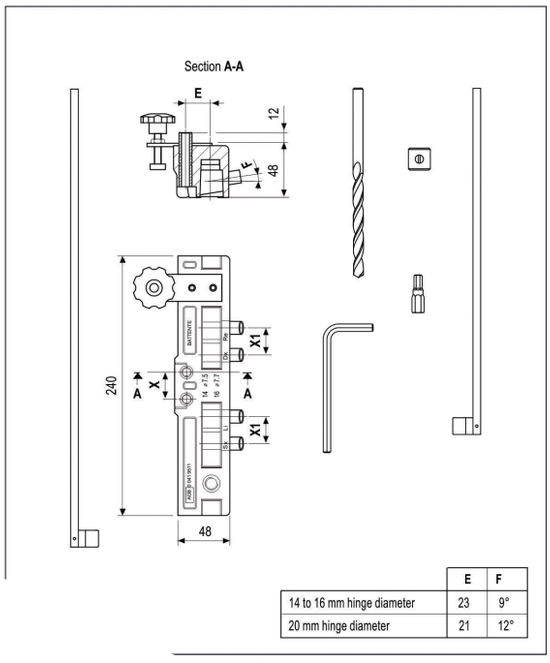

	E	F
14 to 16 mm hinge diameter	23	9°
20 mm hinge diameter	21	12°

ΚΙΤ τοποθέτησης ρυθμιζόμενου μεντεσέ 3D (No 14, 16 και 20)
• Περιεχόμενα: καλούπι, τρυπάνι τοποθέτησης, εξαρτήματα συγκράτησης τρυπανιού, άλλεν για τοποθέτηση, άλλεν για ρύθμιση του μεντεσέ, μύτη 5mm για την εισαγωγή-εξαγωγή του μεντεσέ
• Το ΚΙΤ για τους μεντεσέδες με διάμετρο Φ14 και Φ16 είναι το ίδιο ενώ για το Φ20 είναι διαφορετικό

Drilling diagram

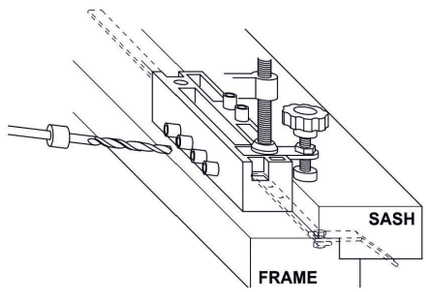

ΠΕΡΙΓΡΑΦΗ	ΚΩΔΙΚΟΣ
ΕΞΑΡΤΗΜΑ ΤΟΠΟΘΕΤΗΣΗΣ ΡΥΘΜΙΖΟΜΕΝΟΥ ΜΕΝΤΕΣΕ N14/16 ΚΙΤ	01-036
ΕΞΑΡΤΗΜΑ ΤΟΠΟΘΕΤΗΣΗΣ ΡΥΘΜΙΖΟΜΕΝΟΥ ΜΕΝΤΕΣΕ N14/16 ΓΙΑ ΠΟΡΤΑ ΚΑΙ ΧΩΡΙΣ ΠΑΤΟΥΡΑ	01-0360
ΕΞΑΡΤΗΜΑ ΤΟΠΟΘΕΤΗΣΗΣ ΡΥΘΜΙΖΟΜΕΝΟΥ ΜΕΝΤΕΣΕ N20 ΚΙΤ	01-0361
ΕΞΑΡΤΗΜΑ ΤΟΠΟΘΕΤΗΣΗΣ ΡΥΘΜΙΖΟΜΕΝΟΥ ΜΕΝΤΕΣΕ N14/16 ΣΚΕΤΟ	01-0362

Τρυπάνια Βιδωτού Ρυθμιζόμενου Μεντεσέ

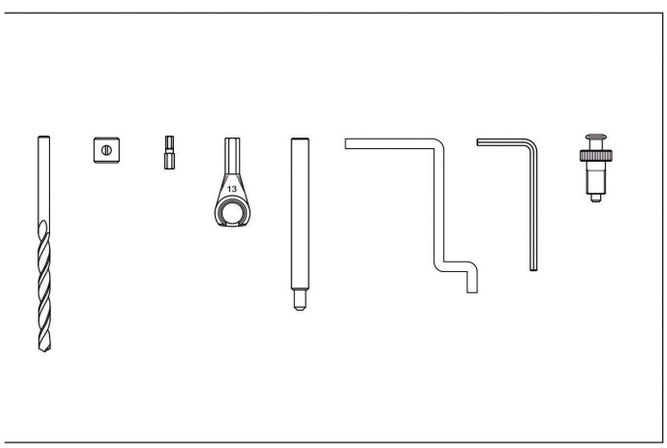

Εξαρτήματα τοποθέτησης βιδωτού μεντεσέ AGB
• Τρυπάνι για τοποθέτηση βιδωτού μεντεσέ AGB (No 14 και No 16)
• Μύτη 5mm για εισαγωγή και εξαγωγή βιδωτού ρυθμιζόμενου μεντεσέ AGB No 14

ΠΕΡΙΓΡΑΦΗ	ΚΩΔΙΚΟΣ
ΤΡΥΠΑΝΙΑ ΓΙΑ ΒΙΔΩΤΟ ΡΥΘΜΙΖΟΜΕΝΟ ΜΕΝΤΕΣΕ N14 7,7mm	01-0372
ΤΡΥΠΑΝΙΑ ΓΙΑ ΒΙΔΩΤΟ ΡΥΘΜΙΖΟΜΕΝΟ ΜΕΝΤΕΣΕ N16 7,9mm	01-0371
ΜΥΤΗ ΓΙΑ ΒΙΔΩΤΟ ΡΥΘΜΙΖΟΜΕΝΟ ΜΕΝΤΕΣΕ N14-16-20 5mm	01-03710
ΤΡΥΠΑΝΙΑ ΓΙΑ ΒΙΔΩΤΟ ΡΥΘΜΙΖΟΜΕΝΟ ΜΕΝΤΕΣΕ N20 8,2mm	01-0374

AGB Μεντεσές R 30



- Πυράντοχος ρυθμιζόμενος μεντεσές
- Δεξιός αριστερός
- Ρύθμιση κατακόρυφη max 5 mm
- Μέγιστο βάρος ανά μεντεσέ 15 kg

ΠΕΡΙΓΡΑΦΗ	ΚΩΔΙΚΟΣ
AGB R30 LH	01-25195
AGB R30 RH	01-251950

AGB Μεντεσές R 60



- Πυράντοχος ρυθμιζόμενος μεντεσές
- Δεξιός αριστερός Φ16
- Πύρος από ανοξείδωτο ατσάλι με μπίλια για καλύτερη περιστροφή
- Κατάλληλος για διάκενο μεταξύ πόρτας και κάσας 3 mm
- Μέγιστο κατακόρυφη ρύθμιση 5 mm

ΠΕΡΙΓΡΑΦΗ	ΚΩΔΙΚΟΣ
AGB R60 LH	01-25196
AGB R60 RH	01-251960

AGB Μεντεσές R 120



- Πυράντοχος ρυθμιζόμενος μεντεσές
- Δεξιός αριστερός Φ20
- Πύρος από ανοξείδωτο ατσάλι με μπίλια για καλύτερη περιστροφή
- Κατάλληλος για διάκενο μεταξύ πόρτας και κάσας 4,5 mm
- Μέγιστο κατακόρυφη ρύθμιση 6 mm

ΠΕΡΙΓΡΑΦΗ	ΚΩΔΙΚΟΣ
AGB R120 LH	01-25197
AGB R120 RH	01-251970

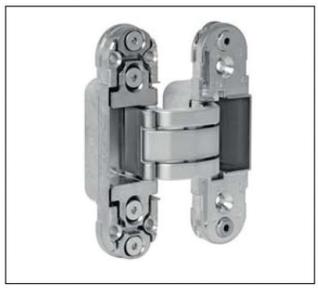





- Ρύθμιση λάμπα πόρτας έως 19 mm
- Κατάλληλος για άνοιγμα πόρτας έως 180°
- Μέγιστο βάρος ανά μεντεσέ 20 kg
- Διαθέσιμα κατόπιν παραγγελίας
- Πυράντοχος

ΠΕΡΙΓΡΑΦΗ	ΚΩΔΙΚΟΣ
ΝΙΚΕΛ ΜΑΤ	01-025175
ΧΡΥΣΟ	01-0251750
ΜΑΥΡΟ	01-0251751

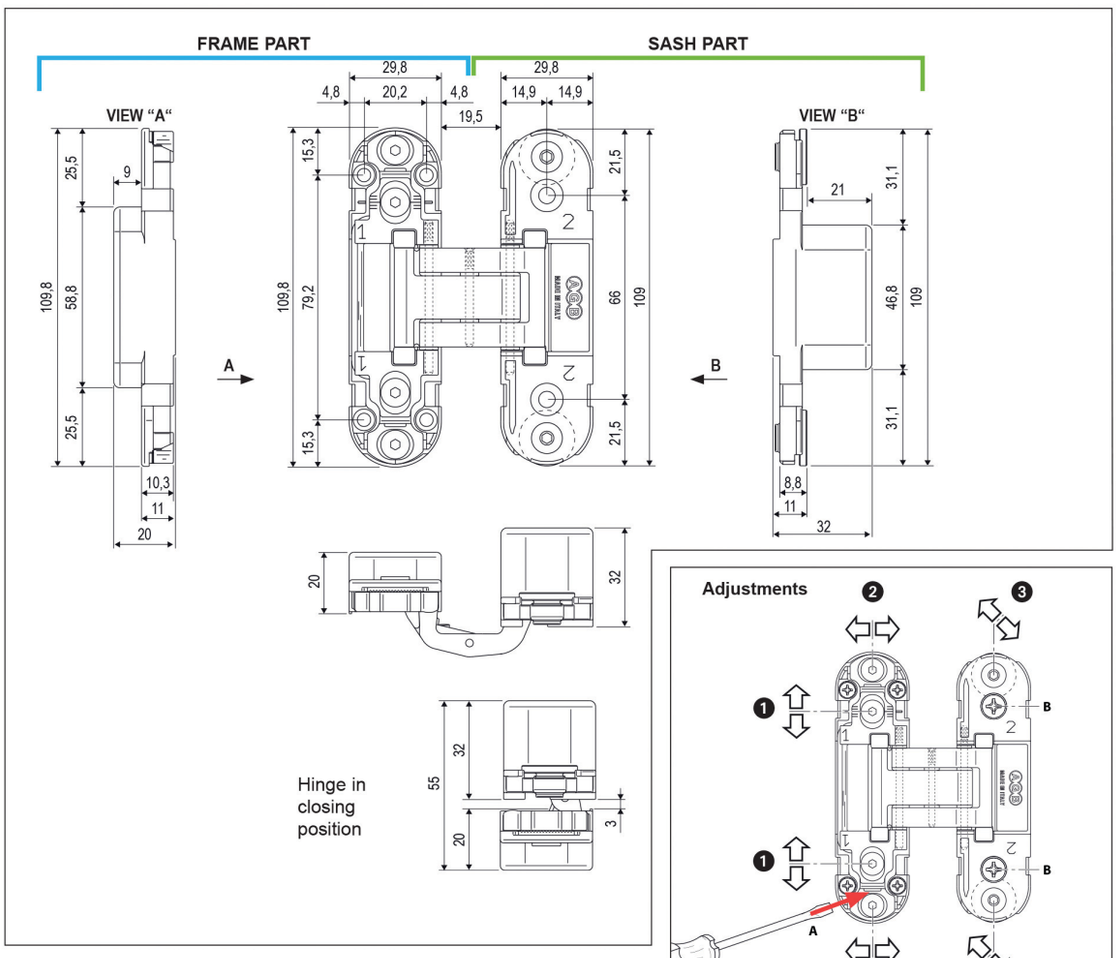

Do the adjustments here below one at a time, with 3 mm Allen key:
- **±2 mm vertical adjustment:** loosen the screws ❶ to get the desired adjustment helping yourself with a flat-bladed screwdriver (**A**). After this operation fasten the screws.
- **±1 mm pressing adjustment:** loosen the screws ❷.
- **±1,5 mm horizontal adjustment:** once loosened screws (**B**) adjust screws ❸.

Covers available

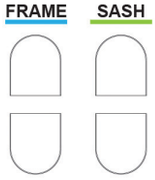

ABS: Art. E30200.11.XX

Ρυθμιζόμενος κρυφός Μεντεσές Eclipse 3.0



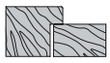







- Ρυθμιζόμενος κρυφός μεντεσές Eclipse 3.0
- 180° άνοιγμα
- 3 ρυθμίσεις: κάθετη - οριζόντια - βάθους
- Κατάλληλος για ξύλινες πόρτες με και χωρίς πατούρα, καθώς και για πόρτες αλουμινίου
- Για βάρος πόρτας μέχρι 40 kg χρησιμοποιούνται 2 μεντεσέδες, ενώ για μεγαλύτερο βάρος μέχρι 60 kg 3 μεντεσέδες
- Στο σετ περιλαμβάνονται και τα καπάκια
- Πυράντοχος

Covers available

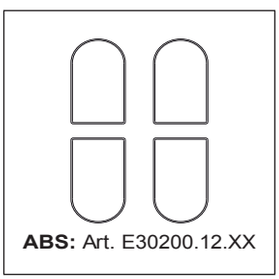

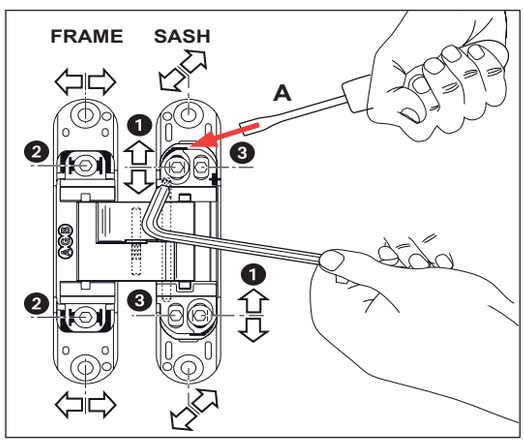

ΠΕΡΙΓΡΑΦΗ	ΚΩΔΙΚΟΣ
ΧΡΥΣΟΣ	01-025165
ΝΙΚΕΛ ΜΑΤ	01-025163
ΛΕΥΚΟ	01-025174
ΜΑΥΡΟ	01-0251632

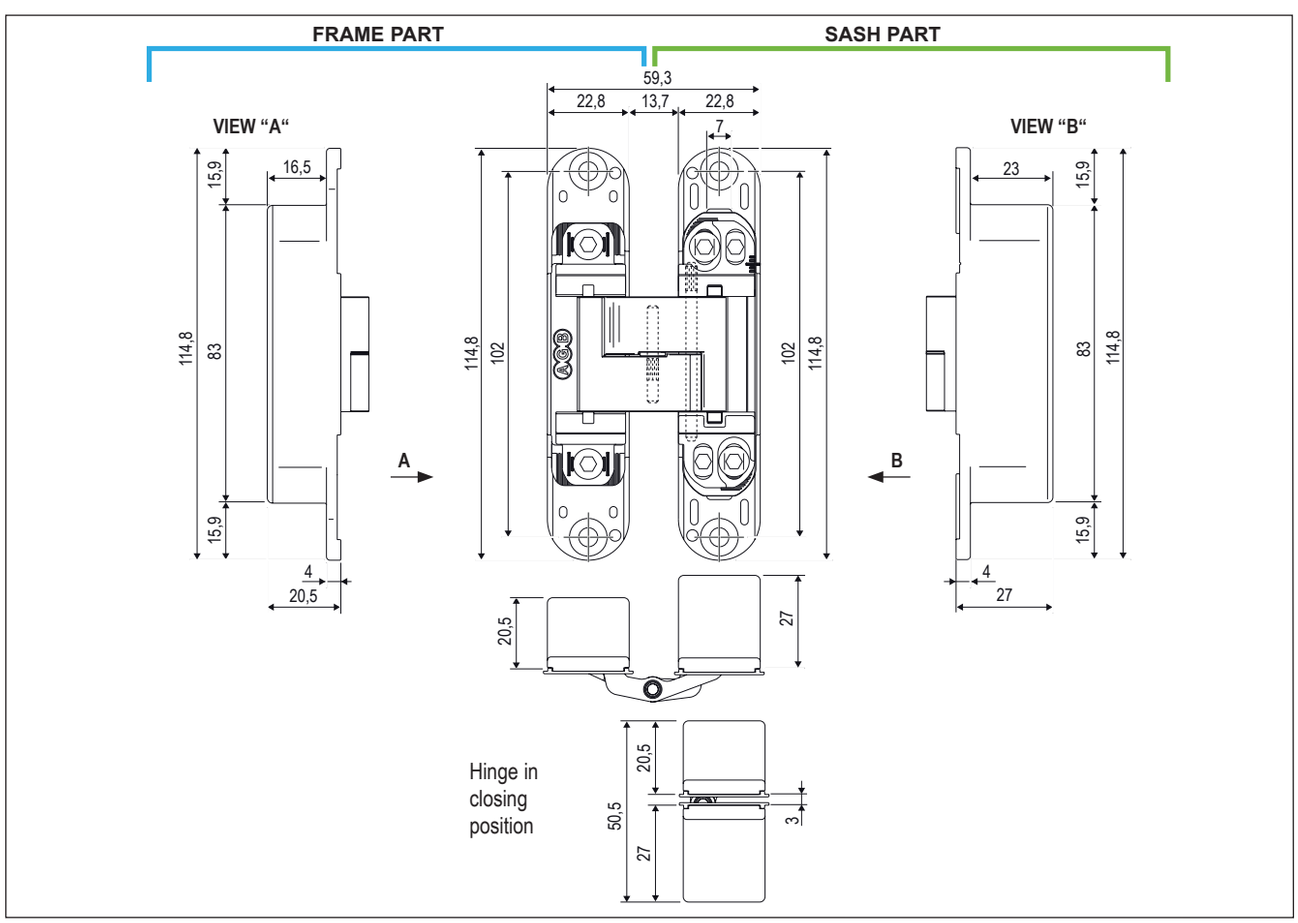

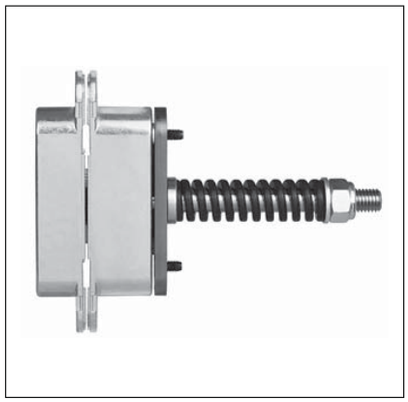

• Ρυθμιζόμενος κρυφός μεντεσές Eclipse 3.2 με πάχος ιδανικό για έως 21mm κάσα και σύστημα επαναφοράς της πόρτας ΧΩΡΙΣ φρένο.
• 170ο άνοιγμα
• Κατάλληλος για ξύλινες πόρτες με και χωρίς πατούρα, αλλά και για πόρτες αλουμινίου.
• Για βάρος πόρτας μέχρι 60kg.
• Στο σετ περιλαμβάνονται και τα καπάκια.

NEW PRODUCT

ΠΕΡΙΓΡΑΦΗ	ΚΩΔΙΚΟΣ
ΝΙΚΕΛ ΜΑΤ 40KG	01-0251636
ΝΙΚΕΛ ΜΑΤ 60KG	01-02516361

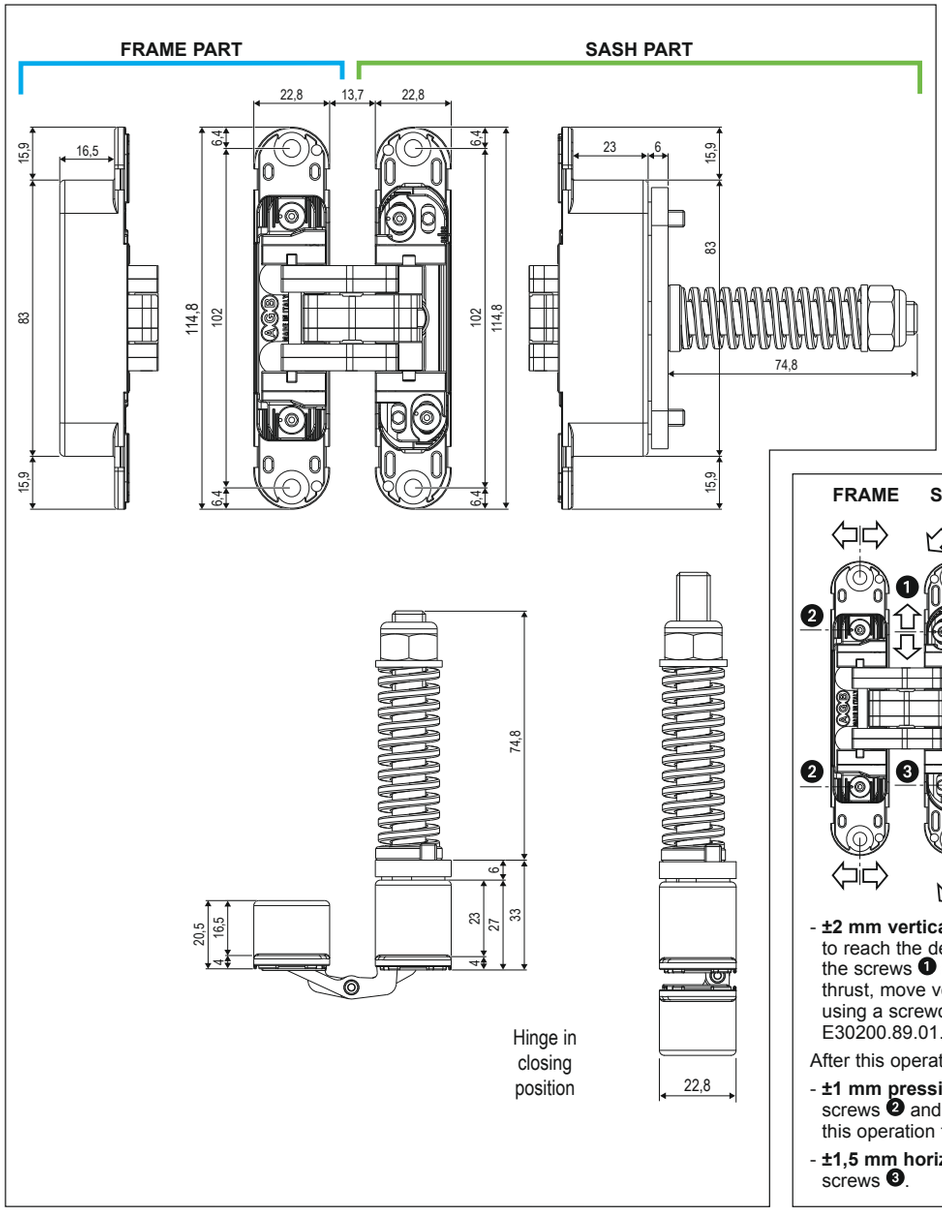

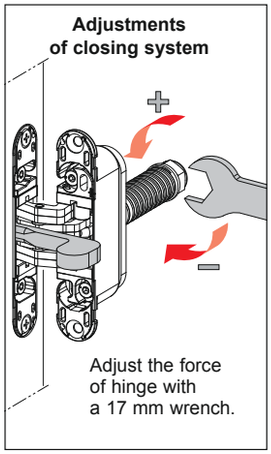

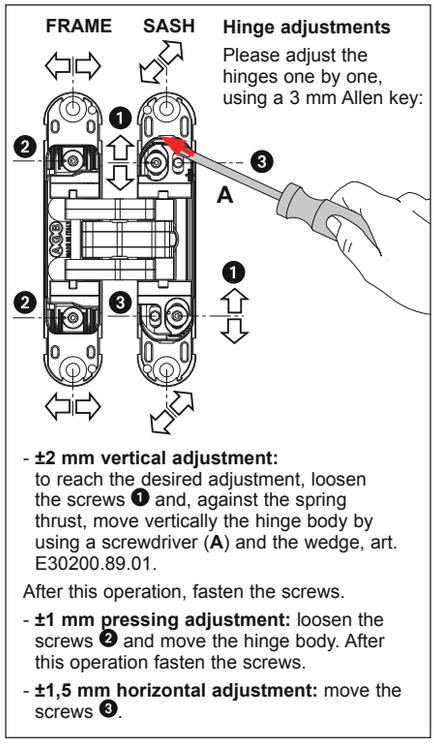

- **±2 mm vertical adjustment:** to reach the desired adjustment, loosen the screws ❶ and, against the spring thrust, move vertically the hinge body by using a screwdriver (**A**) and the wedge, art. E30200.89.01.

After this operation, fasten the screws.

- **±1 mm pressing adjustment:** loosen the screws ❷ and move the hinge body. After this operation fasten the screws.
- **±1,5 mm horizontal adjustment:** move the screws ❸.

Ρυθμιζόμενος κρυφός Μεντεσές Eclipse 4.1



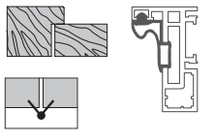



- Ρυθμιζόμενος κρυφός μεντεσές Eclipse 4.1
- 180° άνοιγμα
- 3 ρυθμίσεις: κάθετη - οριζόντια - βάθους
- Κατάλληλος για ξύλινες πόρτες με και χωρίς πατούρα
- Για βάρος πόρτας μέχρι 70 kg απαιτούνται 2 μεντεσέδες
- Στο σετ περιλαμβάνονται και τα καπάκια

ΠΕΡΙΓΡΑΦΗ	ΚΩΔΙΚΟΣ
ΝΙΚΕΛ ΜΑΤ	01-0251993

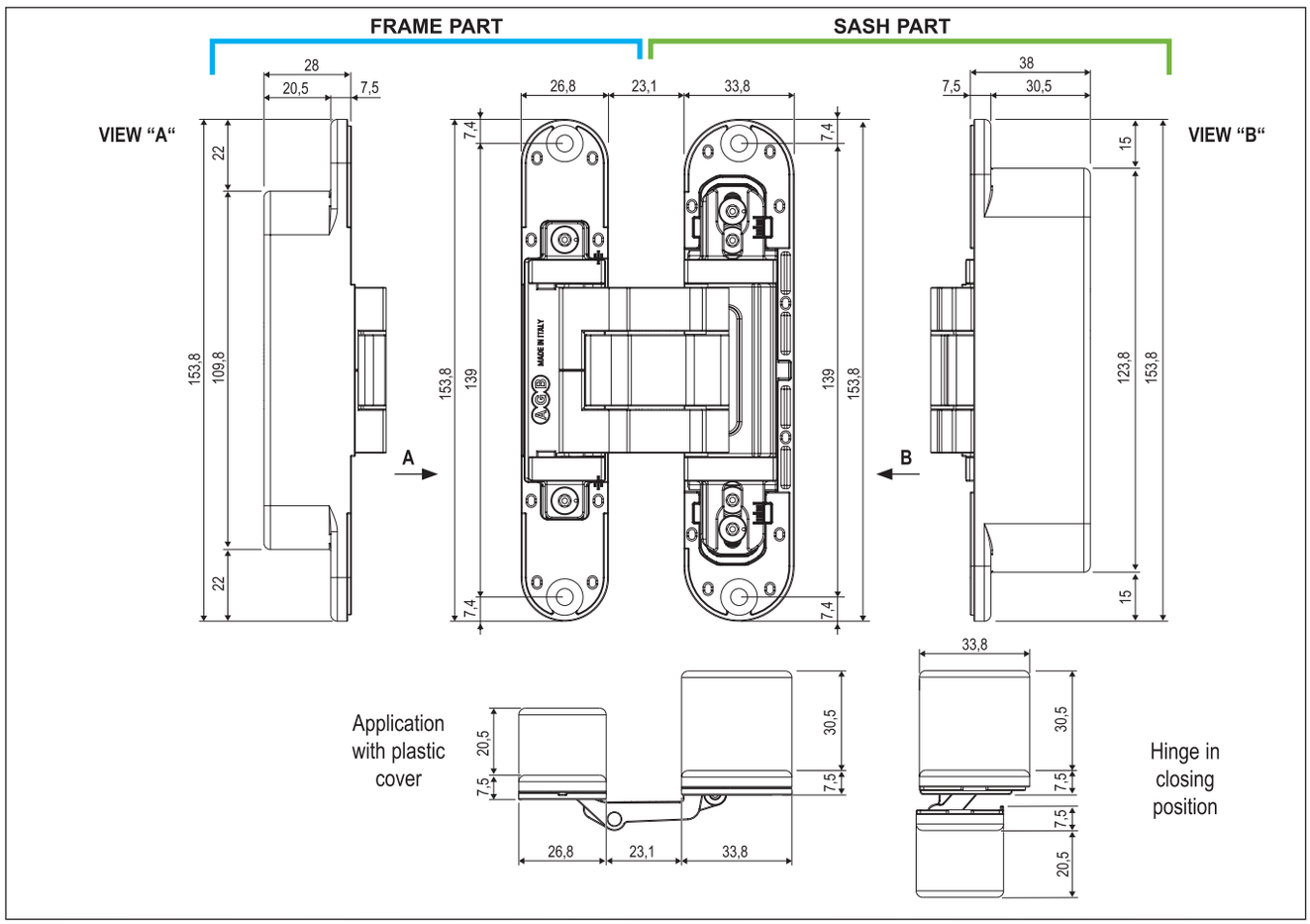

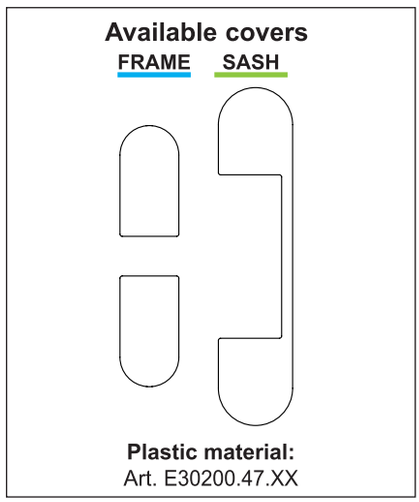

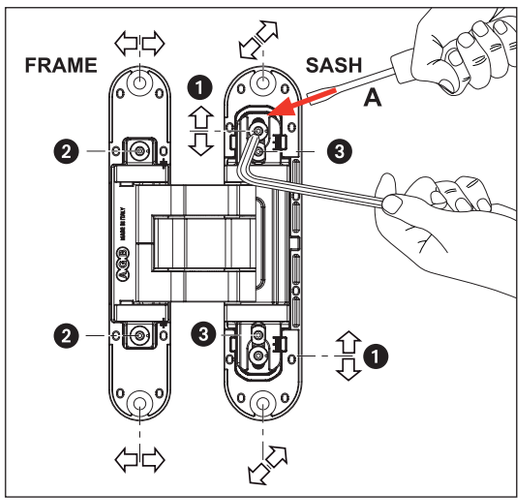

Ρυθμιζόμενος κρυφός Μεντεσές Eclipse με επαναφορά





- Ρυθμιζόμενος κρυφός μεντεσές Eclipse 3.0
- 135° άνοιγμα
- 3 ρυθμίσεις: κάθετη - οριζόντια - βάθους
- Κατάλληλος για ξύλινες πόρτες χωρίς πατούρα
- Μέγιστο βάρος πόρτας μέχρι 80 kg και διάστασης 1200χ2100mm
- Στο σετ περιλαμβάνονται και τα καπάκια
- Με επαναφορά και ελεγχόμενη ταχύτητα κλεισίματος
- Διατίθεται κατόπιν παραγγελίας

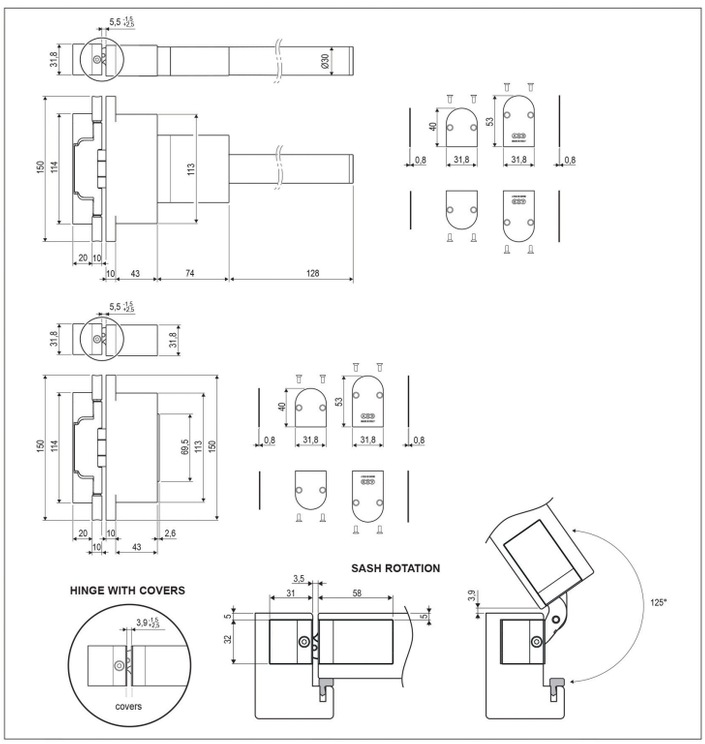

Εξάρτημα τοποθέτησης Μεντεσέ Eclipse

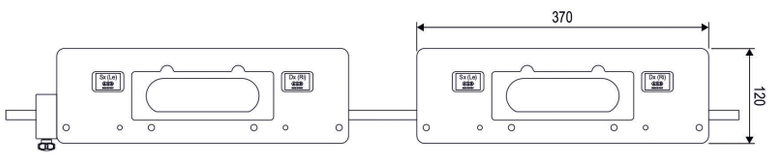

- Εξάρτημα για την τοποθέτηση του ρυθμιζόμενου κρυφού μεντεσέ AGB Eclipse 3.0

ΠΕΡΙΓΡΑΦΗ	ΚΩΔΙΚΟΣ
ΕΞΑΡΤΗΜΑ ΤΟΠΟΘΕΤΗΣΗΣ 3.0	01-025177
ΕΞΑΡΤΗΜΑ ΤΟΠΟΘΕΤΗΣΗΣ 2.0	01-0251770



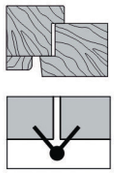

- Εξαρτήματα ευθυγράμμισης εσωτερικής ξύλινης πόρτας
- Ανάκτηση της κάμψης της πόρτας έως και 3 mm
- Συνδυάζονται με μεντεσέδες κρυφούς τύπου Eclipse

ΠΕΡΙΓΡΑΦΗ	ΚΩΔΙΚΟΣ
ΕΞΑΡΤΗΜΑ ΓΚΡΙ	01-025162
ΕΞΑΡΤΗΜΑ ΜΑΥΡΟ	01-0251620

SASH PART

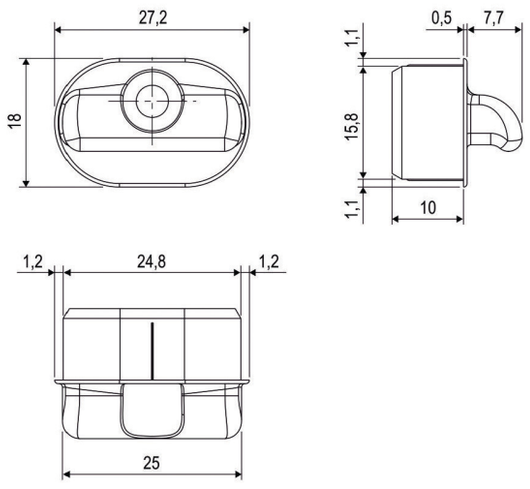

Note. *Even compatible with Minimal Plus Minimal Plus, Alutop e Easy-fix (see the dedicated technical sheets).*

FRAME PART

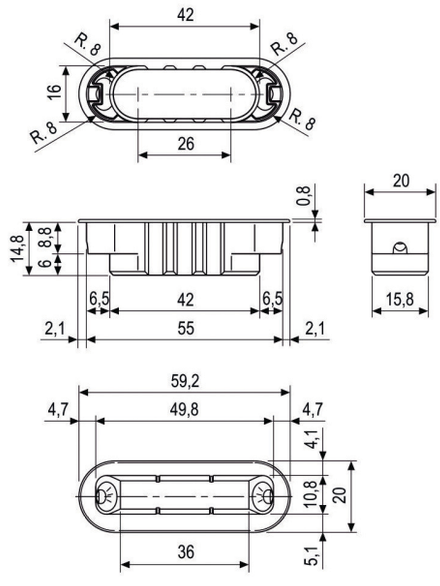

Drilling diagram

SASH PART

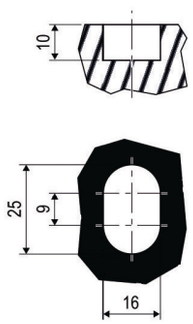

FRAME PART

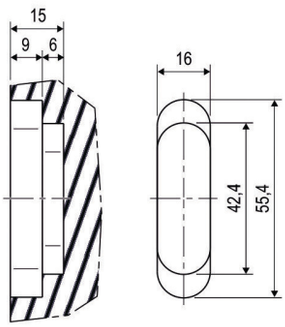

Minimal striker adjustment

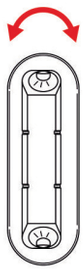



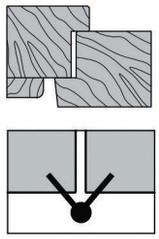

- Μεντεσές πόρτας Pivot
- Αριστερός - Δεξιός
- Βάρος πόρτας μέχρι 25 kg
- Χρώματα: Νίκελ - Χρυσό

ΠΕΡΙΓΡΑΦΗ	ΚΩΔΙΚΟΣ
ΝΙΚΕΛ ΔΕΞΙ	01-02514
ΝΙΚΕΛ ΑΡΙΣΤΕΡΟ	01-02513
ΧΡΥΣΟ ΔΕΞΙ	01-02511
ΧΡΥΣΟ ΑΡΙΣΤΕΡΟ	01-02512

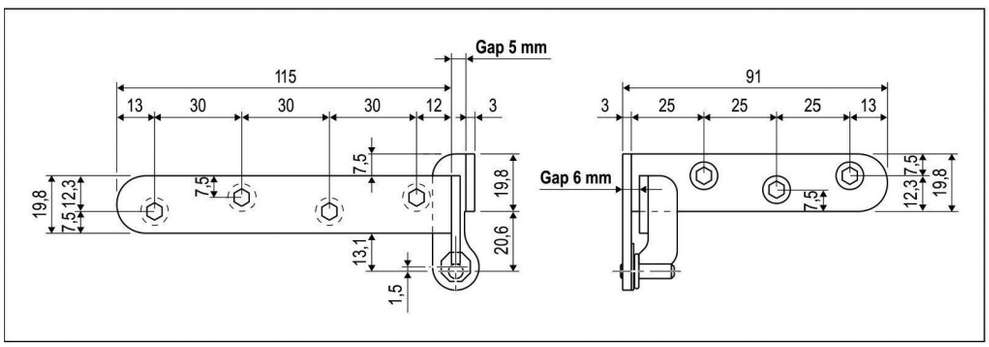

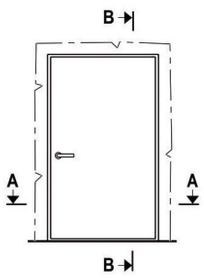

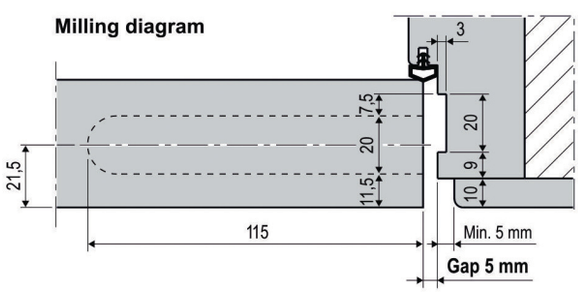

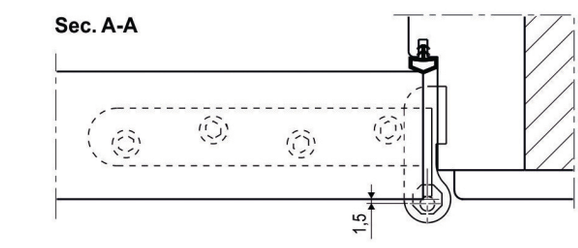

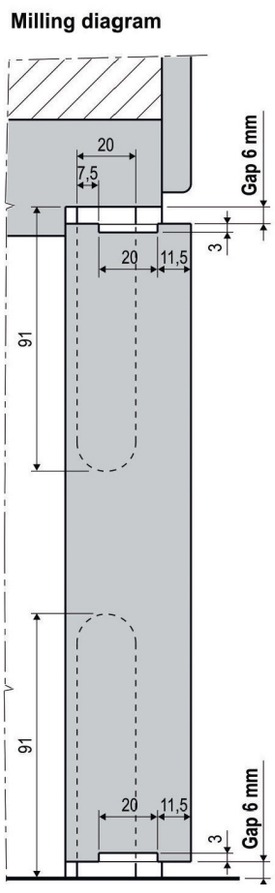

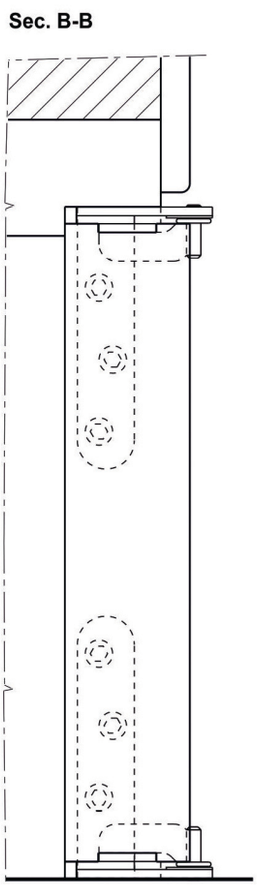

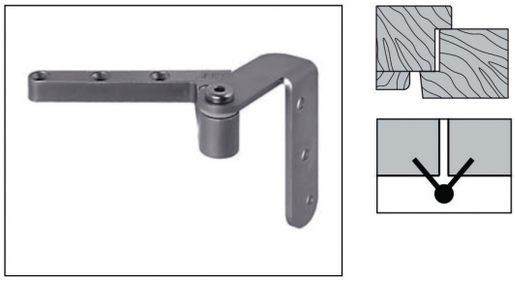

- Μεντεσές ξύλινης εξωτερικής πόρτας Compact
- Αριστερός - Δεξιός
- Πλάτος πόρτας τουλάχιστον 60cm
- Πάχος πόρτας τουλάχιστον 35mm
- Βάρος πόρτας τουλάχιστον μέχρι 65 kg
- 2 ρυθμίσεις: οριζόντια - κάθετη
- Χρώματα: Νίκελ Ματ

ΠΕΡΙΓΡΑΦΗ	ΚΩΔΙΚΟΣ
ΜΕΝΤΕΣΕΣ COMPACT ΑΡΙΣΤΕΡΟΣ	01-02519
ΜΕΝΤΕΣΕΣ COMPACT ΔΕΞΙΟΣ	01-025180

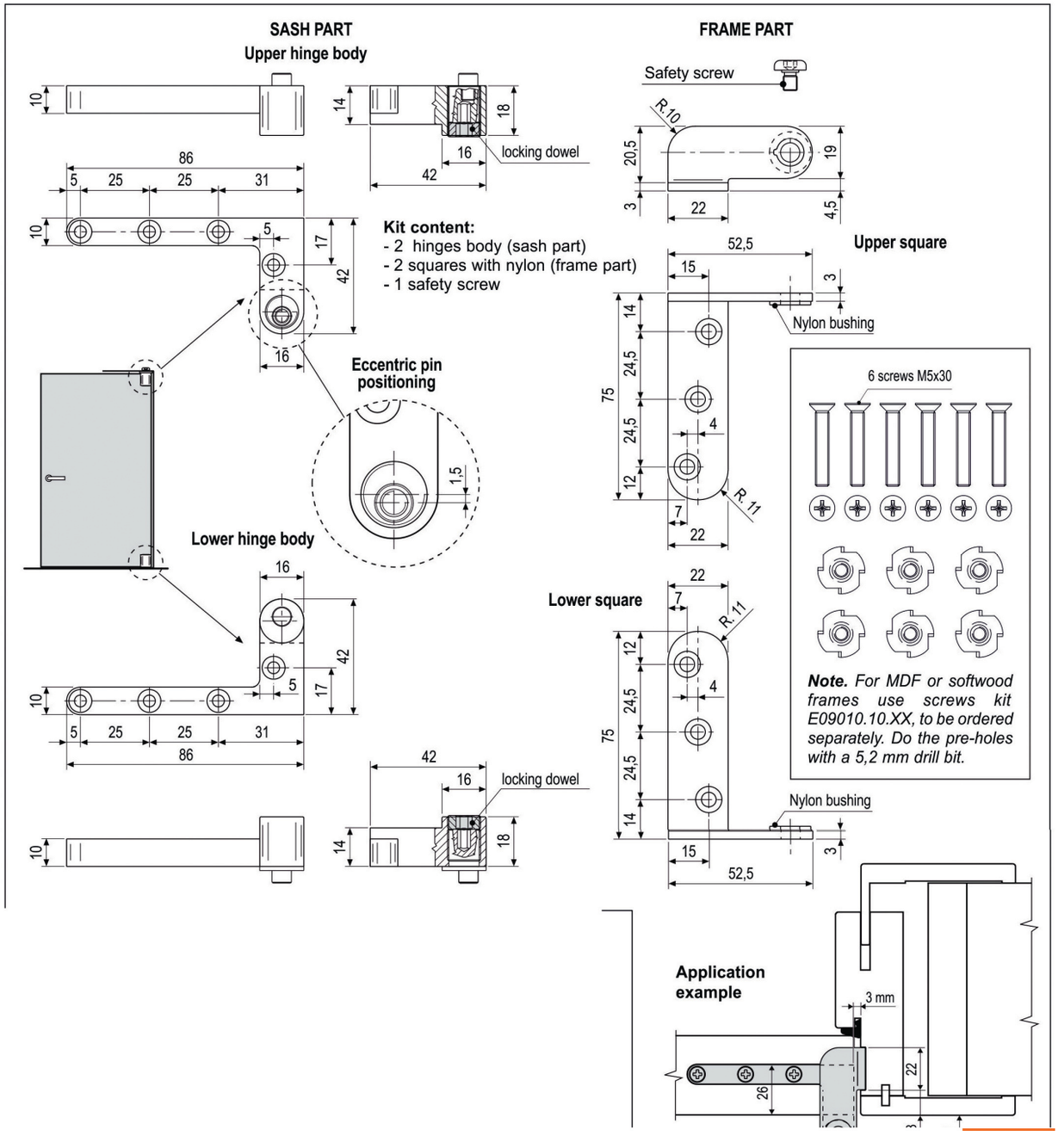



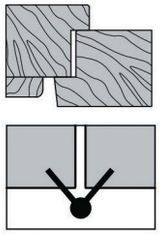

• Μεντεσές πόρτας 2R
• Πλάτος πόρτας τουλάχιστον 60cm
• Πάχος πόρτας τουλάχιστον 45mm
• Βάρος πόρτας τουλάχιστον μέχρι 40 kg
• 180° άνοιγμα
• Κάθετη εφαρμογή
• Συνδυάζεται με τις κλειδαριές MEDIANA EVOLUTION - POLARIS XT - REVOLUTION XT
• Κατόπιν παραγγελίας διατίθεται μεντεσές για πάχος 41mm και σε χρυσό

ΠΕΡΙΓΡΑΦΗ	ΚΩΔΙΚΟΣ
ΜΕΝΤΕΣΕΣ 2R 45mm ΝΙΚΕΛ	01-02515
ΜΕΝΤΕΣΕΣ 2R 45mm ΧΡΥΣΟΣ	01-02516
ΜΕΝΤΕΣΕΣ 2R 41mm ΝΙΚΕΛ	01-025161

Content:
- *2 hinge bodies*
- *2 squares with octagonal bush*
- *2 cover caps*
- *1 safety screw*

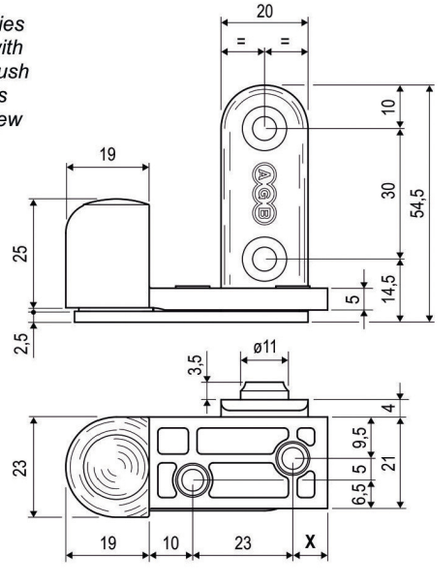

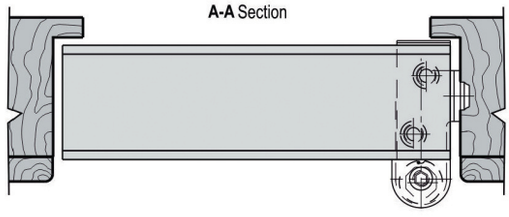

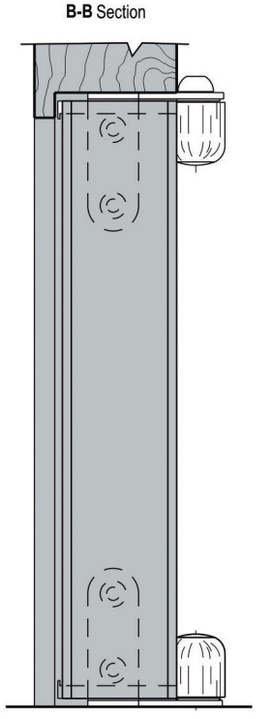

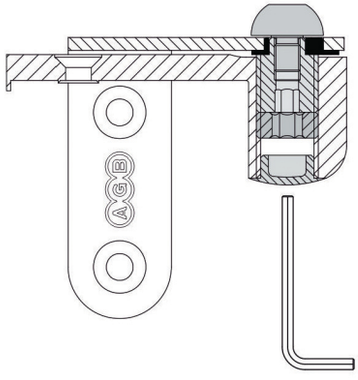

Σύρτες Νυχάτοι AGB



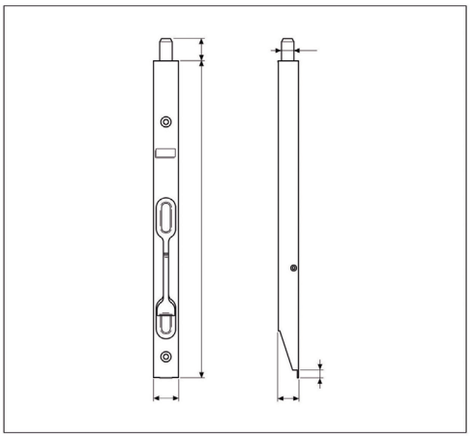

• Σύρτης νυχάτος AGB για μπαλκονόπορτα
• Ύψος - Μήκος: 15cm (162,5mm) και 20cm (202,5mm)
• Κατόπιν παραγγελίας ο σύρτης διατίθεται και με ύψος 70, 80cm

ΠΕΡΙΓΡΑΦΗ	ΚΩΔΙΚΟΣ
N15 ΧΡΥΣΟΣ	32-003
N15 ΝΙΚΕΛ	32-0030
N20 ΧΡΥΣΟΣ	32-004
N20 ΝΙΚΕΛ	32-0031
N25 ΝΙΚΕΛ	32-0032
N25 ΧΡΥΣΟΣ	32-0033
N30 ΝΙΚΕΛ	32-0034
N30 ΧΡΥΣΟΣ	32-0035
N40 ΝΙΚΕΛ	32-00401
N50 ΝΙΚΕΛ	32-00402
N60 ΝΙΚΕΛ	32-00400

Σύρτες Εξωτερικοί AGB



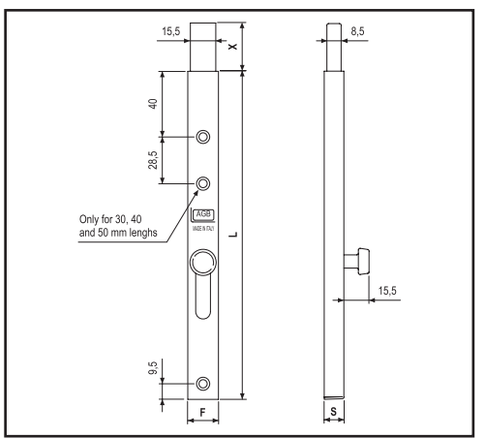

• Σύρτης εξωτερικός AGB για μπαλκονόπορτα

ΠΕΡΙΓΡΑΦΗ	ΚΩΔΙΚΟΣ
N20 ΑΣΗΜΙ	32-005
N30 ΑΣΗΜΙ	32-0050



ΠΕΡΙΓΡΑΦΗ	ΚΩΔΙΚΟΣ
ΕΞΑΡΤΗΜΑ ΚΟΥΜΠΩΤΟ ΜΑΥΡΟ	33-038

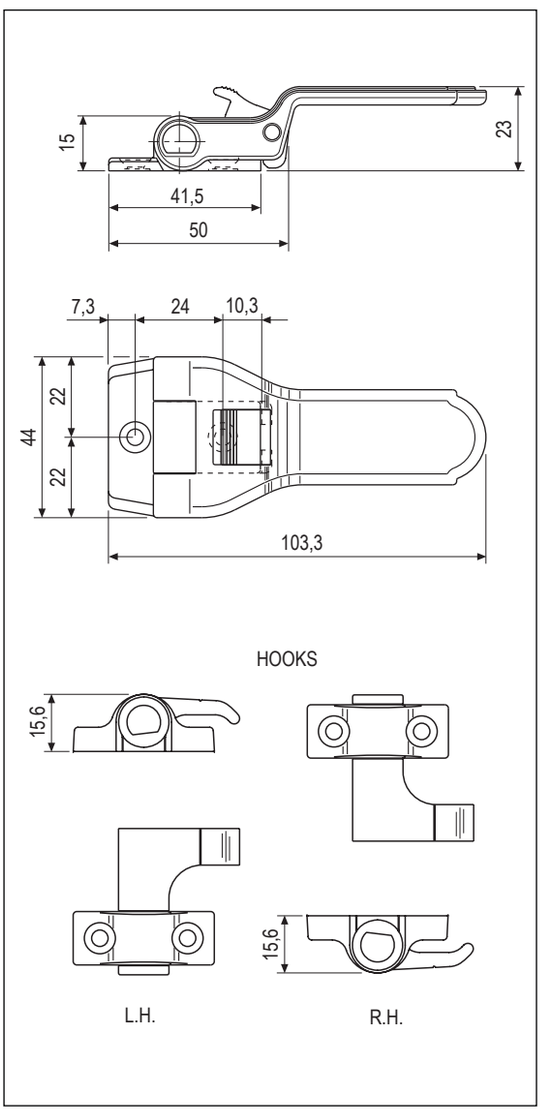

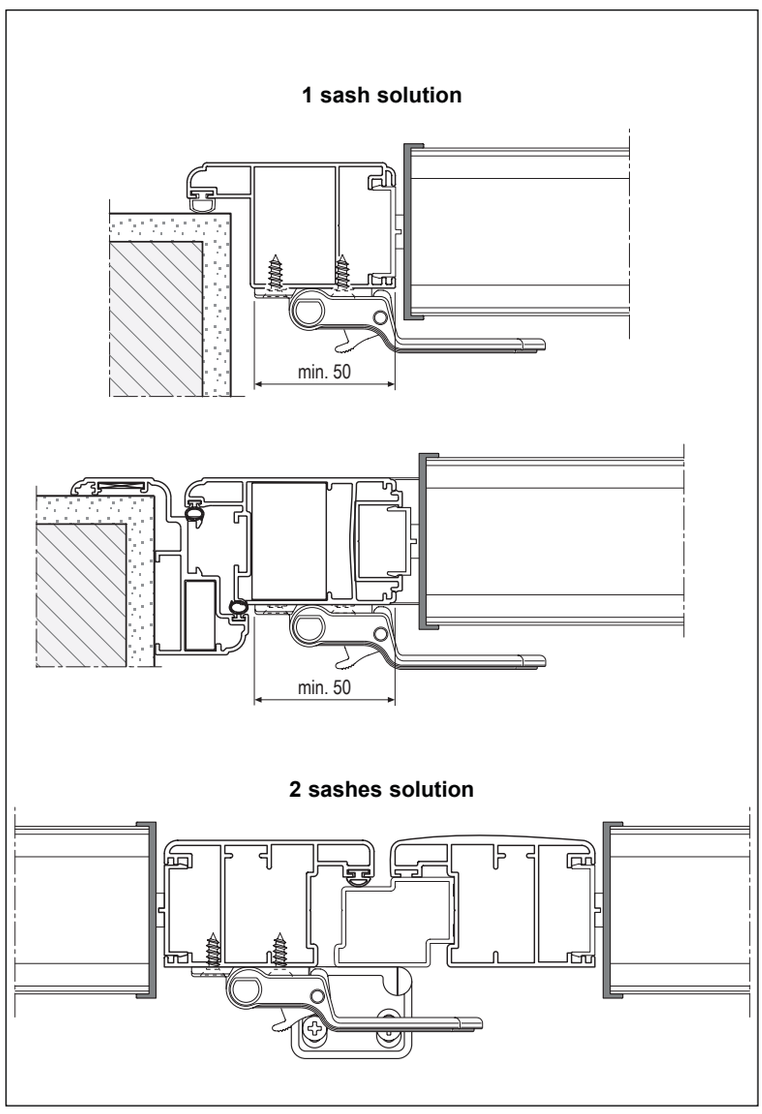

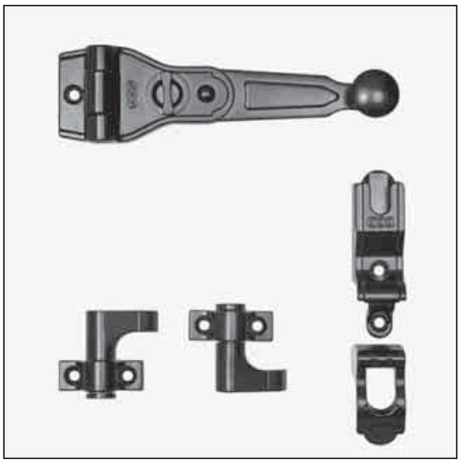

ΠΕΡΙΓΡΑΦΗ	ΚΩΔΙΚΟΣ
ΕΞΑΡΤΗΜΑ ΑΣΦΑΛΕΙΑΣ ΜΑΥΡΟ	33-040

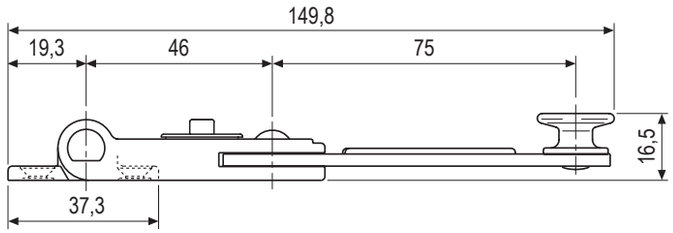

HANDLE

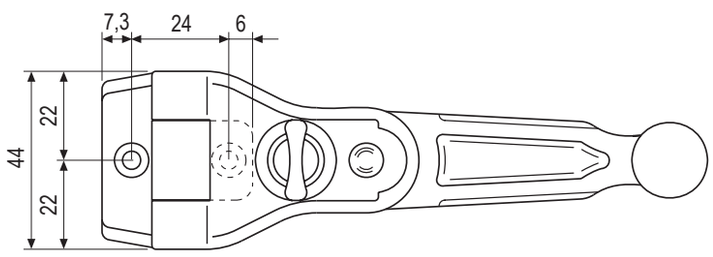

HOOKS

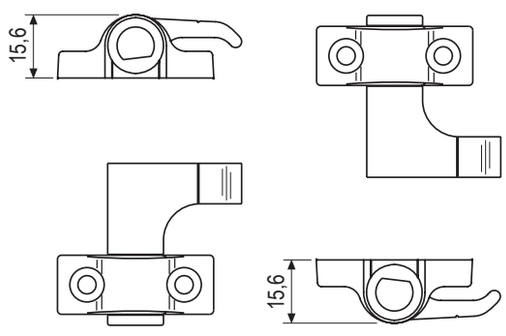

L.H. R.H.

HANDLE LOCK - SINGLE AND DOUBLE LOCK

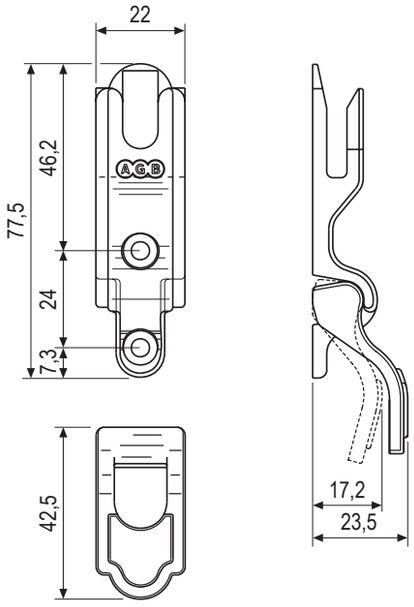



ΠΕΡΙΓΡΑΦΗ	ΚΩΔΙΚΟΣ
ΠΑΝΤΖΟΥΡΟΒΕΡΓΑ ΜΑΥΡΗ 1,20m	33-045
ΠΑΝΤΖΟΥΡΟΒΕΡΓΑ ΜΑΥΡΗ 1,40m	33-047
ΠΑΝΤΖΟΥΡΟΒΕΡΓΑ ΜΑΥΡΗ 1,60m	33-049
ΠΑΝΤΖΟΥΡΟΒΕΡΓΑ ΜΑΥΡΗ 2,20m	33-051
ΠΑΝΤΖΟΥΡΟΒΕΡΓΑ ΜΑΥΡΗ 2,40m	33-053
ΠΑΝΤΖΟΥΡΟΒΕΡΓΑ ΜΑΥΡΗ 2,60m	33-054

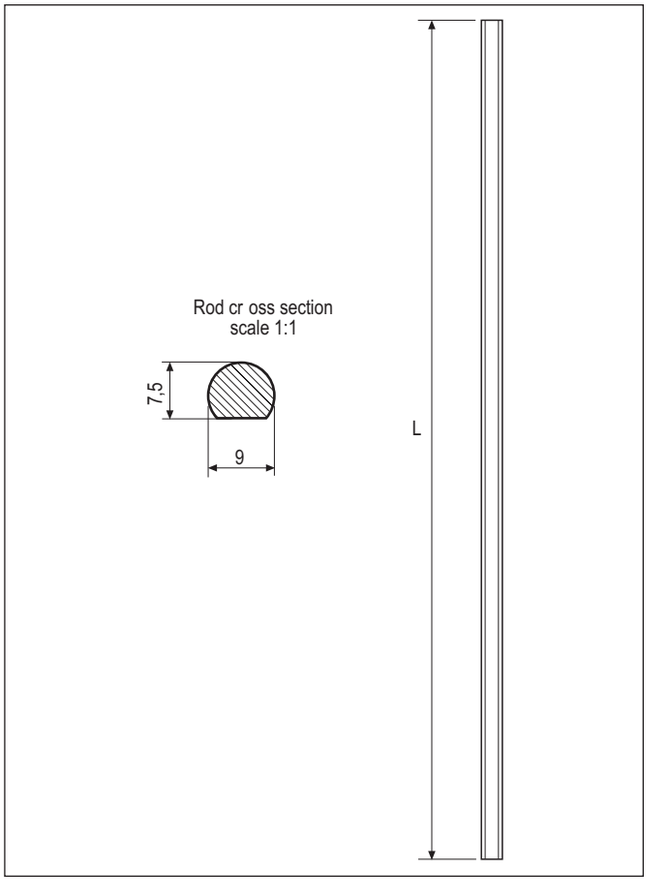

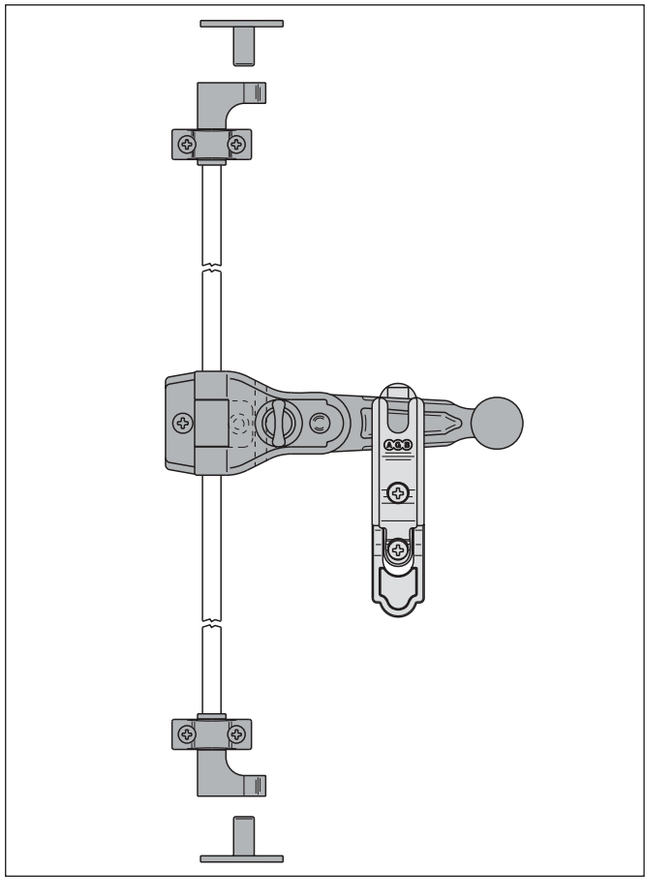

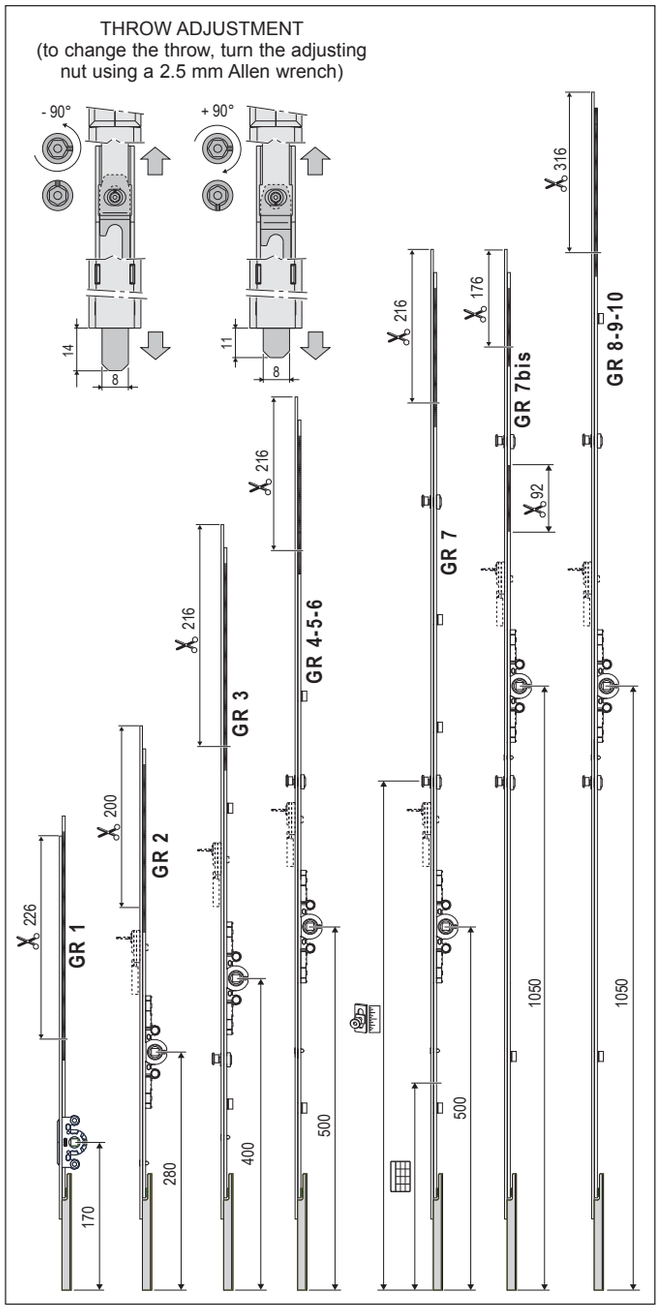

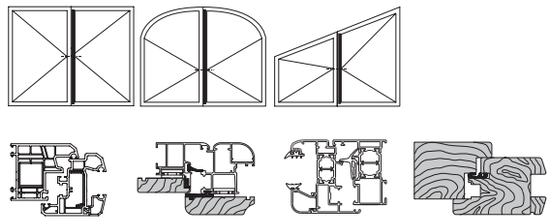

ΠΕΡΙΓΡΑΦΗ	ΚΩΔΙΚΟΣ
ΓΡΥΛΟΒΕΡΓΑ 400-620 mm ΝΙΚΕΛ	33-1000
ΓΡΥΛΟΒΕΡΓΑ 610-810 mm ΝΙΚΕΛ	33-1001
ΓΡΥΛΟΒΕΡΓΑ 794-1010 mm ΝΙΚΕΛ	33-1002
ΓΡΥΛΟΒΕΡΓΑ 994-1210 mm ΝΙΚΕΛ	33-1003
ΓΡΥΛΟΒΕΡΓΑ 1194-1410 mm ΝΙΚΕΛ	33-1004
ΓΡΥΛΟΒΕΡΓΑ 1394-1610 mm ΝΙΚΕΛ	33-1005
ΓΡΥΛΟΒΕΡΓΑ 1594-1810 mm ΝΙΚΕΛ	33-1006
ΓΡΥΛΟΒΕΡΓΑ 1794-2110 mm ΝΙΚΕΛ	33-1007
ΓΡΥΛΟΒΕΡΓΑ 1994-2310 mm ΝΙΚΕΛ	33-1008
ΓΡΥΛΟΒΕΡΓΑ 2194-2510 mm ΝΙΚΕΛ	33-1009

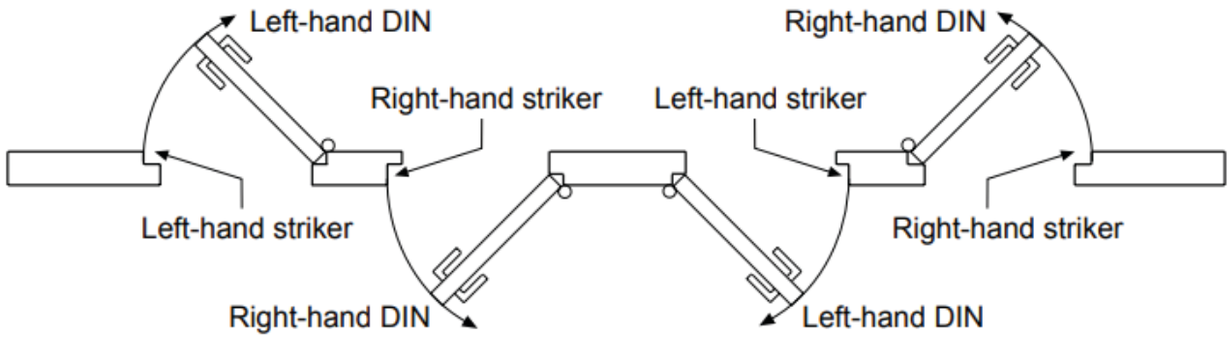

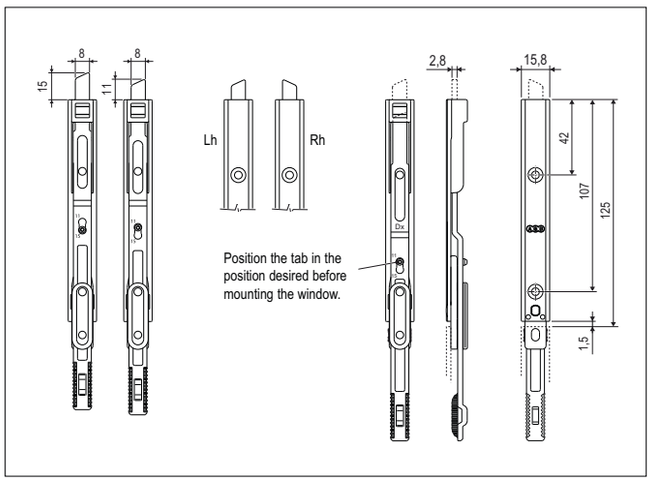

ΠΕΡΙΓΡΑΦΗ	ΚΩΔΙΚΟΣ
ΠΥΡΟΣ ΔΕΞΙΟΣ	33-1010
ΠΥΡΟΣ ΑΡΙΣΤΕΡΟΣ	33-1011

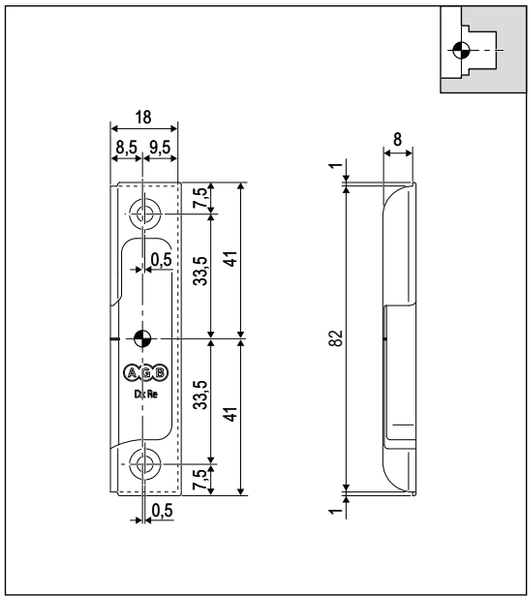

ΠΕΡΙΓΡΑΦΗ	ΚΩΔΙΚΟΣ
ΑΝΤΙΚΡΥΣΜΑ ΔΕΞΙ ΓΙΑ ΚΑΡΟΥΛΙ	33-1012
ΑΝΤΙΚΡΥΣΜΑ ΑΡΙΣΤΕΡΟ ΓΙΑ ΚΑΡΟΥΛΙ	33-1013

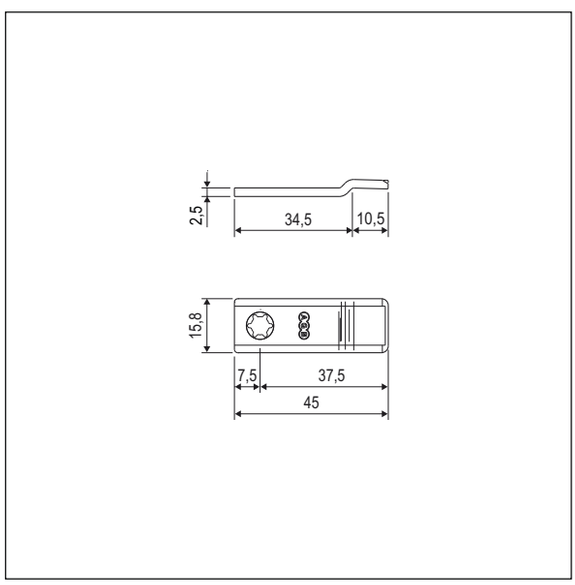

ΠΕΡΙΓΡΑΦΗ	ΚΩΔΙΚΟΣ
ΛΑΜΑΚΙ ΣΤΑΘΕΡΟΠΟΙΗΣΗΣ ΠΥΡΟΥ	33-1014

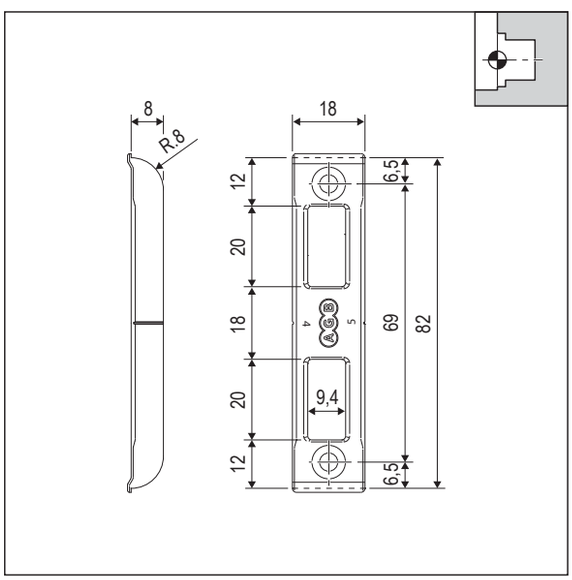

ΠΕΡΙΓΡΑΦΗ	ΚΩΔΙΚΟΣ
ΑΝΤΙΚΡΥΣΜΑ ΠΥΡΟΥ	33-1015



ΠΕΡΙΓΡΑΦΗ	ΚΩΔΙΚΟΣ
ΠΡΟΕΚΤΑΣΗ ΓΙΑ ΜΑΣΚΟΥΛΟ	06-343



ΠΕΡΙΓΡΑΦΗ	ΚΩΔΙΚΟΣ
ΜΑΣΚΟΥΛΟ ΡΥΘΜΙΖΟΜΕΝΟ	06-340



ΠΕΡΙΓΡΑΦΗ	ΚΩΔΙΚΟΣ
ΜΑΣΚΟΥΛΟ ΘΗΛΥΚΟ GR2 ΜΑΥΡΟ	06-341
ΜΑΣΚΟΥΛΟ ΘΗΛΥΚΟ GR3 ΜΑΥΡΟ	06-342



ΠΕΡΙΓΡΑΦΗ	ΚΩΔΙΚΟΣ
ΟΡΙΖΟΝΤΙΑ ΒΑΣΗ ΓΙΑ ΜΑΣΚΟΥΛΑ	06-344



ΠΕΡΙΓΡΑΦΗ	ΚΩΔΙΚΟΣ
ΒΑΣΗ ΓΙΑ ΜΑΣΚΟΥΛΟ ΓΩΝΙΑ ΔΕΞΙΑ	06-349
ΒΑΣΗ ΓΙΑ ΜΑΣΚΟΥΛΟ ΓΩΝΙΑ ΑΡΙΣΤΕΡΗ	06-348



ΠΕΡΙΓΡΑΦΗ	ΚΩΔΙΚΟΣ
ΑΣΦΑΛΕΙΑ ΠΑΝΤΖΟΥΡΙΟΥ	33-0892

Πόδια | Μπάζες | Νεροσυλλέκτες
Προφίλ Golla



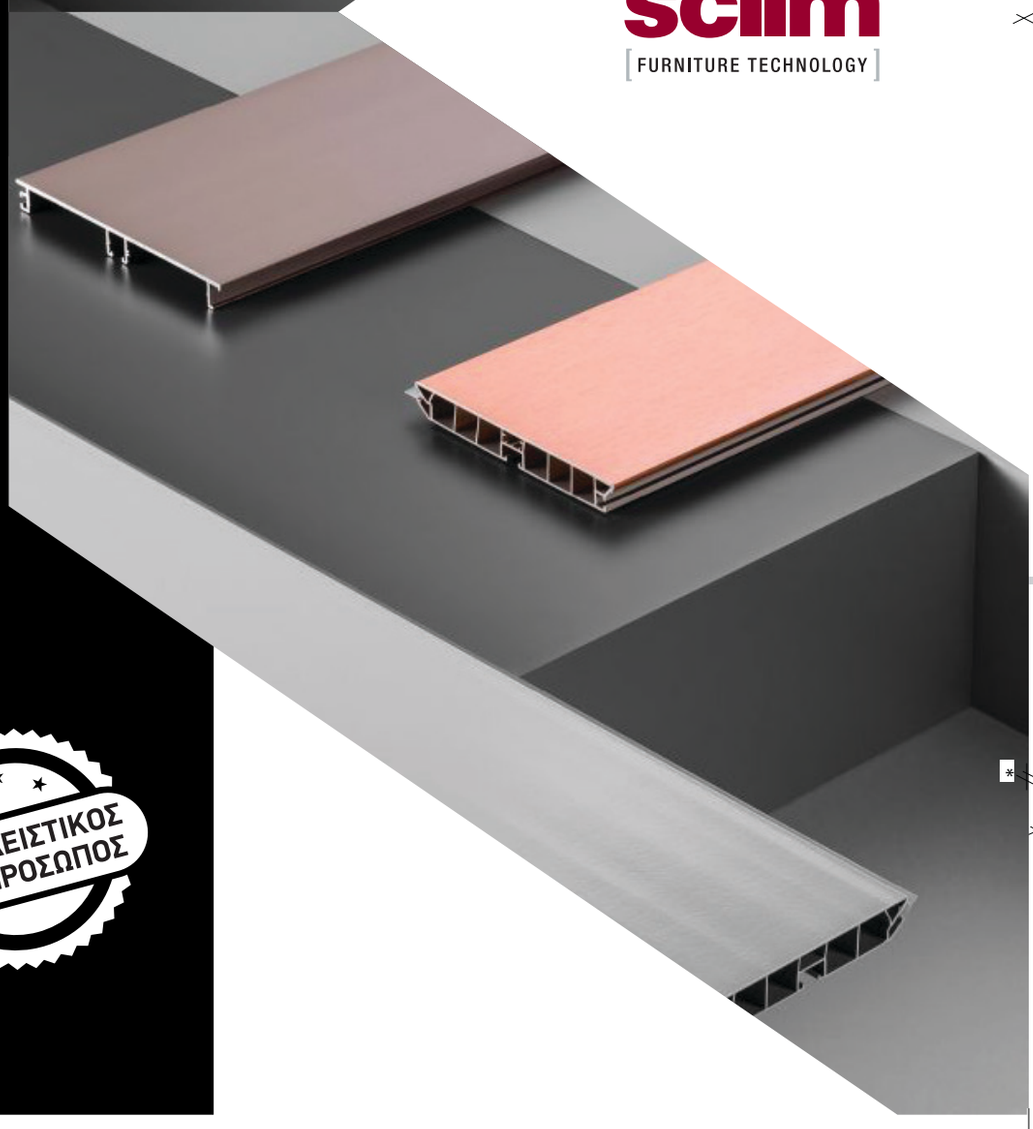

scilm®
FURNITURE TECHNOLOGY

ΑΠΟΚΛΕΙΣΤΙΚΟΣ ΑΝΤΙΠΡΟΣΩΠΟΣ

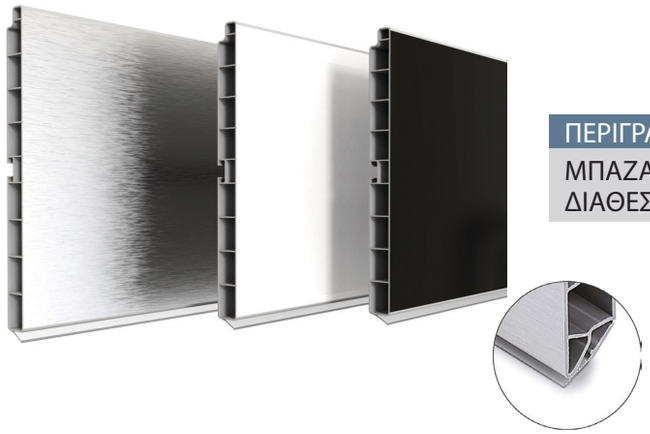

ΠΕΡΙΓΡΑΦΗ	ΚΩΔΙΚΟΣ
ΜΠΑΖΑ SCILM ΣΕ ΔΙΑΣΤΑΣΕΙΣ 10cm-12cm-15cm ΔΙΑΘΕΣΙΜΗ ΣΕ ΟΛΑ ΤΑ ΧΡΩΜΑΤΑ	37-R*

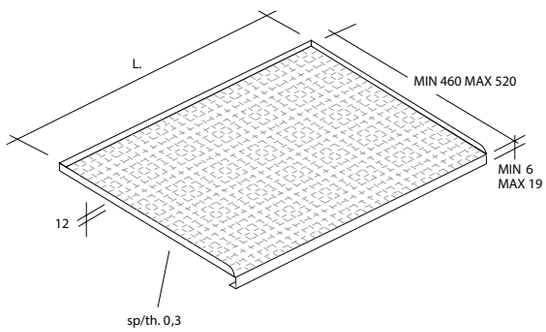

ΠΕΡΙΓΡΑΦΗ	ΚΩΔΙΚΟΣ
ΝΕΡΟΣΥΛΛΕΚΤΗΣ SCILM ΑΛΟΥΜΙΝΙΟΥ 562x540x18 K60	09-100
ΝΕΡΟΣΥΛΛΕΚΤΗΣ SCILM ΑΛΟΥΜΙΝΙΟΥ 662x540x18 K70	09-101
ΝΕΡΟΣΥΛΛΕΚΤΗΣ SCILM ΑΛΟΥΜΙΝΙΟΥ 762x540x18 K80	09-102
ΝΕΡΟΣΥΛΛΕΚΤΗΣ SCILM ΑΛΟΥΜΙΝΙΟΥ 862x540x18 K90	09-103
ΝΕΡΟΣΥΛΛΕΚΤΗΣ SCILM ΑΛΟΥΜΙΝΙΟΥ 962x540x18 K100	09-104
ΝΕΡΟΣΥΛΛΕΚΤΗΣ SCILM ΑΛΟΥΜΙΝΙΟΥ 1162x540x18 K120	09-105
ΝΕΡΟΣΥΛΛΕΚΤΗΣ SCILM ΑΛΟΥΜΙΝΙΟΥ 562x560x18 K60	09-087
ΝΕΡΟΣΥΛΛΕΚΤΗΣ SCILM ΑΛΟΥΜΙΝΙΟΥ 662x560x18 K70	09-088
ΝΕΡΟΣΥΛΛΕΚΤΗΣ SCILM ΑΛΟΥΜΙΝΙΟΥ 762x560x18 K80	09-089
ΝΕΡΟΣΥΛΛΕΚΤΗΣ SCILM ΑΛΟΥΜΙΝΙΟΥ 862x560x18 K90	09-090
ΝΕΡΟΣΥΛΛΕΚΤΗΣ SCILM ΑΛΟΥΜΙΝΙΟΥ 962x560x18 K100	09-091
ΝΕΡΟΣΥΛΛΕΚΤΗΣ SCILM ΑΛΟΥΜΙΝΙΟΥ 1162x560x18 K120	09-092

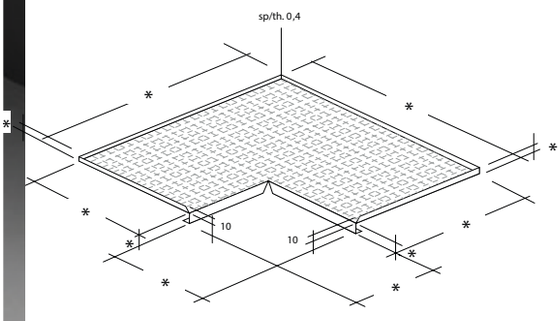

ΠΕΡΙΓΡΑΦΗ	ΚΩΔΙΚΟΣ
ΝΕΡΟΣΥΛΛΕΚΤΗΣ SCILM ΓΩΝΙΑΚΟΣ ΑΛΟΥΜΙΝΙΟΥ 80χ80	09-023
ΝΕΡΟΣΥΛΛΕΚΤΗΣ SCILM ΓΩΝΙΑΚΟΣ ΑΛΟΥΜΙΝΙΟΥ 90χ90	09-024



ΠΕΡΙΓΡΑΦΗ	ΚΩΔΙΚΟΣ
ΝΕΡΟΣΥΛΛΕΚΤΗΣ ΠΛΑΣΤΙΚΟΣ ΓΚΡΙ ΑΝΟΙΧΤΟ SCLIM K60 ΓΙΑ ΒΑΘΟΣ ΑΠΟ 470 - 560mm	09-106
ΝΕΡΟΣΥΛΛΕΚΤΗΣ ΠΛΑΣΤΙΚΟΣ ΓΚΡΙ ΑΝΟΙΧΤΟ SCLIM K70 ΓΙΑ ΒΑΘΟΣ ΑΠΟ 470 - 560mm	09-107
ΝΕΡΟΣΥΛΛΕΚΤΗΣ ΠΛΑΣΤΙΚΟΣ ΓΚΡΙ ΑΝΟΙΧΤΟ SCLIM K80 ΓΙΑ ΒΑΘΟΣ ΑΠΟ 470 - 560mm	09-108
ΝΕΡΟΣΥΛΛΕΚΤΗΣ ΠΛΑΣΤΙΚΟΣ ΓΚΡΙ ΑΝΟΙΧΤΟ SCLIM K90 ΓΙΑ ΒΑΘΟΣ ΑΠΟ 470 - 560mm	09-109
ΝΕΡΟΣΥΛΛΕΚΤΗΣ ΠΛΑΣΤΙΚΟΣ ΓΚΡΙ ΑΝΟΙΧΤΟ SCLIM K100 ΓΙΑ ΒΑΘΟΣ ΑΠΟ 470 - 560mm	09-110
ΝΕΡΟΣΥΛΛΕΚΤΗΣ ΠΛΑΣΤΙΚΟΣ ΓΚΡΙ ΑΝΟΙΧΤΟ SCLIM K120 ΓΙΑ ΒΑΘΟΣ ΑΠΟ 470 - 560mm	09-111



ΠΕΡΙΓΡΑΦΗ	ΚΩΔΙΚΟΣ
ΑΝΑΡΤΗΡΑΣ SCILM ΡΥΘΜΙΖΟΜΕΝΟΣ ΓΚΡΙ DX	37-01520
ΑΝΑΡΤΗΡΑΣ SCILM ΡΥΘΜΙΖΟΜΕΝΟΣ ΓΚΡΙ SX	37-01521

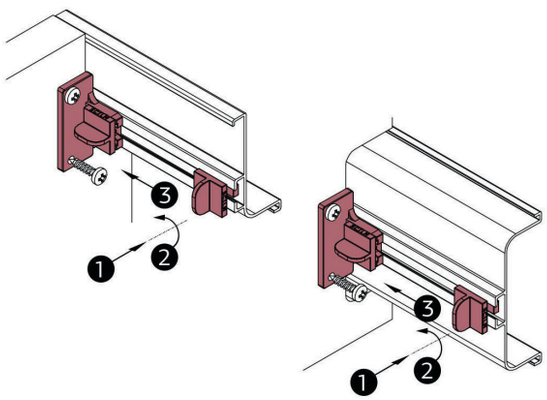

ΠΕΡΙΓΡΑΦΗ	ΚΩΔΙΚΟΣ
ΕΞΑΡΤΗΜΑ ΣΤΗΡΙΞΗΣ ΠΡΟΦΙΛ ΧΕΡΟΥΛΙ ΓΙΑ ΣΥΡΤΑΡΙ ΚΑΙ ΠΟΡΤΑ	37-1200

Προφίλ Golla

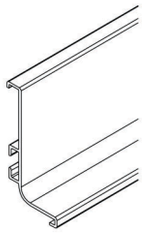

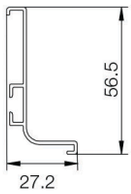

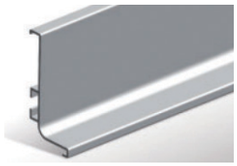

ΠΕΡΙΓΡΑΦΗ	ΚΩΔΙΚΟΣ
ΠΡΟΦΙΛ GOLLA 8006 ΜΟΝΟ ΝΙΚΕΛ	37-1153
ΠΡΟΦΙΛ GOLLA 8006 ΜΟΝΟ ΜΑΥΡΟ	37-116
ΠΡΟΦΙΛ GOLLA 8006 ΜΟΝΟ ΛΕΥΚΟ	37-117

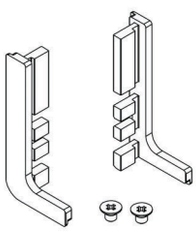

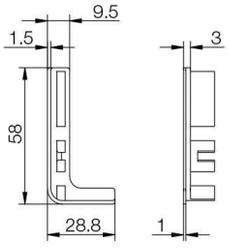

ΠΕΡΙΓΡΑΦΗ	ΚΩΔΙΚΟΣ
ΤΕΡΜΑ ΑΝΟΙΧΤΟ ΓΙΑ GOLLA ΜΕΤΑΛΛΙΚΟ 8006 ΝΙΚΕΛ	37-11530
ΤΕΡΜΑ ΑΝΟΙΧΤΟ ΓΙΑ GOLLA ΜΕΤΑΛΛΙΚΟ 8006 ΜΑΥΡΟ	37-1162
ΤΕΡΜΑ ΑΝΟΙΧΤΟ ΓΙΑ GOLLA ΜΕΤΑΛΛΙΚΟ 8006 ΛΕΥΚΟ	37-1171

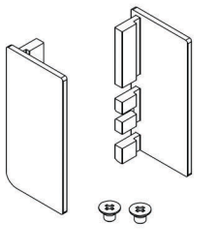

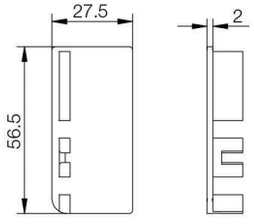

ΠΕΡΙΓΡΑΦΗ	ΚΩΔΙΚΟΣ
ΤΕΡΜΑ ΚΛΕΙΣΤΟ ΓΙΑ GOLLA ΜΕΤΑΛΛΙΚΟ 8006 ΝΙΚΕΛ	37-11542
ΤΕΡΜΑ ΚΛΕΙΣΤΟ ΓΙΑ GOLLA ΜΕΤΑΛΛΙΚΟ 8006 ΜΑΥΡΟ	37-1163
ΤΕΡΜΑ ΚΛΕΙΣΤΟ ΓΙΑ GOLLA ΜΕΤΑΛΛΙΚΟ 8006 ΛΕΥΚΟ	37-1172

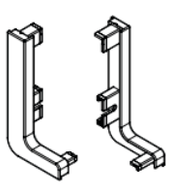

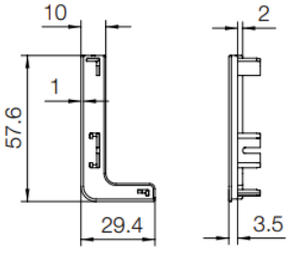

ΠΕΡΙΓΡΑΦΗ	ΚΩΔΙΚΟΣ
ΤΕΡΜΑ ΑΝΟΙΧΤΟ ΓΙΑ GOLLA ΠΛΑΣΤΙΚΟ 8006 ΝΙΚΕΛ	37-11531
ΤΕΡΜΑ ΑΝΟΙΧΤΟ ΓΙΑ GOLLA ΠΛΑΣΤΙΚΟ 8006 ΜΑΥΡΟ	37-11600
ΤΕΡΜΑ ΑΝΟΙΧΤΟ ΓΙΑ GOLLA ΠΛΑΣΤΙΚΟ 8006 ΛΕΥΚΟ	37-11720

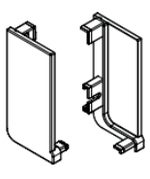

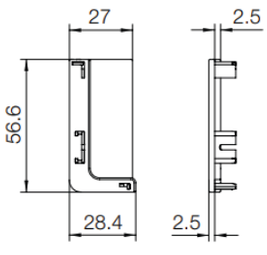

ΠΕΡΙΓΡΑΦΗ	ΚΩΔΙΚΟΣ
ΤΕΡΜΑ ΚΛΕΙΣΤΟ ΓΙΑ GOLLA ΠΛΑΣΤΙΚΟ 8006 ΝΙΚΕΛ	37-11532
ΤΕΡΜΑ ΚΛΕΙΣΤΟ ΓΙΑ GOLLA ΠΛΑΣΤΙΚΟ 8006 ΜΑΥΡΟ	37-11601
ΤΕΡΜΑ ΚΛΕΙΣΤΟ ΓΙΑ GOLLA ΠΛΑΣΤΙΚΟ 8006 ΛΕΥΚΟ	37-11721

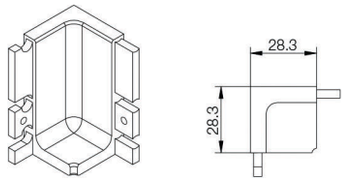

ΠΕΡΙΓΡΑΦΗ	ΚΩΔΙΚΟΣ
ΓΩΝΙΑ ΕΣΩΤΕΡΙΚΗ 90 ΓΙΑ GOLLA 8006 ΝΙΚΕΛ	37-14242
ΓΩΝΙΑ ΕΣΩΤΕΡΙΚΗ 90 ΓΙΑ GOLLA 8006 ΜΑΥΡΟ	37-1164
ΓΩΝΙΑ ΕΣΩΤΕΡΙΚΗ 90 ΓΙΑ GOLLA 8006 ΛΕΥΚΟ	37-1173

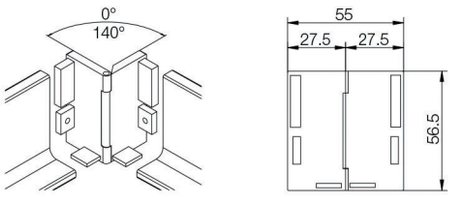

ΠΕΡΙΓΡΑΦΗ	ΚΩΔΙΚΟΣ
ΓΩΝΙΑ ΡΥΘΜΙΖΟΜΕΝΗ ΓΙΑ GOLLA 8006 ΝΙΚΕΛ	37-11543
ΓΩΝΙΑ ΡΥΘΜΙΖΟΜΕΝΗ ΓΙΑ GOLLA 8006 ΜΑΥΡΟ	37-1193

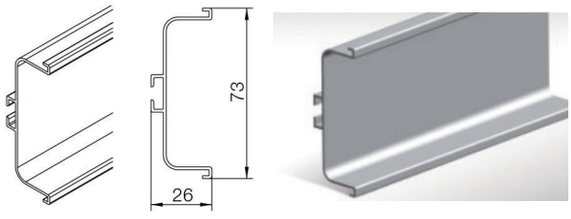

ΠΕΡΙΓΡΑΦΗ	ΚΩΔΙΚΟΣ
ΠΡΟΦΙΛ GOLLA 8007 ΔΙΠΛΟ ΝΙΚΕΛ	37-1154
ΠΡΟΦΙΛ GOLLA 8007 ΔΙΠΛΟ ΜΑΥΡΟ	37-1160
ΠΡΟΦΙΛ GOLLA 8007 ΔΙΠΛΟ ΛΕΥΚΟ	37-1179

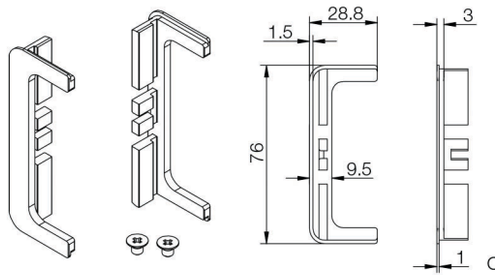

ΠΕΡΙΓΡΑΦΗ	ΚΩΔΙΚΟΣ
ΤΕΡΜΑ ΑΝΟΙΧΤΟ ΓΙΑ GOLLA ΜΕΤΑΛΛΙΚΟ 8007 ΝΙΚΕΛ	37-11540
ΤΕΡΜΑ ΑΝΟΙΧΤΟ ΓΙΑ GOLLA ΜΕΤΑΛΛΙΚΟ 8007 ΜΑΥΡΟ	37-1166
ΤΕΡΜΑ ΑΝΟΙΧΤΟ ΓΙΑ GOLLA ΜΕΤΑΛΛΙΚΟ 8007 ΛΕΥΚΟ	37-1175

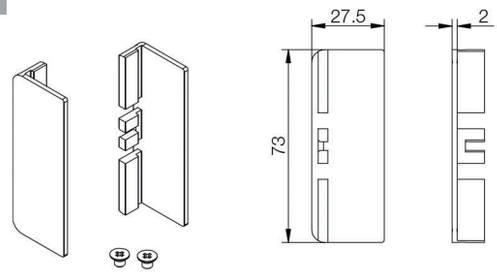

ΠΕΡΙΓΡΑΦΗ	ΚΩΔΙΚΟΣ
ΤΕΡΜΑ ΚΛΕΙΣΤΟ ΓΙΑ GOLLA ΜΕΤΑΛΛΙΚΟ 8007 ΝΙΚΕΛ	37-11541
ΤΕΡΜΑ ΚΛΕΙΣΤΟ ΓΙΑ GOLLA ΜΕΤΑΛΛΙΚΟ 8007 ΜΑΥΡΟ	37-1167
ΤΕΡΜΑ ΚΛΕΙΣΤΟ ΓΙΑ GOLLA ΜΕΤΑΛΛΙΚΟ 8007 ΛΕΥΚΟ	37-1176

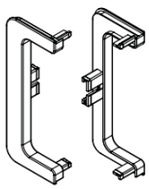

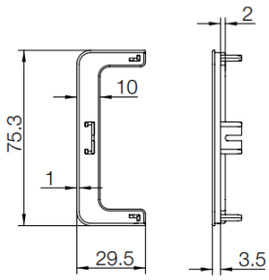

ΠΕΡΙΓΡΑΦΗ	ΚΩΔΙΚΟΣ
ΤΕΡΜΑ ΑΝΟΙΧΤΟ ΓΙΑ GOLLA ΠΛΑΣΤΙΚΟ 8007 ΝΙΚΕΛ	37-115411
ΤΕΡΜΑ ΑΝΟΙΧΤΟ ΓΙΑ GOLLA ΠΛΑΣΤΙΚΟ 8007 ΜΑΥΡΟ	37-11602
ΤΕΡΜΑ ΑΝΟΙΧΤΟ ΓΙΑ GOLLA ΠΛΑΣΤΙΚΟ 8007 ΛΕΥΚΟ	37-11790

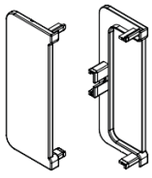

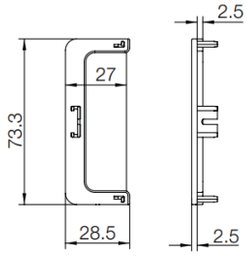

ΠΕΡΙΓΡΑΦΗ	ΚΩΔΙΚΟΣ
ΤΕΡΜΑ ΚΛΕΙΣΤΟ ΓΙΑ GOLLA ΠΛΑΣΤΙΚΟ 8007 ΝΙΚΕΛ	37-115412
ΤΕΡΜΑ ΚΛΕΙΣΤΟ ΓΙΑ GOLLA ΠΛΑΣΤΙΚΟ 8007 ΜΑΥΡΟ	37-11603
ΤΕΡΜΑ ΚΛΕΙΣΤΟ ΓΙΑ GOLLA ΠΛΑΣΤΙΚΟ 8007 ΛΕΥΚΟ	37-11791

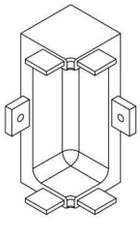

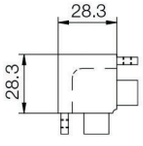

ΠΕΡΙΓΡΑΦΗ	ΚΩΔΙΚΟΣ
ΓΩΝΙΑ ΕΣΩΤΕΡΙΚΗ 90 ΓΙΑ GOLLA 8007 ΝΙΚΕΛ	37-14244
ΓΩΝΙΑ ΕΣΩΤΕΡΙΚΗ 90 ΓΙΑ GOLLA 8007 ΜΑΥΡΟ	37-1168
ΓΩΝΙΑ ΕΣΩΤΕΡΙΚΗ 90 ΓΙΑ GOLLA 8007 ΛΕΥΚΟ	37-1177

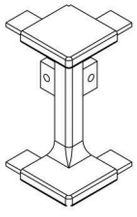

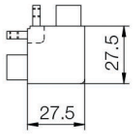

ΠΕΡΙΓΡΑΦΗ	ΚΩΔΙΚΟΣ
ΓΩΝΙΑ ΕΞΩΤΕΡΙΚΗ 90 ΓΙΑ GOLLA 8007 ΝΙΚΕΛ	37-14243
ΓΩΝΙΑ ΕΞΩΤΕΡΙΚΗ 90 ΓΙΑ GOLLA 8007 ΜΑΥΡΟ	37-1169
ΓΩΝΙΑ ΕΞΩΤΕΡΙΚΗ 90 ΓΙΑ GOLLA 8007 ΛΕΥΚΟ	37-1178

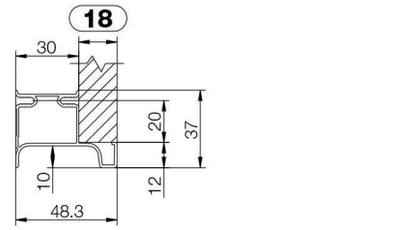

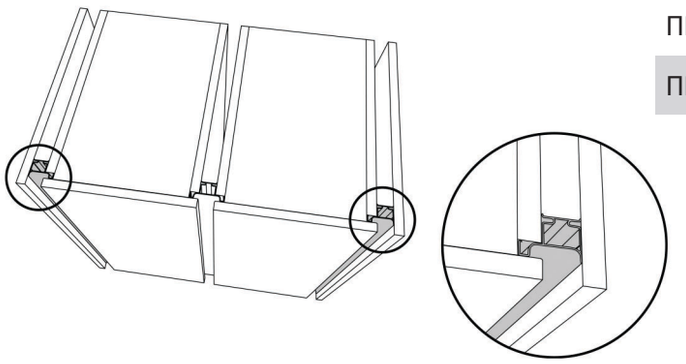

NEW PRODUCT

ΠΕΡΙΓΡΑΦΗ	ΚΩΔΙΚΟΣ
ΠΡΟΦΙΛ ΚΑΘΕΤΟ ΜΟΝΟ GOLLA 8074 ΝΙΚΕΛ	37-1158
ΠΡΟΦΙΛ ΚΑΘΕΤΟ ΜΟΝΟ GOLLA 8074 ΜΑΥΡΟ	37-11581
ΠΡΟΦΙΛ ΚΑΘΕΤΟ ΜΟΝΟ GOLLA 8074 ΛΕΥΚΟ	37-11582

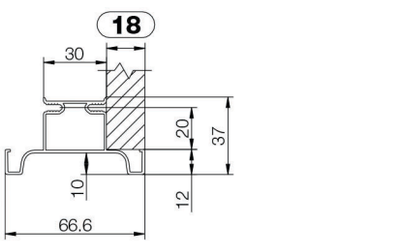

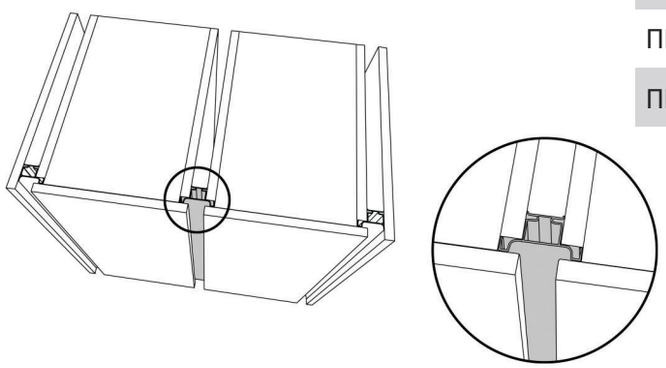

NEW PRODUCT

ΠΕΡΙΓΡΑΦΗ	ΚΩΔΙΚΟΣ
ΠΡΟΦΙΛ ΚΑΘΕΤΟ ΔΙΠΛΟ GOLLA 8059 ΝΙΚΕΛ	37-1159
ΠΡΟΦΙΛ ΚΑΘΕΤΟ ΔΙΠΛΟ GOLLA 8059 ΜΑΥΡΟ	37-11591
ΠΡΟΦΙΛ ΚΑΘΕΤΟ ΔΙΠΛΟ GOLLA 8059 ΛΕΥΚΟ	37-11592

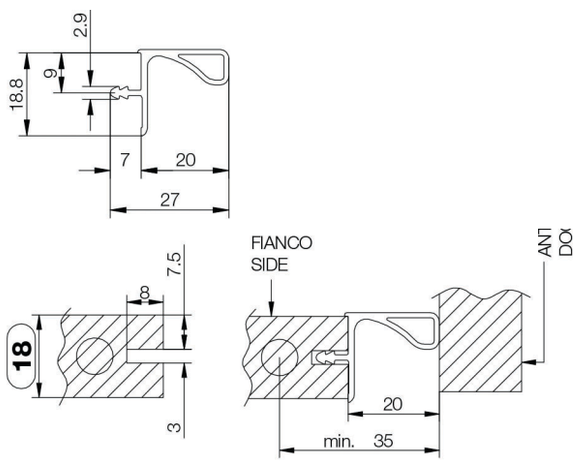

NEW PRODUCT

ΠΕΡΙΓΡΑΦΗ	ΚΩΔΙΚΟΣ
ΠΡΟΦΙΛ ΓΙΑ ΑΝΩ ΠΟΡΤΑΚΙ GOLLA 1730 ΝΙΚΕΛ	37-1155
ΠΡΟΦΙΛ ΓΙΑ ΑΝΩ ΠΟΡΤΑΚΙ GOLLA 1730 ΜΑΥΡΟ	37-1161
ΠΡΟΦΙΛ ΓΙΑ ΑΝΩ ΠΟΡΤΑΚΙ GOLLA 1730 ΛΕΥΚΟ	37-11610



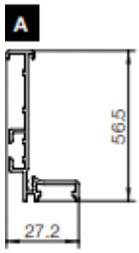

NEW PRODUCT

ΠΕΡΙΓΡΑΦΗ	ΚΩΔΙΚΟΣ
ΠΡΟΦΙΛ ΜΟΝΟ LED GOLLA 8044 ΜΑΥΡΟ	37-1196
ΠΡΟΦΙΛ ΜΟΝΟ LED GOLLA 8044 ΝΙΚΕΛ	37-11961
ΠΡΟΦΙΛ ΜΟΝΟ LED GOLLA 8044 ΛΕΥΚΟ	Κ.Π.

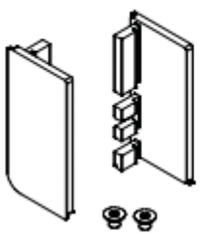

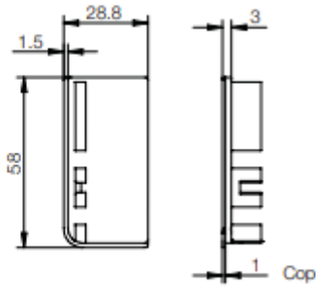

NEW PRODUCT

ΠΕΡΙΓΡΑΦΗ	ΚΩΔΙΚΟΣ
ΤΕΡΜΑ ΚΛΕΙΣΤΟ ΕΞΩΤΕΡΙΚΟ ΓΙΑ GOLLA 8044	Κ.Π.

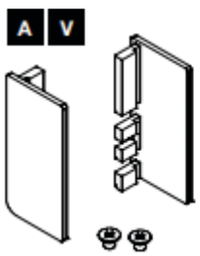

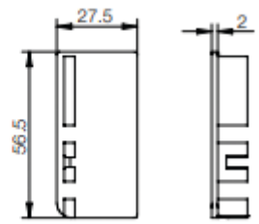

NEW PRODUCT

ΠΕΡΙΓΡΑΦΗ	ΚΩΔΙΚΟΣ
ΤΕΡΜΑ ΚΛΕΙΣΤΟ ΕΣΩΤΕΡΙΚΟ ΓΙΑ GOLLA 8044 ΜΑΥΡΟ	37-1180
ΤΕΡΜΑ ΚΛΕΙΣΤΟ ΕΣΩΤΕΡΙΚΟ ΓΙΑ GOLLA 8044 ΝΙΚΕΛ	37-11800

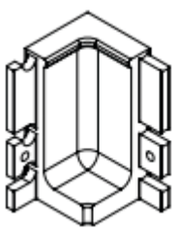

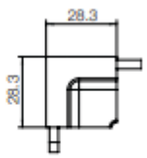

NEW PRODUCT

ΠΕΡΙΓΡΑΦΗ	ΚΩΔΙΚΟΣ
ΓΩΝΙΑ ΕΣΩΤΕΡΙΚΗ 90 ΓΙΑ GOLLA 8044	Κ.Π.

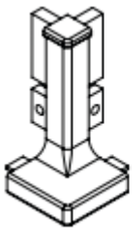

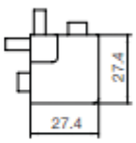

ΠΕΡΙΓΡΑΦΗ	ΚΩΔΙΚΟΣ
ΓΩΝΙΑ ΕΞΩΤΕΡΙΚΗ 90 ΓΙΑ GOLLA 8044	Κ.Π.

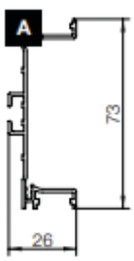

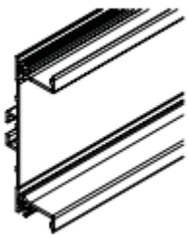

ΠΕΡΙΓΡΑΦΗ	ΚΩΔΙΚΟΣ
ΠΡΟΦΙΛ ΔΙΠΛΟ LED ΓΙΑ GOLLA 8045 ΜΑΥΡΟ	37-1197
ΠΡΟΦΙΛ ΔΙΠΛΟ LED ΓΙΑ GOLLA 8045 ΝΙΚΕΛ	37-11971
ΠΡΟΦΙΛ ΔΙΠΛΟ LED ΓΙΑ GOLLA 8045 ΛΕΥΚΟ	Κ.Π.

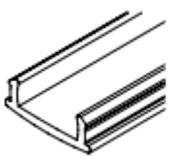

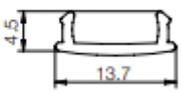

ΠΕΡΙΓΡΑΦΗ	ΚΩΔΙΚΟΣ
ΠΛΑΣΤΙΚΟ ΚΑΛΥΜΜΑ ΓΙΑ GOLLA 8044-8045	37-1198

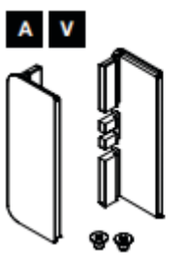

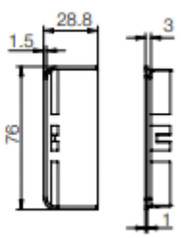

ΠΕΡΙΓΡΑΦΗ	ΚΩΔΙΚΟΣ
ΤΕΡΜΑ ΚΛΕΙΣΤΟ ΕΣΩΤΕΡΙΚΟ ΓΙΑ GOLLA 8045 ΜΑΥΡΟ	37-1181
ΤΕΡΜΑ ΚΛΕΙΣΤΟ ΕΣΩΤΕΡΙΚΟ ΓΙΑ GOLLA 8045 ΝΙΚΕΛ	37-11810

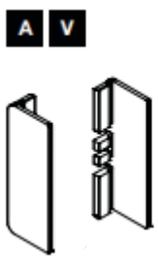

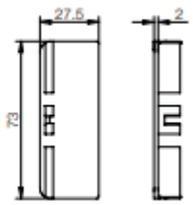

ΠΕΡΙΓΡΑΦΗ	ΚΩΔΙΚΟΣ
ΤΕΡΜΑ ΚΛΕΙΣΤΟ ΕΞΩΤΕΡΙΚΟ ΓΙΑ GOLLA 8045	Κ.Π.



ΠΕΡΙΓΡΑΦΗ	ΚΩΔΙΚΟΣ
ΠΟΔΙΑ ΠΛΑΣΤΙΚΑ - ABS ΥΨΗΛΗΣ ΠΟΙΟΤΗΤΑΣ ΜΑΥΡΟ 10mm, R50 SCILM	37-083
ΠΟΔΙΑ ΠΛΑΣΤΙΚΑ - ABS ΥΨΗΛΗΣ ΠΟΙΟΤΗΤΑΣ ΜΑΥΡΟ 12mm, R50 SCILM	37-0840
ΠΟΔΙΑ ΠΛΑΣΤΙΚΑ - ABS ΥΨΗΛΗΣ ΠΟΙΟΤΗΤΑΣ ΜΑΥΡΟ 15mm, R50 SCILM	37-0841

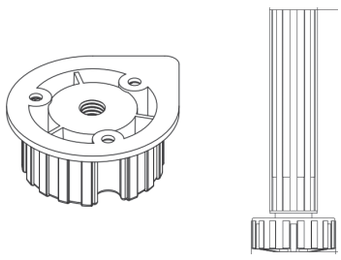

ΠΕΡΙΓΡΑΦΗ	ΚΩΔΙΚΟΣ
ΠΟΔΙΑ SCILM H100 ΜΑΥΡΑ ΔΙΑΙΡΟΥΜΕΝΑ	37-0833
ΒΑΣΗ ΜΑΥΡΗ ΓΙΑ ΠΟΔΙ ΔΙΑΙΡΟΥΜΕΝΟ SCILM H100	37-0832



ΠΕΡΙΓΡΑΦΗ	ΚΩΔΙΚΟΣ
ΦΟΥΡΚΕΤΑ ΑΠΛΗ SCILM	37-121



NEW PRODUCT

ΠΕΡΙΓΡΑΦΗ	ΚΩΔΙΚΟΣ
ΦΟΥΡΚΕΤΑ ΜΑΓΝΗΤΙΚΗ ΓΙΑ ΠΛΑΣΤΙΚΗ ΜΠΑΖΑ	37-1212



ΠΕΡΙΓΡΑΦΗ	ΚΩΔΙΚΟΣ
ΓΩΝΙΕΣ SCILM ΣΤΑΘΕΡΕΣ ΓΙΑ ΜΠΑΖΑ 10cm-12cm-15cm ΔΙΑΘΕΣΙΜΕΣ ΣΕ ΟΛΑ ΤΑ ΧΡΩΜΑΤΑ	37-R*

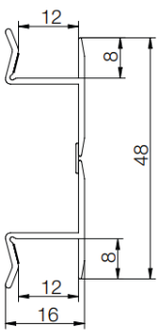



ΠΕΡΙΓΡΑΦΗ	ΚΩΔΙΚΟΣ
ΓΩΝΙΕΣ MULTI ΓΙΑ ΜΠΑΖΑ H100 ΛΕΥΚΗ-ΜΑΥΡΗ	37-142*
ΓΩΝΙΕΣ MULTI ΓΙΑ ΜΠΑΖΑ H120 ΛΕΥΚΗ-ΜΑΥΡΗ	37-143*
ΓΩΝΙΕΣ MULTI ΓΙΑ ΜΠΑΖΑ H150 ΛΕΥΚΗ-ΜΑΥΡΗ	37-14*

Ακρυλικές Επιφάνειες | Νεροχύτες



durasein®

ΑΠΟΚΛΕΙΣΤΙΚΟΣ ΑΝΤΙΠΡΟΣΩΠΟΣ

Χρωματολόγιο



ΠΕΡΙΓΡΑΦΗ	ΚΩΔΙΚΟΣ
ANTARCTICA	CM-2504

ΠΕΡΙΓΡΑΦΗ	ΚΩΔΙΚΟΣ
GRIS	PM-4199

ΠΕΡΙΓΡΑΦΗ	ΚΩΔΙΚΟΣ
NATURAL WHITE	PM-4074

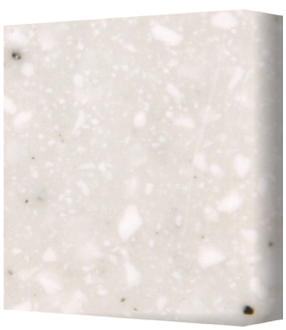

ΠΕΡΙΓΡΑΦΗ	ΚΩΔΙΚΟΣ
EVEREST	CM-1215



ΠΕΡΙΓΡΑΦΗ	ΚΩΔΙΚΟΣ
VANILLA	PM-267
VANILLA	CM-267



ΠΕΡΙΓΡΑΦΗ	ΚΩΔΙΚΟΣ
GRAY QUARTZ	PM-138



* Διατίθεται σε πάχος 6, 10, 12mm

ΠΕΡΙΓΡΑΦΗ	ΚΩΔΙΚΟΣ
GLACIER WHITE	PM-201
GLACIER WHITE	CM-201



ΠΕΡΙΓΡΑΦΗ	ΚΩΔΙΚΟΣ
WHITE PEARL	PM-1390



ΠΕΡΙΓΡΑΦΗ	ΚΩΔΙΚΟΣ
BONE	PM-136

• ΤΑ ΦΥΛΛΑ DURASEIN ΔΙΑΤΙΘΕΝΤΑΙ ΣΕ ΑΚΡΥΛΙΚΑ (PM) ΚΑΙ ΣΕ ΣΥΝΘΕΤΙΚΑ (CM)



ΠΕΡΙΓΡΑΦΗ	ΚΩΔΙΚΟΣ
GLACIER TUNDRA	PM-4872



ΠΕΡΙΓΡΑΦΗ	ΚΩΔΙΚΟΣ
AURORA	CM-287



ΠΕΡΙΓΡΑΦΗ	ΚΩΔΙΚΟΣ
HOT	PM-202



ΠΕΡΙΓΡΑΦΗ	ΚΩΔΙΚΟΣ
ORANGE	PM-211



ΠΕΡΙΓΡΑΦΗ	ΚΩΔΙΚΟΣ
BANANA	PM-205



ΠΕΡΙΓΡΑΦΗ	ΚΩΔΙΚΟΣ
MARINE BLUE	PM-4032

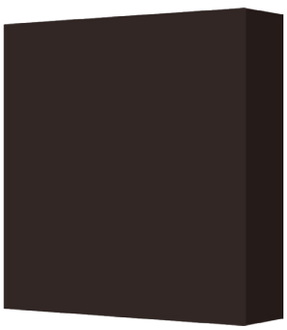

ΠΕΡΙΓΡΑΦΗ	ΚΩΔΙΚΟΣ
COFFEE BEAN	PM-4006
COFFEE BEAN	CM-217

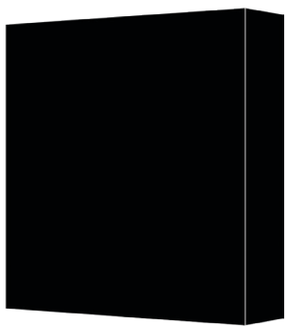

ΠΕΡΙΓΡΑΦΗ	ΚΩΔΙΚΟΣ
NOCTURNE	PM-206
NOCTURNE	CM-206

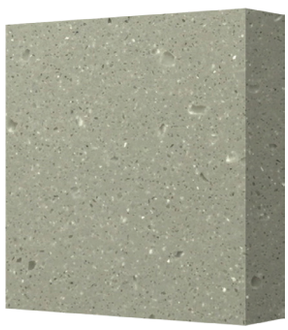

ΠΕΡΙΓΡΑΦΗ	ΚΩΔΙΚΟΣ
DOVE	PM-4290

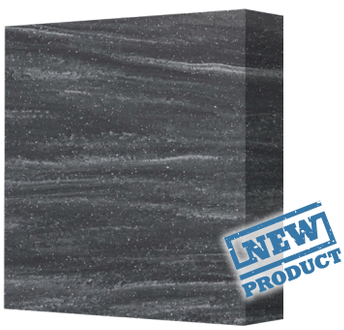

ΠΕΡΙΓΡΑΦΗ	ΚΩΔΙΚΟΣ
GALAXY	PAW-022



ΠΕΡΙΓΡΑΦΗ	ΚΩΔΙΚΟΣ
LUNA	PAW-051



ΠΕΡΙΓΡΑΦΗ	ΚΩΔΙΚΟΣ
FESTIVAL	PM-4255

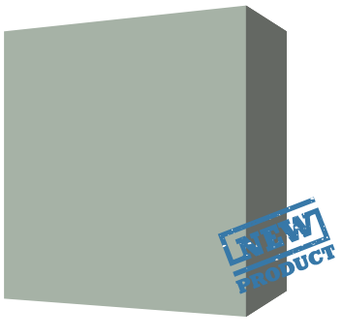

ΠΕΡΙΓΡΑΦΗ	ΚΩΔΙΚΟΣ
CLOVER	PM-6069

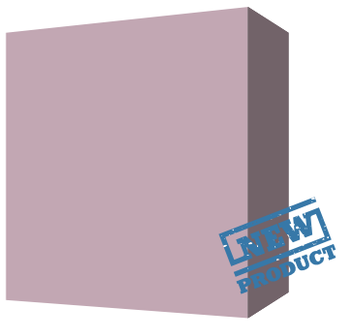

ΠΕΡΙΓΡΑΦΗ	ΚΩΔΙΚΟΣ
BOHEMIAN	PM-6092

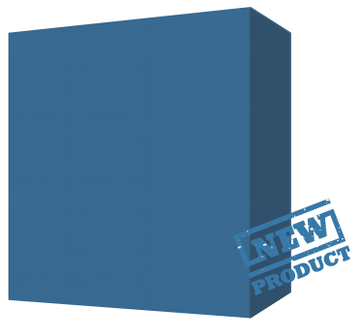

ΠΕΡΙΓΡΑΦΗ	ΚΩΔΙΚΟΣ
BLUE MIST	PM-6147



ΠΕΡΙΓΡΑΦΗ	ΚΩΔΙΚΟΣ
STEEL GREY	PM-4081



ΠΕΡΙΓΡΑΦΗ	ΚΩΔΙΚΟΣ
NIGHT SKY	CM-811
NIGHT SKY	PM-811



ΠΕΡΙΓΡΑΦΗ	ΚΩΔΙΚΟΣ
MOONSCAPE	PM-4391

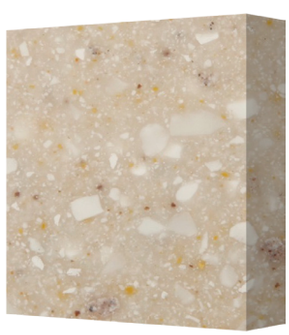

ΠΕΡΙΓΡΑΦΗ	ΚΩΔΙΚΟΣ
SAHARA	CM-285



ΠΕΡΙΓΡΑΦΗ	ΚΩΔΙΚΟΣ
MOONDANCE	CM-284



ΠΕΡΙΓΡΑΦΗ	ΚΩΔΙΚΟΣ
SANDED CREAM	CM-1217

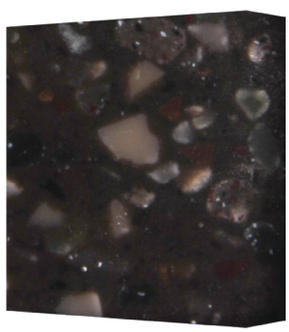

ΠΕΡΙΓΡΑΦΗ	ΚΩΔΙΚΟΣ
COCOA BROWN	CM-290



ΠΕΡΙΓΡΑΦΗ	ΚΩΔΙΚΟΣ
TRAVERTIME	PAW-045

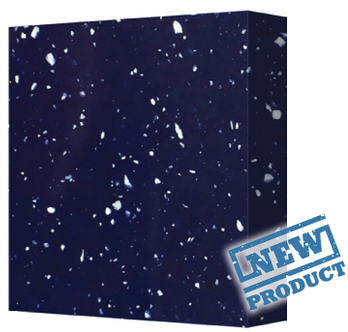

ΠΕΡΙΓΡΑΦΗ	ΚΩΔΙΚΟΣ
AZURE	PM-230



ΠΕΡΙΓΡΑΦΗ	ΚΩΔΙΚΟΣ
ΝΕΡΟΧΥΤΗΣ GLACIER WHITE PM 201 ΔΙΑΣΤΑΣΕΙΣ 60χ45χ20 cm	RLD-109



ΠΕΡΙΓΡΑΦΗ	ΚΩΔΙΚΟΣ
ΝΕΡΟΧΥΤΗΣ GLACIER WHITE PM 201 ΔΙΑΣΤΑΣΕΙΣ 46χ46χ22.5 cm	RLD-112



ΠΕΡΙΓΡΑΦΗ	ΚΩΔΙΚΟΣ
ΝΕΡΟΧΥΤΗΣ GLACIER WHITE PM 201 ΔΙΑΣΤΑΣΕΙΣ 75χ45χ19 cm	RLD-116
ΝΕΡΟΧΥΤΗΣ GLACIER WHITE PM 201 ΔΙΑΣΤΑΣΕΙΣ 72χ47χ25 cm	RLD-101



ΠΕΡΙΓΡΑΦΗ	ΚΩΔΙΚΟΣ
ΝΕΡΟΧΥΤΗΣ GLACIER WHITE PM 201 ΔΙΑΣΤΑΣΕΙΣ 74χ46χ21 cm	RLD-201

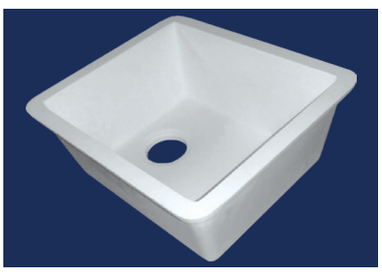

ΠΕΡΙΓΡΑΦΗ	ΚΩΔΙΚΟΣ
ΝΕΡΟΧΥΤΗΣ GLACIER WHITE PM 201 ΔΙΑΣΤΑΣΕΙΣ 45χ39χ19 cm	RLD-114



ΠΕΡΙΓΡΑΦΗ	ΚΩΔΙΚΟΣ
ΝΕΡΟΧΥΤΗΣ GLACIER WHITE PM 201 ΔΙΑΣΤΑΣΕΙΣ 50.5χ41χ18 cm	RLA-102



ΠΕΡΙΓΡΑΦΗ	ΚΩΔΙΚΟΣ
ΝΕΡΟΧΥΤΗΣ GLACIER WHITE PM 201 ΔΙΑΣΤΑΣΕΙΣ 54.5χ36.5χ12.5 cm	RLB-101A



ΠΕΡΙΓΡΑΦΗ	ΚΩΔΙΚΟΣ
ΝΕΡΟΧΥΤΗΣ GLACIER WHITE PM 201 ΔΙΑΣΤΑΣΕΙΣ 45χ45χ29.4 cm	RLD-102



NEW PRODUCT

ΠΕΡΙΓΡΑΦΗ	ΚΩΔΙΚΟΣ
ΝΕΡΟΧΥΤΗΣ GLACIER WHITE PM 201 ΔΙΑΣΤΑΣΕΙΣ 50χ37.5χ14.5 cm	RLB-135

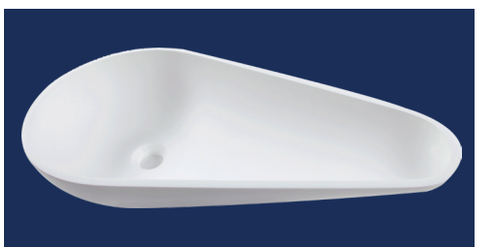

NEW PRODUCT

ΠΕΡΙΓΡΑΦΗ	ΚΩΔΙΚΟΣ
ΝΕΡΟΧΥΤΗΣ GLACIER WHITE PM 201 ΔΙΑΣΤΑΣΕΙΣ 67χ35χ14.5 cm	RLA-109

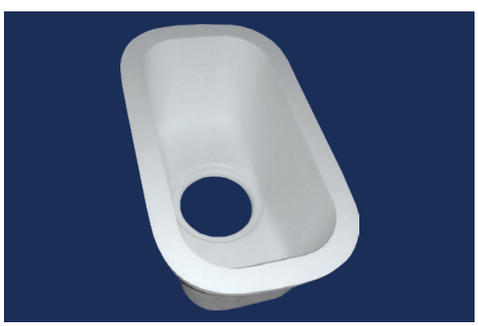

ΠΕΡΙΓΡΑΦΗ	ΚΩΔΙΚΟΣ
ΝΕΡΟΧΥΤΗΣ GLACIER WHITE PM 201 ΔΙΑΣΤΑΣΕΙΣ 34.4χ19.9χ15.5 cm	RLD-126

IPS CORPORATION

ΓΙΑ ΤΗΝ ΚΑΘΕ ΑΠΟΧΡΩΣΗ ΤΩΝ ΑΚΡΥΛΙΚΩΝ ΕΠΙΦΑΝΕΙΩΝ
ΔΙΑΤΙΘΕΝΤΑΙ ΟΙ ΑΝΤΙΣΤΟΙΧΕΣ ΚΟΛΛΕΣ ΤΗΣ ΕΤΑΙΡΙΑΣ IPS



ΠΕΡΙΓΡΑΦΗ	ΚΩΔΙΚΟΣ
ΠΙΣΤΟΛΙ ΚΟΛΛΑΣ 50ml	58-022
ΠΙΣΤΟΛΙ ΚΟΛΛΑΣ 250ml	58-0220

Ακρυλικοί Νεροχύτες



ΠΕΡΙΓΡΑΦΗ	ΚΩΔΙΚΟΣ
ΝΕΡΟΧΥΤΗΣ ALKYONI W800x370mm H140mm	Κ.Π.



ΠΕΡΙΓΡΑΦΗ	ΚΩΔΙΚΟΣ
ΝΕΡΟΧΥΤΗΣ AMELIA W650x350mm H120mm	Κ.Π.



ΠΕΡΙΓΡΑΦΗ	ΚΩΔΙΚΟΣ
ΝΕΡΟΧΥΤΗΣ BUCKET 400 Φ400mm H120/180/320/500mm	Κ.Π.



ΠΕΡΙΓΡΑΦΗ	ΚΩΔΙΚΟΣ
ΝΕΡΟΧΥΤΗΣ OVAL BOWL W500x350/600x400mm H120mm	Κ.Π.



ΠΕΡΙΓΡΑΦΗ	ΚΩΔΙΚΟΣ
ΝΕΡΟΧΥΤΗΣ OVAL BUCKET 600 W380x600mm H120/180/320/500mm	Κ.Π.



ΠΕΡΙΓΡΑΦΗ	ΚΩΔΙΚΟΣ
ΝΕΡΟΧΥΤΗΣ ROUND BOWL Φ350/400mm H120mm	Κ.Π.

durasein®

ΑΠΟΚΛΕΙΣΤΙΚΟΣ ΑΝΤΙΠΡΟΣΩΠΟΣ

Μηχανισμοί Ντουλάπας
Μηχανισμοί Καμαρόπορτας



EUROPE

MINI ROLLER
ΣΥΣΤΗΜΑ ΕΡΜΑΡΙΩΝ

ΥΨΟΣ ΠΟΡΤΑΣ: ΕΩΣ 1200mm

ΠΛΑΤΟΣ ΠΟΡΤΑΣ: 200-1200mm

ΠΑΧΟΣ ΠΟΡΤΑΣ: 4-5mm

ΒΑΡΟΣ ΠΟΡΤΑΣ: ΕΩΣ 15kg

ΡΥΘΜΙΣΗ ΥΨΟΥΣ: ± 2mm

ΦΡΕΝΟ: ΧΩΡΙΣ ΦΡΕΝΟ

ΦΥΛΛΑ: 2 ΦΥΛΛΑ

ΟΔΗΓΟΣ: 2,5m

ΕΦΑΡΜΟΓΗ: ΓΥΑΛΙ



ΕΥΚΟΛΗ ΤΟΠΟΘΕΤΗΣΗ ΟΔΗΓΩΝ
ΜΕ ΤΗ ΧΡΗΣΗ ΤΟΥ ΚΛΙΠ ΣΤΗΡΙΞΗΣ.



ΡΟΔΑΚΙΑ ΠΟΥ ΨΗΛΗΣ ΠΟΙΟΤΗΤΑΣ
ΣΥΝΘΕΤΙΚΟ ΥΛΙΚΟ ΓΙΑ ΑΘΟΡΥΒΗ
ΚΙΝΗΣΗ

ΣΥΝΑΡΜΟΛΟΓΗΣΗ
ΜΕ ΕΝΑ ΚΛΙΚ

ΣΥΓΧΡΟΝΟΣ ΣΧΕΔΙΑΣΜΟΣ
ΓΙΑ ΤΖΑΜΙ ΜΕ ΟΡΙΖΟΝΤΙΟ
Ή ΠΕΡΙΜΕΤΡΙΚΟ ΠΛΑΙΣΙΟ
ΑΛΟΥΜΙΝΙΟΥ.

AIRCRAFT
ΣΥΣΤΗΜΑ ΕΡΜΑΡΙΩΝ

ΥΨΟΣ ΠΟΡΤΑΣ: ΕΩΣ 690mm

ΠΛΑΤΟΣ ΠΟΡΤΑΣ: 600-1200mm

ΠΑΧΟΣ ΠΟΡΤΑΣ: 15-20mm

ΒΑΡΟΣ ΠΟΡΤΑΣ: 25kg

ΡΥΘΜΙΣΗ ΥΨΟΥΣ: ± 3mm

ΦΡΕΝΟ: ΚΑΙ ΣΤΟ ΑΝΟΙΓΜΑ

ΚΑΙ ΣΤΟ ΚΛΕΙΣΙΜΟ

ΦΥΛΛΑ: 2 ΦΥΛΛΑ

ΟΔΗΓΟΣ: 4χ1,20m / 4χ0,90m

ΕΦΑΡΜΟΓΗ: ΞΥΛΟ



ΠΡΩΤΟΠΟΡΙΑΚΗ ΤΕΧΝΟΛΟΓΙΑ
ΜΕ ΕΝΣΩΜΑΤΩΜΕΝΟ ΦΡΕΝΟ
ΣΤΟΝ ΟΔΗΓΟ

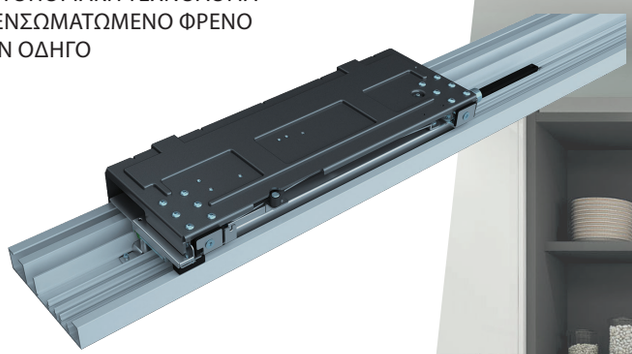



ΣΥΝΑΡΜΟΛΟΓΗΣΗ
ΜΕ ΕΝΑ ΚΛΙΚ

SPEEDBOAT
ΣΥΣΤΗΜΑ ΕΡΜΑΡΙΩΝ

ΥΨΟΣ ΠΟΡΤΑΣ: ΕΩΣ 1400mm

ΠΛΑΤΟΣ ΠΟΡΤΑΣ: 350-1000mm

ΠΑΧΟΣ ΠΟΡΤΑΣ ΞΥΛΙΝΗΣ: 16-19mm

ΠΑΧΟΣ ΠΟΡΤΑΣ ΓΥΑΛΙΝΗΣ: 4-5mm

ΒΑΡΟΣ ΠΟΡΤΑΣ: ΕΩΣ 20kg

ΡΥΘΜΙΣΗ ΥΨΟΥΣ: ± 2mm

ΦΡΕΝΟ: ΧΩΡΙΣ / 1 / 2 ΦΡΕΝΑ

ΦΥΛΛΑ: 1 Η 2 ΦΥΛΛΑ

ΟΔΗΓΟΣ: 2,5 / 3,5m

ΕΦΑΡΜΟΓΗ: ΞΥΛΟ / ΓΥΑΛΙ

ΑΠΛΗ ΤΟΠΟΘΕΤΗΣΗ ΜΕ ΑΝΟΔΙΩΜΕΝΟ ΣΤΗΡΙΓΜΑ ΑΛΟΥΜΙΝΙΟΥ ΓΙΑ ΓΥΑΛΙΝΟ ΠΟΡΤΑΚΙ ΚΑΙ ΚΟΥΜΠΩΜΑ ΑΣΦΑΛΕΙΑΣ.



ΕΥΚΟΛΗ ΤΟΠΟΘΕΤΗΣΗ ΤΩΝ ΕΞΑΡΤΗΜΑΤΩΝ ΜΕ ΑΠΛΗ ΤΕΧΝΙΚΗ ΚΟΥΜΠΩΜΑΤΟΣ ΚΑΙ ΡΥΘΜΙΣΗ ΥΨΟΥΣ.

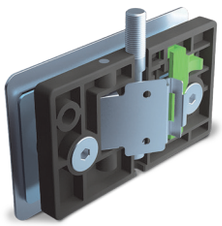

ΥΨΗΛΗΣ ΠΟΙΟΤΗΤΑΣ ΔΙΠΛΑ ΡΟΔΑΚΙΑ ΓΙΑ ΑΘΟΡΥΒΗ ΛΕΙΤΟΥΡΓΙΑ

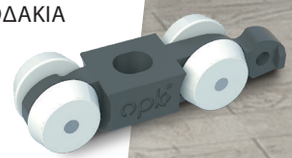

ΕΥΕΛΙΚΤΟ ΣΤΗ ΧΡΗΣΗ ΧΑΡΗ ΣΤΗ ΜΕΓΑΛΗ ΠΟΙΚΙΛΙΑ ΟΔΗΓΩΝ ΠΟΥ ΠΡΟΣΦΕΡΟΥΝ ΔΥΝΑΤΟΤΗΤΑ ΕΣΩΤΕΡΙΚΗΣ Η ΕΞΩΤΕΡΙΚΗΣ ΤΟΠΟΘΕΤΗΣΗΣ.

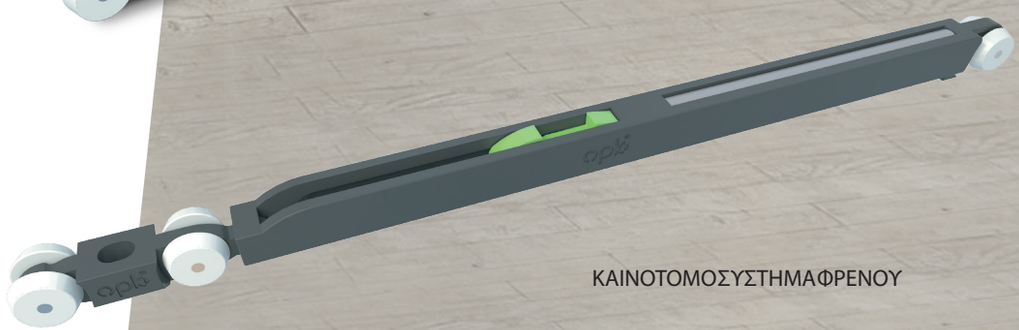

ΚΑΙΝΟΤΟΜΟ ΣΥΣΤΗΜΑ ΦΡΕΝΟΥ

ΣΥΝΑΡΜΟΛΟΓΗΣΗ ΜΕ ΕΝΑ ΚΛΙΚ

SUBMARINE 9
ΣΥΣΤΗΜΑ ΝΤΟΥΛΑΠΑΣ ΕΛΑΦΡΙΟΥ ΤΥΠΟΥ

ΜΕ ΔΥΝΑΤΟΤΗΤΑ ΕΠΙΛΟΓΗΣ ΧΩΝΕΥΤΟΥ
Η ΕΞΩΤΕΡΙΚΟΥ ΜΗΧΑΝΙΣΜΟΥ

ΥΨΟΣ ΠΟΡΤΑΣ: ΕΩΣ 2400mm

ΠΛΑΤΟΣ ΠΟΡΤΑΣ: 500-1500mm

ΠΑΧΟΣ ΠΟΡΤΑΣ: 16-19mm

ΒΑΡΟΣ ΠΟΡΤΑΣ: ΕΩΣ 30kg

ΡΥΘΜΙΣΗ ΥΨΟΥΣ: ± 2mm

ΦΡΕΝΟ: 2 ΦΡΕΝΑ

ΦΥΛΛΑ: 2 ΦΥΛΛΑ

ΟΔΗΓΟΣ: 2,5 / 3,5 m

ΕΦΑΡΜΟΓΗ: ΞΥΛΟ

ΓΙΑ ΣΥΝΘΕΣΕΙΣ ΚΟΥΖΙΝΑΣ, ΣΑΛΟΝΙΟΥ,
ΒΙΒΛΙΟΘΗΚΗΣ ΚΤΛ ΓΙΑ ΠΑΧΟΣ ΠΟΡΤΑΣ
ΑΠΟ 15 ΕΩΣ 25 ΧΙΛΙΟΣΤΑ.



ΑΘΟΡΥΒΗ ΛΕΙΤΟΥΡΓΙΑ
ΜΕ ΧΩΝΕΥΤΟ ΦΡΕΝΟ ΚΑΙ
ΑΥΤΟΜΑΤΟ ΚΛΕΙΣΙΜΟ



ΡΟΥΛΕΜΑΝΜΕΠΡΟΣΑΡΜΟΓΗΥΨΟΥΣ

ΣΥΝΑΡΜΟΛΟΓΗΣΗ
ΜΕ ΕΝΑ ΚΛΙΚ

FLAGSHIP
ΣΥΣΤΗΜΑ ΝΤΟΥΛΑΠΑΣ
ΕΛΑΦΡΙΟΥ ΤΥΠΟΥ ΚΙΝΗΣΙΑΣ

ΥΨΟΣ ΠΟΡΤΑΣ: ΕΩΣ 2600mm

ΠΛΑΤΟΣ ΠΟΡΤΑΣ: 670-1500mm

ΠΑΧΟΣ ΠΟΡΤΑΣ: 16-19mm

ΒΑΡΟΣ ΠΟΡΤΑΣ: ΕΩΣ 50kg

ΡΥΘΜΙΣΗ ΥΨΟΥΣ: ± 3mm

ΦΡΕΝΑ: ΧΩΡΙΣ / 1 / 2 ΦΡΕΝΑ

ΦΥΛΛΑ: 1 Ή 2 ΦΥΛΛΑ

ΟΔΗΓΟΣ: 2,5 / 3,5m

ΕΦΑΡΜΟΓΗ: ΞΥΛΟ

ΑΠΛΗ ΤΟΠΟΘΕΤΗΣΗ ΤΑ ΠΡΟΦΙΛ ΤΟΥ ΟΔΗΓΟΥ ΚΑΙ ΤΟΥ ΜΗΧΑΝΙΣΜΟΥ ΜΠΟΡΟΥΝ ΝΑ ΣΤΕΡΕΩΘΟΥΝ ΕΥΚΟΛΑ ΜΕ ΣΥΓΚΟΛΛΗΣΗ, ΑΝΕΤΗ ΠΡΟΣΑΡΜΟΓΗ ΥΨΟΥΣ ΣΤΙΣ ΜΕΤΩΠΕΣ



ΣΥΝΘΕΤΙΚΑ ΡΟΥΛΕΜΑΝ ΜΕ ΕΞΑΙΡΕΤΙΚΑ ΟΜΑΛΗ ΚΑΙ ΑΘΟΡΥΒΗ ΛΕΙΤΟΥΡΓΙΑ.

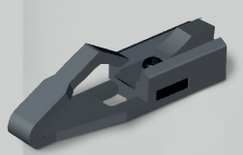

ΠΡΟΑΙΡΕΤΙΚΟ ΣΤΟΠΕΡ ΓΙΑ ΜΕΓΙΣΤΗ ΑΣΦΑΛΕΙΑ



ΕΥΚΟΛΙΑ ΚΑΤΑΣΚΕΥΗΣ ΛΟΓΩ ΚΟΙΝΟΥ ΑΝΩ ΚΑΙ ΚΑΤΩ ΟΔΗΓΟΥ

ΜΗΧΑΝΙΣΜΟΣ ΚΙΝΗΣΗΣ ΜΕ ΕΝΣΩΜΑΤΟΜΕΝΟ ΦΡΕΝΟ ΚΑΙ ΛΕΙΤΟΥΡΓΙΑ ANTI-JUMP.

ΣΥΝΑΡΜΟΛΟΓΗΣΗ ΜΕ ΕΝΑ ΚΛΙΚ

SAILING 2
ΣΥΣΤΗΜΑ ΣΠΑΣΤΗΣ ΝΤΟΥΛΑΠΑΣ

ΥΨΟΣ ΠΟΡΤΑΣ: ΕΩΣ 2400mm

ΠΛΑΤΟΣ ΠΟΡΤΑΣ: 300mm-400mm

ΠΑΧΟΣ ΠΟΡΤΑΣ: 16-18mm

ΒΑΡΟΣ ΠΟΡΤΑΣ: ΕΩΣ 12kg

ΡΥΘΜΙΣΗ ΥΨΟΥΣ: ± 4mm

ΦΡΕΝΟ: 1 ΦΡΕΝΟ

ΦΥΛΛΑ: 2 ΦΥΛΛΑ

(ΓΙΑ ΚΑΘΕ ΒΡΑΧΙΟΝΑ)

ΕΦΑΡΜΟΓΗ: ΞΥΛΟ

ΟΛΑ ΜΕ ΜΙΑ ΜΑΤΙΑ
100% ΑΝΟΙΓΜΑ
ΝΤΟΥΛΑΠΑΣ

ΛΟΓΩ ΤΗΣ ΕΥΕΛΙΚΤΗΣ ΕΦΑΡΜΟΓΗΣ ΤΟΥ ΔΕΝ
ΥΠΑΡΧΟΥΝ ΟΡΙΑ ΣΤΙΣ ΕΠΙΛΟΓΕΣ ΚΑΤΑΣΚΕΥΗΣ



ΠΑΤΕΝΤΑΡΙΣΜΕΝΟ ΕΡΓΟΝΟΜΙΚΟ ΣΥΣΤΗΜΑ
ΣΤΗΡΙΞΗΣ ΜΕ ΒΕΡΓΑ ΓΙΑ ΕΥΚΟΛΗ ΤΟΠΟΘΕΤΗΣΗ

ΣΥΝΑΡΜΟΛΟΓΗΣΗ
ΜΕ ΕΝΑ ΚΛΙΚ

SAILING 4
ΣΥΣΤΗΜΑ ΣΥΡΟΜΕΝΗΣ ΣΠΑΣΤΗΣ ΝΤΟΥΛΑΠΑΣ

ΥΨΟΣ ΠΟΡΤΑΣ: ΕΩΣ 2400mm

ΠΛΑΤΟΣ ΠΟΡΤΑΣ: 250-500mm

ΠΑΧΟΣ ΠΟΡΤΑΣ ΓΙΑ ΠΛΑΙΣΙΟ ΑΛΟΥΜΙΝΟΥ: 28mm

ΒΑΡΟΣ ΠΟΡΤΑΣ: ΕΩΣ 30kg

ΡΥΘΜΙΣΗ ΥΨΟΥΣ: ± 2,5mm

ΦΡΕΝΟ: ΚΑΙ ΣΤΟ ΑΝΟΙΓΜΑ ΚΑΙ ΣΤΟ ΚΛΕΙΣΙΜΟ

ΦΥΛΛΑ: 4 ΦΥΛΛΑ (ΣΠΑΣΤΑ ΑΝΑ 2)

ΟΔΗΓΟΣ: 1m ΚΑΙ 3m

ΕΦΑΡΜΟΓΗ: ΞΥΛΟ ΚΑΙ ΠΛΑΙΣΙΟ ΑΛΟΥΜΙΝΙΟΥ



Η ΑΠΛΟΤΗΤΑ ΣΥΝΑΝΤΑ ΤΗΝ ΚΑΙΝΟΤΟΜΙΑ.

ΣΥΡΟΜΕΝΟΣ ΚΡΕΜΑΣΤΟΣ ΜΗΧΑΝΙΣΜΟΣ ΜΕ ΕΝΣΩΜΑΤΩΜΕΝΟ ΦΡΕΝΟ



ΜΕ ΕΙΔΙΚΟ ΟΔΗΓΟ ΤΡΥΠΗΜΑΤΩΝ ΓΙΑ ΕΥΚΟΛΗ ΚΑΙ ΑΠΟΤΕΛΕΣΜΑΤΙΚΗ ΤΟΠΟΘΕΤΗΣΗ ΤΩΝ ΜΕΝΤΕΣΕΔΩΝ

ΣΥΝΑΡΜΟΛΟΓΗΣΗ ΜΕ ΕΝΑ ΚΛΙΚ

OCEAN
ΣΥΡΟΜΕΝΗ ΝΤΟΥΛΑΠΑ ΒΑΡΕΩΣ ΤΥΠΟΥ

ΥΨΟΣ ΠΟΡΤΑΣ: ΕΩΣ 2800mm

ΠΛΑΤΟΣ ΠΟΡΤΑΣ: 700-1500mm

ΠΑΧΟΣ ΠΟΡΤΑΣ: 18-40mm

ΒΑΡΟΣ ΠΟΡΤΑΣ: 100kg

ΡΥΘΜΙΣΗ ΥΨΟΥΣ: 6-8mm

ΦΡΕΝΑ: 4-6 ΦΡΕΝΑ

ΦΥΛΛΑ: 2 Η 3 ΦΥΛΛΑ

ΟΔΗΓΟΣ: 2,4 / 3,3 / 3,6 / 4,00m

ΕΦΑΡΜΟΓΗ: ΞΥΛΟ

ΔΙΑΤΕΙΘΕΤΑΙ ΠΡΟΑΙΡΕΤΙΚΑ ΑΝΟΔΕΙΩΜΕΝΟ ΚΑΛΥΜΜΑ ΑΛΟΥΜΙΝΙΟΥ ΤΟ ΟΠΟΙΟ ΟΧΙ ΜΟΝΟ ΔΕΙΧΝΕΙ ΩΡΑΙΟ ΑΛΛΑ ΠΑΡΕΧΕΙ ΚΑΙ ΠΡΟΣΤΑΣΙΑ ΑΠΟ ΤΗ ΣΚΟΝΗ

ΑΠΛΗ ΣΥΝΑΡΜΟΛΟΓΗΣΗ ΜΕ ΚΟΥΜΠΩΜΑ ΓΙΑ ΑΣΦΑΛΗ ΚΑΙ ΕΥΚΟΛΗ ΛΕΙΤΟΥΡΓΙΑ, ΜΕΧΡΙ ΚΑΙ ΓΙΑ ΚΑΤΑΣΚΕΥΗ ΜΕ 4 ΠΟΡΤΕΣ





ΠΟΙΚΙΛΙΑ ΛΑΒΩΝ ΑΝΑΛΟΓΑ ΜΕ ΤΙΣ ΑΝΑΓΚΕΣ ΣΑΣ





ΡΟΔΑΚΙΑ ΜΕ ΔΙΠΛΟ ΡΟΥΛΕΜΑΝ ΚΑΙ ΚΑΘΑΡΙΣΤΙΚΟ ΒΟΥΡΤΣΑΚΙ.

ΑΜΦΙΔΡΟΜΟ ΦΡΕΝΟ ΜΕ ΛΕΙΤΟΥΡΓΙΑ ANTI-JUMP ΓΙΑ ΑΝΕΤΟ ΚΑΙ ΑΘΟΡΥΒΟ ΣΤΑΜΑΤΗΜΑ



ΣΥΝΑΡΜΟΛΟΓΗΣΗ ΜΕ ΕΝΑ ΚΛΙΚ

CRUISER
ΣΥΣΤΗΜΑ ΣΥΡΟΜΕΝΗΣ ΝΤΟΥΛΑΠΑΣ ΕΛΑΦΡΙΟΥ ΤΥΠΟΥ

ΥΨΟΣ ΠΟΡΤΑΣ: ΕΩΣ 2800mm

ΠΛΑΤΟΣ ΠΟΡΤΑΣ: 700-1200mm

ΠΑΧΟΣ ΠΟΡΤΑΣ: 18mm

ΒΑΡΟΣ ΠΟΡΤΑΣ: ΕΩΣ 50kg

ΡΥΘΜΙΣΗ ΥΨΟΥΣ: ± 2mm

ΦΡΕΝΟ: 4-6 ΦΡΕΝΑ

ΦΥΛΛΑ: 2-3 ΦΥΛΛΑ

ΟΔΗΓΟΣ: 2,4 / 3,3m

ΕΦΑΡΜΟΓΗ: ΞΥΛΟ ΚΑΙ

ΠΛΑΙΣΙΟ ΑΛΟΥΜΙΝΙΟΥ

(ΞΥΛΟ, ΓΥΑΛΙ)

*ΤΟ ΣΥΣΤΗΜΑ ΠΕΡΙΛΑΜΒΑΝΕΙ

ΠΛΑΙΣΙΟ ΑΛΟΥΜΙΝΙΟΥ ΚΑΙ

ΔΙΑΧΩΡΙΣΤΙΚΟ

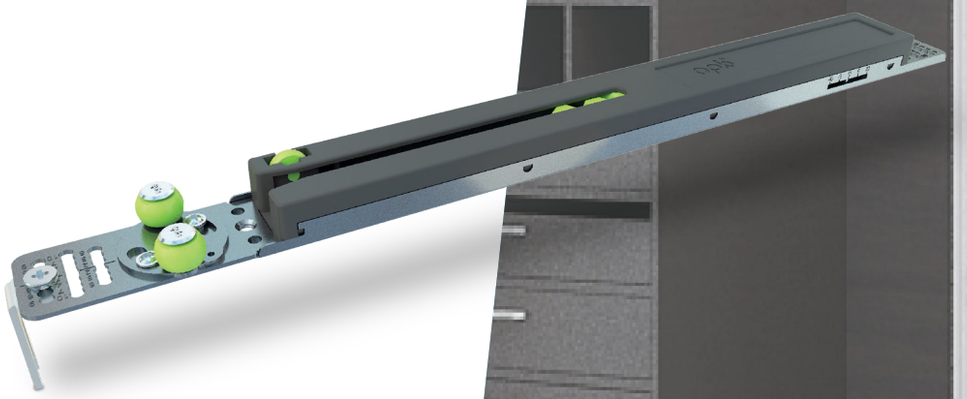

ΚΑΙΝΟΤΟΜΟ ΣΥΣΤΗΜΑ ΦΡΕΝΟΥ ΜΕ ΑΜΦΙΔΡΟΜΗ ΛΕΙΤΟΥΡΓΙΑ ΚΑΙ ΣΥΣΤΗΜΑ ANTI-JUMP ΓΙΑ ΤΗ ΜΕΣΑΙΑ ΠΟΡΤΑ.

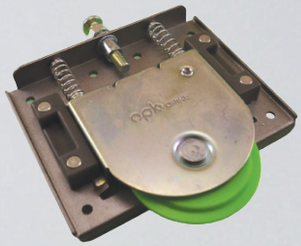

ΤΟ ΕΞΑΡΤΗΜΑ ΜΕ ΤΑ ΥΨΗΛΗΣ ΠΟΙΟΤΗΤΑΣ ΣΥΝΘΕΤΙΚΑ ΡΟΔΑΚΙΑ ΠΑΡΕΧΕΙ ΜΙΑ ΕΞΑΙΡΕΤΙΚΑ ΑΘΟΡΥΒΗ ΚΑΙ ΟΜΑΛΗ ΛΕΙΤΟΥΡΓΙΑ

ΡΥΘΜΙΖΟΜΕΝΟ ΕΞΑΡΤΗΜΑ ΓΙΑ ΤΗΝ ΕΝΕΡΓΟΠΟΙΗΣΗ ΤΟΥ ΦΡΕΝΟΥ.

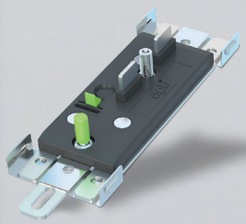

ΣΥΝΑΡΜΟΛΟΓΗΣΗ ΜΕ ΕΝΑ ΚΛΙΚ

ROTARY
ΣΥΣΤΗΜΑ ΑΝΟΙΓΟΜΕΝΗΣ ΧΩΝΕΥΤΗΣ ΝΤΟΥΛΑΠΑΣ

ΠΛΑΤΟΣ ΠΟΡΤΑΣ: 420-600mm

ΠΑΧΟΣ ΠΟΡΤΑΣ ΞΥΛΙΝΗΣ: 18-25mm

ΕΛΑΧΙΣΤΟ ΥΨΟΣ: ΕΩΣ 1720mm

ΜΕΓΙΣΤΟ ΥΨΟΣ: ΕΩΣ 2850mm

ΒΑΡΟΣ ΠΟΡΤΑΣ: ΕΩΣ 30kg

ΦΡΕΝΟ: ΔΙΠΛΟ ΦΡΕΝΟ (ΠΑΝΩ-ΚΑΤΩ)

ΕΦΑΡΜΟΓΗ: ΞΥΛΟ



Ο ΚΑΙΝΟΤΟΜΟΣ ΠΤΥΣΣΟΜΕΝΟΣ ΒΡΑΧΙΟΝΑΣ ΜΑΣ ΔΙΝΕΙ ΤΗ ΔΥΝΑΤΟΤΗΤΑ ΧΩΝΕΥΤΗΣ ΠΟΡΤΑΣ ΣΕ ΣΥΣΤΗΜΑ ΑΝΟΙΓΟΜΕΝΟΥ ΝΤΟΥΛΑΠΙΟΥ

ΕΙΔΙΚΟΣ ΣΧΕΔΙΑΣΜΟΣ ΠΟΥ ΑΠΟΤΡΕΠΕΙ ΤΗ ΦΘΟΡΑ ΤΗΣ ΠΟΡΤΑΣ

ΑΝΤΙΘΟΡΥΒΙΚΑ ΡΑΟΥΛΑ ΚΙΝΗΣΗΣ ΠΟΥ ΕΠΙΤΡΕΠΟΥΝ ΤΗΝ ΟΜΑΛΗ ΛΕΙΤΟΥΡΓΙΑ

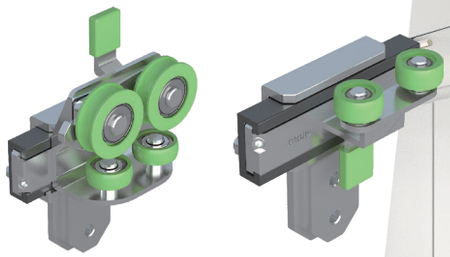

ΕΙΔΙΚΟΣ ΜΗΧΑΝΙΣΜΟΣ ΠΟΥ ΕΠΙΤΡΕΠΕΙ ΤΗ ΔΙΠΛΗ ΛΕΙΤΟΥΡΓΙΑ ΤΗΣ ΠΟΡΤΑΣ (ΑΝΟΙΓΟΜΕΝΗ - ΣΥΡΟΜΕΝΗ)

ΣΥΝΑΡΜΟΛΟΓΗΣΗ ΜΕ ΕΝΑ ΚΛΙΚ



NAVIGATOR
ΣΥΣΤΗΜΑ ΣΥΡΟΜΕΝΗΣ ΠΟΡΤΑΣ ΤΥΠΟΥ ΑΧΥΡΩΝΑ

ΠΛΑΤΟΣ ΠΟΡΤΑΣ: ≥ 600mm

ΠΑΧΟΣ ΠΟΡΤΑΣ: 35-45mm

ΒΑΡΟΣ ΠΟΡΤΑΣ: ΕΩΣ 80kg

ΦΡΕΝΟ: 2 ΦΡΕΝΑ

ΦΥΛΛΑ: 1 ΦΥΛΛΟ

ΟΔΗΓΟΣ: 2,5 / 4m

ΕΦΑΡΜΟΓΗ: ΞΥΛΟ

ΜΕ ΣΤΟΠΕΡ ΣΤΟ ΚΛΕΙΣΙΜΟ ΚΑΙ ΕΝΣΩΜΑΤΩΜΕΝΟ ΚΟΥΜΠΩΜΑ ΑΣΦΑΛΕΙΑΣ

ΠΡΟΑΙΡΕΤΙΚΟΣ ΚΑΤΩ ΟΔΗΓΟΣ ΜΕ ΡΟΥΛΕΜΑΝ ΓΙΑ ΑΝΕΤΗ ΛΕΙΤΟΥΡΓΙΑ ΧΩΡΙΣ ΔΟΝΗΣΕΙΣ



ΜΕ ΔΙΑΦΟΡΑ ΣΧΕΔΙΑ ΓΙΑ ΚΑΘΕ ΓΟΥΣΤΟ.



ΑΝΕΤΟ ΦΡΕΝΟ ΜΕ ΕΦΑΡΜΟΓΗ ΚΑΙ ΣΤΙΣ ΔΥΟ ΚΑΤΕΥΘΥΝΣΕΙΣ.



ΣΥΝΑΡΜΟΛΟΓΗΣΗ ΜΕ ΕΝΑ ΚΛΙΚ

SPACESHIP
ΣΥΣΤΗΜΑ ΣΥΡΟΜΕΝΗΣ ΠΟΡΤΑΣ

ΠΛΑΤΟΣ ΠΟΡΤΑΣ: ≥ 580mm

ΠΑΧΟΣ ΠΟΡΤΑΣ ΞΥΛΙΝΗΣ: 35-45mm

ΠΑΧΟΣ ΠΟΡΤΑΣ ΓΥΑΛΙΝΗΣ: 8-10mm

ΒΑΡΟΣ ΠΟΡΤΑΣ: ΕΩΣ 120kg

ΡΥΘΜΙΣΗ ΥΨΟΥΣ: ± 3mm

ΦΡΕΝΟ: ΑΜΦΙΔΡΟΜΗΣ ΛΕΙΤΟΥΡΓΙΑΣ

ΦΥΛΛΑ: 1 ΦΥΛΛΟ

ΟΔΗΓΟΣ: 2 / 2,5 / 3,5m

ΕΦΑΡΜΟΓΗ: ΞΥΛΟ/ΓΥΑΛΙ (ΧΩΡΙΣ ΤΡΥΠΗΜΑ)

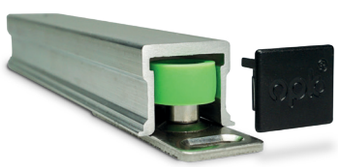



ΣΥΝΑΡΜΟΛΟΓΗΣΗ ΜΕ ΕΝΑ ΚΛΙΚ

SPACESHIP POCKET
ΣΥΣΤΗΜΑ ΣΥΡΟΜΕΝΗΣ ΧΩΝΕΥΤΗΣ ΠΟΡΤΑΣ

ΠΛΑΤΟΣ ΠΟΡΤΑΣ: ≥ 580mm

ΠΑΧΟΣ ΠΟΡΤΑΣ ΞΥΛΙΝΗΣ: 35-45mm

ΠΑΧΟΣ ΠΟΡΤΑΣ ΓΥΑΛΙΝΗΣ: 8-10mm

ΒΑΡΟΣ ΠΟΡΤΑΣ: ΕΩΣ 120kg

ΡΥΘΜΙΣΗ ΥΨΟΥΣ: ± 3mm

ΦΡΕΝΟ: ΑΜΦΙΔΡΟΜΗΣ ΛΕΙΤΟΥΡΓΙΑΣ

ΦΥΛΛΑ: 1 ΦΥΛΛΟ

ΟΔΗΓΟΣ: 1,7 / 2 / 2,7m

ΕΦΑΡΜΟΓΗ: ΞΥΛΟ/ΓΥΑΛΙ

(ΧΩΡΙΣ ΤΡΥΠΗΜΑ)

ΠΛΑΙΣΙΟ: ΞΥΛΙΝΟ / ΑΛΟΥΜΙΝΙΟΥ

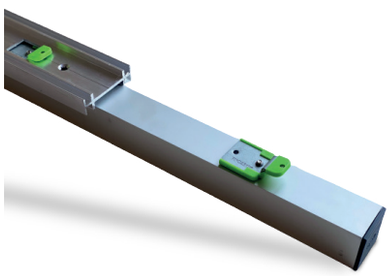

ΑΠΟΣΠΟΜΕΝΟΣ ΚΟΥΜΠΩΤΟΣ ΟΔΗΓΟΣ ΓΙΑ ΕΥΚΟΛΗ ΕΓΚΑΤΑΣΤΑΣΗ

ΕΙΔΙΚΟ ΕΞΑΡΤΗΜΑ ΤΟΠΟΘΕΤΗΣΗΣ ΣΤΟΝ ΚΑΤΩ ΟΔΗΓΟ ΓΙΑ ΜΕΓΑΛΥΤΕΡΗ ΣΤΑΘΕΡΟΤΗΤΑ

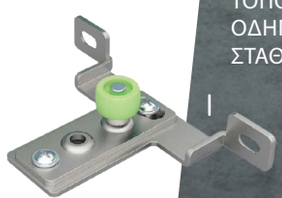

ΔΥΝΑΤΟΤΗΤΑ ΕΠΕΚΤΑΣΗΣ ΤΟΥ ΟΔΗΓΟΥ ΜΕ ΕΙΔΙΚΟ ΕΞΑΡΤΗΜΑ ΣΥΝΔΕΣΗΣ

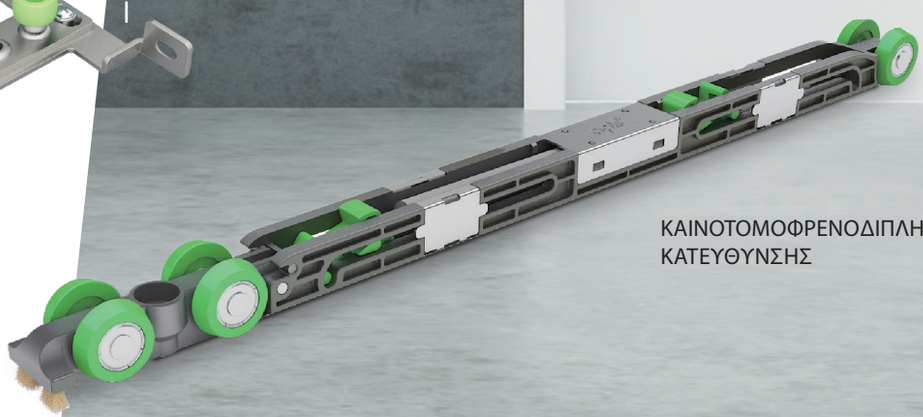

ΚΑΙΝΟΤΟΜΟΦΡΕΝΟΔΙΠΛΗΣ ΚΑΤΕΥΘΥΝΣΗΣ

ΣΥΝΑΡΜΟΛΟΓΗΣΗ ΜΕ ΕΝΑ ΚΛΙΚ

SPACESHIP Q
ΣΥΣΤΗΜΑ ΣΥΡΟΜΕΝΗΣ ΠΟΡΤΑΣ ΓΙΑ ΑΠΟΜΟΝΩΣΗ ΘΟΡΥΒΩΝ

ΠΛΑΤΟΣ ΠΟΡΤΑΣ: 800-1300mm

ΠΑΧΟΣ ΠΟΡΤΑΣ ΞΥΛΙΝΗΣ: 35-45mm

ΒΑΡΟΣ ΠΟΡΤΑΣ: ΕΩΣ 80kg

ΡΥΘΜΙΣΗ ΥΨΟΥΣ: ± 3mm

ΦΡΕΝΟ: 1 ΦΡΕΝΟ

ΦΥΛΛΑ: 1 ΦΥΛΛΟ

ΕΦΑΡΜΟΓΗ: ΞΥΛΟ

ΠΡΟΣΤΑΣΙΑ: ΑΠΟ ΗΧΟ, ΚΑΠΝΟ

ΚΑΙ ΜΥΡΩΔΙΕΣ

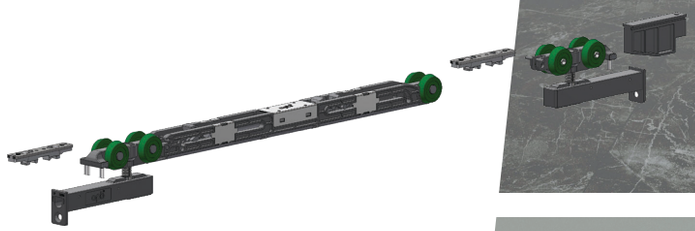



ΕΙΔΙΚΟΙ ΑΝΤΙΘΟΡΥΒΙΚΟΙ ΟΔΗΓΟΙ
ΠΟΥ ΕΞΑΣΦΑΛΙΖΟΥΝ ΤΗΝ ΗΧΟΜΟΝΩΣΗ
ΕΝΤΟΣ ΤΟΥ ΧΩΡΟΥ

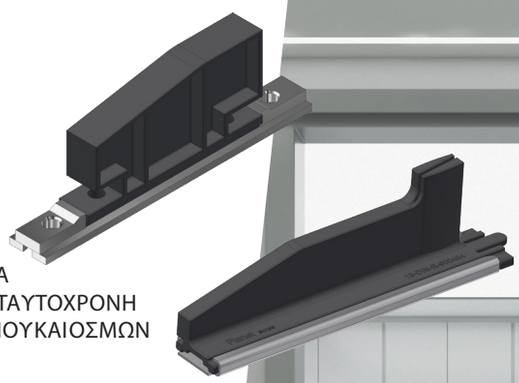

ΠΡΩΤΟΠΟΡΙΑΚΟ ΣΥΣΤΗΜΑ
ΣΥΡΟΜΕΝΗΣ ΠΟΡΤΑΣ ΜΕ ΤΑΥΤΟΧΡΟΝΗ
ΑΠΟΜΟΝΩΣΗ ΗΧΟΥ, ΚΑΠΝΟΥ ΚΑΙ ΟΣΜΩΝ



ΕΞΑΡΤΗΜΑ ΕΝΕΡΓΟΠΟΙΗΣΗΣ ΗΧΟΠΡΟΣΤΑΣΙΑΣ
ΑΠΟΜΟΝΩΣΗ ΗΧΟΥ 32dB ΑΝΕΞΑΡΤΗΤΑ
ΤΟΥ ΥΛΙΚΟΥ ΚΑΤΑΣΚΕΥΗΣ

ΣΥΝΑΡΜΟΛΟΓΗΣΗ
ΜΕ ΕΝΑ ΚΛΙΚ

E-SPACE
ΣΥΣΤΗΜΑ ΣΥΡΟΜΕΝΗΣ ΗΛΕΚΤΡΟΜΑΓΝΗΤΙΚΗΣ ΠΟΡΤΑΣ (STANDARD - POCKET)

ΠΛΑΤΟΣ ΠΟΡΤΑΣ: ≥ 730mm

ΠΑΧΟΣ ΠΟΡΤΑΣ ΞΥΛΙΝΗΣ: ≥ 30mm

ΠΑΧΟΣ ΠΟΡΤΑΣ ΓΥΑΛΙΝΗΣ: 8-10mm

ΒΑΡΟΣ ΠΟΡΤΑΣ: ΕΩΣ 100kg

ΡΥΘΜΙΣΗ ΥΨΟΥΣ: ± 3mm

ΦΡΕΝΟ: ΚΑΙ ΣΤΙΣ ΔΥΟ ΠΛΕΥΡΕΣ

ΦΥΛΛΑ: 1-2 ΦΥΛΛΑ

ΟΔΗΓΟΣ: 2 / 2,7 / 3,4 m

ΕΦΑΡΜΟΓΗ: ΞΥΛΟ/ΓΥΑΛΙ

ΙΔΑΝΙΚΟ ΓΙΑ ΧΡΗΣΗ ΣΕ ΕΜΠΟΡΙΚΟΥΣ ΧΩΡΟΥΣ ΛΟΓΩ ΤΗΣ ΥΨΗΛΗΣ ΠΟΙΟΤΗΤΑΣ ΚΑΤΑΣΚΕΥΗΣ ΚΑΙ ΠΡΟΗΓΜΕΝΗΣ ΤΕΧΝΟΛΟΓΙΑΣ

ΥΨΗΛΗΣ ΠΟΙΟΤΗΤΑΣ ΜΑΓΝΗΤΙΚΟΙ ΟΔΗΓΟΙ ΤΕΛΕΥΤΑΙΑΣ ΓΕΝΙΑΣ.
ΣΕ ΠΕΡΙΠΤΩΣΗ ΔΙΑΚΟΠΗΣ ΡΕΥΜΑΤΟΣ, ΟΙ ΠΟΡΤΕΣ ΜΠΟΡΟΥΝ ΝΑ ΜΕΤΑΚΙΝΗΘΟΥΝ ΕΥΚΟΛΑ.

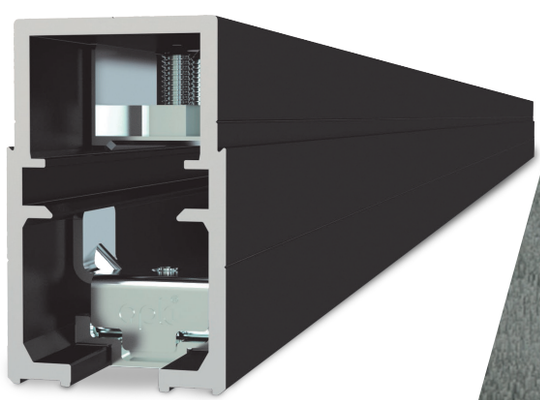



ΕΓΓΥΗΜΕΝΗ ΑΣΦΑΛΕΙΑ ΜΕ ΠΙΣΤΟΠΟΙΗΣΗ ΑΠΟ TÜV ΚΑΙ SGS



PLUG AND PLAY
ΠΑΡΑΔΙΔΕΤΑΙ ΕΤΟΙΜΗ ΝΑ ΜΠΕΙ ΣΕ ΛΕΙΤΟΥΡΓΙΑ ΚΑΙ ΝΑ ΔΟΥΛΕΨΕΙ

ΣΥΝΑΡΜΟΛΟΓΗΣΗ ΜΕ ΕΝΑ ΚΛΙΚ



ΠΡΩΤΟΤΥΠΗ ΛΕΙΤΟΥΡΓΙΑ ΑΝΕΠΑΦΟΥ ΔΙΑΚΟΠΤΗ ΠΟΥ ΕΝΑΡΜΟΝΙΖΕΤΑΙ ΜΕ ΤΙΣ ΣΥΓΧΡΟΝΕΣ ΑΠΑΙΤΗΣΕΙΣ ΥΓΙΕΙΝΗΣ

ΕΝΕΡΓΟΠΟΙΗΣΗ ΚΑΙ ΛΕΙΤΟΥΡΓΙΑ ΜΕΣΩ ΥΠΕΡΥΘΡΩΝ

Η ΔΥΝΑΤΟΤΗΤΑ ΕΛΕΓΧΟΥ ΜΕΣΩ ΕΦΑΡΜΟΓΗΣ ΑΠΟΤΕΛΕΙ ΑΛΛΗ ΜΙΑ ΕΞΥΠΝΗ ΛΕΙΤΟΥΡΓΙΑ.





ΠΕΡΙΓΡΑΦΗ	ΚΩΔΙΚΟΣ
ΧΕΡΟΥΛΙ ΑΛΟΥΜΙΝΙΟΥ ΝΤΟΥΛΑΠΑΣ ΟΡΚ ΦΑΡΔΥ 2,8Μ	14-243
ΧΕΡΟΥΛΙ ΑΛΟΥΜΙΝΙΟΥ ΝΤΟΥΛΑΠΑΣ ΟΡΚ ΣΤΕΝΟ 2,8Μ	14-244
ΧΕΡΟΥΛΙ ΑΛΟΥΜΙΝΙΟΥ ΝΤΟΥΛΑΠΑΣ ΟΡΚ ΦΑΡΔΥ 3,0Μ	14-245
ΧΕΡΟΎΛΙ ΑΛΟΥΜΙΝΙΟΥ ΝΤΟΥΛΑΠΑΣ ΟΡΚ ΣΤΕΝΟ 3,0Μ	14-246



ΠΕΡΙΓΡΑΦΗ	ΚΩΔΙΚΟΣ
ΧΕΡΟΥΛΙ ΦΑΡΔΥ ΓΙΑ ΣΥΡΟΜΕΝΗ ΑΝΟΙΓΟΜΕΝΗ ΠΟΡΤΑ 3Μ ΟΡΚ ΝΙΚΕΛ ΜΑΤ	14-255
ΧΕΡΟΥΛΙ ΦΑΡΔΥ ΓΙΑ ΣΥΡΟΜΕΝΗ ΑΝΟΙΓΟΜΕΝΗ ΠΟΡΤΑ 3Μ ΟΡΚ ΜΑΎΡΟ ΜΑΤ	14-256

Λύσεις Αποθήκευσης | Αξεσουάρ Ντουλάπας



Opera

ΑΠΟΚΛΕΙΣΤΙΚΟΣ ΑΝΤΙΠΡΟΣΩΠΟΣ



ΠΕΡΙΓΡΑΦΗ	ΚΩΔΙΚΟΣ
ΚΑΛΑΘΙ ΣΥΡΟΜ. RATTAN ΛΕΥΚΟ Κ60 ΦΡΕΝΟ	02-248
ΚΑΛΑΘΙ ΣΥΡΟΜ. RATTAN ΛΕΥΚΟ Κ80 ΦΡΕΝΟ	02-249
ΚΑΛΑΘΙ ΣΥΡΟΜ. RATTAN ΛΕΥΚΟ Κ90 ΦΡΕΝΟ	02-250
ΚΑΛΑΘΙ ΣΥΡΟΜ. RATTAN ΜΟΚΑ Κ60 ΦΡΕΝΟ	02-285
ΚΑΛΑΘΙ ΣΥΡΟΜ. RATTAN ΜΟΚΑ Κ80 ΦΡΕΝΟ	02-286
ΚΑΛΑΘΙ ΣΥΡΟΜ. RATTAN ΜΟΚΑ Κ90 ΦΡΕΝΟ	02-287



ΠΕΡΙΓΡΑΦΗ	ΚΩΔΙΚΟΣ
ΚΑΛΑΘΙ ΣΥΡΟΜ. ΜΕΤΑΛΛΙΚΟ, ΛΕΥΚΟ Κ60 ΦΡΕΝΟ	02-251
ΚΑΛΑΘΙ ΣΥΡΟΜ. ΜΕΤΑΛΛΙΚΟ, ΛΕΥΚΟ Κ80 ΦΡΕΝΟ	02-252
ΚΑΛΑΘΙ ΣΥΡΟΜ. ΜΕΤΑΛΛΙΚΟ, ΛΕΥΚΟ Κ90 ΦΡΕΝΟ	02-253
ΚΑΛΑΘΙ ΣΥΡΟΜ. ΜΕΤΑΛΛΙΚΟ, ΜΟΚΑ Κ60 ΦΡΕΝΟ	02-288
ΚΑΛΑΘΙ ΣΥΡΟΜ. ΜΕΤΑΛΛΙΚΟ, ΜΟΚΑ Κ80 ΦΡΕΝΟ	02-289
ΚΑΛΑΘΙ ΣΥΡΟΜ. ΜΕΤΑΛΛΙΚΟ, ΜΟΚΑ Κ90 ΦΡΕΝΟ	02-290



ΠΕΡΙΓΡΑΦΗ	ΚΩΔΙΚΟΣ
ΣΥΡΤΑΡΙ ΑΠΟΘΗΚΕΥΣΗΣ ΛΕΥΚΟ Κ60 ΦΡΕΝΟ	02-257
ΣΥΡΤΑΡΙ ΑΠΟΘΗΚΕΥΣΗΣ ΛΕΥΚΟ Κ80 ΦΡΕΝΟ	02-258
ΣΥΡΤΑΡΙ ΑΠΟΘΗΚΕΥΣΗΣ ΛΕΥΚΟ Κ90 ΦΡΕΝΟ	02-259
ΣΥΡΤΑΡΙ ΑΠΟΘΗΚΕΥΣΗΣ ΜΟΚΑ Κ60 ΦΡΕΝΟ	02-294
ΣΥΡΤΑΡΙ ΑΠΟΘΗΚΕΥΣΗΣ ΜΟΚΑ Κ80 ΦΡΕΝΟ	02-295
ΣΥΡΤΑΡΙ ΑΠΟΘΗΚΕΥΣΗΣ ΜΟΚΑ Κ90 ΦΡΕΝΟ	02-296



ΠΕΡΙΓΡΑΦΗ	ΚΩΔΙΚΟΣ
ΠΑΠΟΥΤΣΟΘΗΚΗ ΣΥΡΟΜ. ΛΕΥΚΗ 2 ΘΕΣΕΩΝ Κ60 ΦΡΕΝΟ	02-245
ΠΑΠΟΥΤΣΟΘΗΚΗ ΣΥΡΟΜ. ΛΕΥΚΗ 2 ΘΕΣΕΩΝ Κ80 ΦΡΕΝΟ	02-246
ΠΑΠΟΥΤΣΟΘΗΚΗ ΣΥΡΟΜ. ΛΕΥΚΗ 2 ΘΕΣΕΩΝ Κ90 ΦΡΕΝΟ	02-247
ΠΑΠΟΥΤΣΟΘΗΚΗ ΣΥΡΟΜ. ΜΟΚΑ 2 ΘΕΣΕΩΝ Κ60 ΦΡΕΝΟ	02-282
ΠΑΠΟΥΤΣΟΘΗΚΗ ΣΥΡΟΜ. ΜΟΚΑ 2 ΘΕΣΕΩΝ Κ80 ΦΡΕΝΟ	02-283
ΠΑΠΟΥΤΣΟΘΗΚΗ ΣΥΡΟΜ. ΜΟΚΑ 2 ΘΕΣΕΩΝ Κ90 ΦΡΕΝΟ	02-284



ΠΕΡΙΓΡΑΦΗ	ΚΩΔΙΚΟΣ
ΠΑΝΤΕΛΟΝΟΘΗΚΗ ΣΥΡΟΜ. ΛΕΥΚΗ Κ60 ΦΡΕΝΟ	02-254
ΠΑΝΤΕΛΟΝΟΘΗΚΗ ΣΥΡΟΜ. ΛΕΥΚΗ Κ80 ΦΡΕΝΟ	02-255
ΠΑΝΤΕΛΟΝΟΘΗΚΗ ΣΥΡΟΜ. ΛΕΥΚΗ Κ90 ΦΡΕΝΟ	02-256
ΠΑΝΤΕΛΟΝΟΘΗΚΗ ΣΥΡΟΜ. ΜΟΚΑ Κ60 ΦΡΕΝΟ	02-291
ΠΑΝΤΕΛΟΝΟΘΗΚΗ ΣΥΡΟΜ. ΜΟΚΑ Κ80 ΦΡΕΝΟ	02-292
ΠΑΝΤΕΛΟΝΟΘΗΚΗ ΣΥΡΟΜ. ΜΟΚΑ Κ90 ΦΡΕΝΟ	02-293

Λύσεις Αποθήκευσης



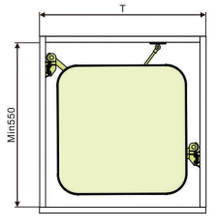

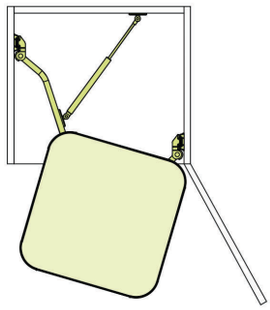



NEW PRODUCT

ΠΕΡΙΓΡΑΦΗ	ΚΩΔΙΚΟΣ
ΤΡΟΦΟΘΗΚΗ ΠΕΡΙΣΤΡΟΦΙΚΗ ΜΕ ΦΡΕΝΟ 2 ΚΑΛΑΘΙΑ Κ50 ΑΡΙΣΤΕΡΗ W=464 H=520 D=390	02-229
ΤΡΟΦΟΘΗΚΗ ΠΕΡΙΣΤΡΟΦΙΚΗ ΜΕ ΦΡΕΝΟ 2 ΚΑΛΑΘΙΑ Κ50 ΔΕΞΙΑ W=464 H=520 D=390	02-230
ΤΡΟΦΟΘΗΚΗ ΠΕΡΙΣΤΡΟΦΙΚΗ ΜΕ ΦΡΕΝΟ 3 ΚΑΛΑΘΙΑ Κ50 ΑΡΙΣΤΕΡΗ W=464 H=1020 D=390	02-231
ΤΡΟΦΟΘΗΚΗ ΠΕΡΙΣΤΡΟΦΙΚΗ ΜΕ ΦΡΕΝΟ 3 ΚΑΛΑΘΙΑ Κ50 ΔΕΞΙΑ W=464 H=1020 D=390	02-232
ΤΡΟΦΟΘΗΚΗ ΠΕΡΙΣΤΡΟΦΙΚΗ ΜΕ ΦΡΕΝΟ 5 ΚΑΛΑΘΙΑ Κ50 ΑΡΙΣΤΕΡΗ W=464 H=1760 D=390	02-2320
ΤΡΟΦΟΘΗΚΗ ΠΕΡΙΣΤΡΟΦΙΚΗ ΜΕ ΦΡΕΝΟ 5 ΚΑΛΑΘΙΑ Κ50 ΔΕΞΙΑ W=464 H=1760 D=390	02-2321



ΠΕΡΙΓΡΑΦΗ	ΚΩΔΙΚΟΣ
ΤΡΟΦΟΘΗΚΗ ΑΝΟΞΕΙΔ. 1850/2150 Κ30 ΦΡΕΝΟ	02-242
ΤΡΟΦΟΘΗΚΗ ΑΝΟΞΕΙΔ. 1650/1950 Κ30 ΦΡΕΝΟ	02-2421
ΤΡΟΦΟΘΗΚΗ ΑΝΟΞΕΙΔ. 1250/1550 Κ30 ΦΡΕΝΟ	02-2422
ΤΡΟΦΟΘΗΚΗ ΑΝΟΞΕΙΔ. 1850/2150 Κ40 ΦΡΕΝΟ	02-243
ΤΡΟΦΟΘΗΚΗ ΑΝΟΞΕΙΔ. 1650/1950 Κ40 ΦΡΕΝΟ	02-2431
ΤΡΟΦΟΘΗΚΗ ΑΝΟΞΕΙΔ. 1250/1550 Κ40 ΦΡΕΝΟ	02-2432
ΤΡΟΦΟΘΗΚΗ ΑΝΟΞΕΙΔ. 1850/2150 Κ45 ΦΡΕΝΟ	02-2440



NEW PRODUCT

ΠΕΡΙΓΡΑΦΗ	ΚΩΔΙΚΟΣ
ΤΡΟΦΟΘΗΚΗ ΑΝΟΞΕΙΔ. TANDEM 1850/2150 Κ45 ΦΡΕΝΟ	02-244



ΠΕΡΙΓΡΑΦΗ	ΚΩΔΙΚΟΣ
ΒΑΓΟΝΕΤΟ MAGIC CORNER ΜΕ ΦΡΕΝΟ ΓΙΑ ΠΟΡΤΑ 45cm ΑΡΙΣΤΕΡΟ ΣΥΡΜΑΤΙΝΟ	02-261
ΒΑΓΟΝΕΤΟ MAGIC CORNER ΜΕ ΦΡΕΝΟ ΓΙΑ ΠΟΡΤΑ 45cm ΔΕΞΙ ΣΥΡΜΑΤΙΝΟ	02-262
ΒΑΓΟΝΕΤΟ MAGIC CORNER ΜΕ ΦΡΕΝΟ ΓΙΑ ΠΟΡΤΑ 45cm ΑΡΙΣΤΕΡΟ ΣΥΡΜΑΤΙΝΟ ΑΝΘΡΑΚΙ	02-278
ΒΑΓΟΝΕΤΟ MAGIC CORNER ΜΕ ΦΡΕΝΟ ΓΙΑ ΠΟΡΤΑ 45cm ΔΕΞΙ ΣΥΡΜΑΤΙΝΟ ΑΝΘΡΑΚΙ	02-279

• ΔΙΑΤΙΘΕΤΑΙ EXTRA ΑΝΤΙΟΛΙΣΘΗΤΙΚΟΣ ΤΑΠΗΤΑΣ ΓΙΑ ΟΛΑ ΤΑ ΣΥΡΜΑΤΙΝΑ MAGIC CORNER ΤΗΣ ΣΕΙΡΑΣ OPERA.



ΠΕΡΙΓΡΑΦΗ	ΚΩΔΙΚΟΣ
ΒΑΓΟΝΕΤΟ MAGIC CORNER ΑΝΟΞΕΙΔΩΤΟ ΓΙΑ ΠΟΡΤΑ 45cm ΑΡΙΣΤΕΡΟ ΜΕ ΦΡΕΝΟ	02-240
ΒΑΓΟΝΕΤΟ MAGIC CORNER ΑΝΟΞΕΙΔΩΤΟ ΓΙΑ ΠΟΡΤΑ 45cm ΔΕΞΙ ΜΕ ΦΡΕΝΟ	02-241
ΒΑΓΟΝΕΤΟ MAGIC CORNER ΑΝΟΞΕΙΔΩΤΟ ΓΙΑ ΠΟΡΤΑ 45cm ΑΡΙΣΤΕΡΟ ΑΝΘΡΑΚΙ ΜΕ ΦΡΕΝΟ	02-266
ΒΑΓΟΝΕΤΟ MAGIC CORNER ΑΝΟΞΕΙΔΩΤΟ ΓΙΑ ΠΟΡΤΑ 45cm ΔΕΞΙ ΑΝΘΡΑΚΙ ΜΕ ΦΡΕΝΟ	02-267



ΠΕΡΙΓΡΑΦΗ	ΚΩΔΙΚΟΣ
ΒΑΓΟΝΕΤΟ MAGIC CORNER ΓΙΑ ΠΟΡΤΑ 40cm ΙΣΙΟ ΑΡΙΣΤΕΡΟ - ΔΕΞΙ FULL OPEN, ΑΝΘΡΑΚΙ	02-265
ΒΑΓΟΝΕΤΟ MAGIC CORNER ΓΙΑ ΠΟΡΤΑ 40cm ΙΣΙΟ ΑΡΙΣΤΕΡΟ - ΔΕΞΙ FULL OPEN, ΝΙΚΕΛ	02-260



ΠΕΡΙΓΡΑΦΗ	ΚΩΔΙΚΟΣ
ΤΡΟΦΟΘΗΚΗ ΣΥΡΜΑΤΙΝΗ 1850/2150 Κ20 ΦΡΕΝΟ ΝΙΚΕΛ	02-2640
ΤΡΟΦΟΘΗΚΗ ΣΥΡΜΑΤΙΝΗ 1850/2150 Κ30 ΦΡΕΝΟ ΝΙΚΕΛ	02-263
ΤΡΟΦΟΘΗΚΗ ΣΥΡΜΑΤΙΝΗ 1850/2150 Κ40 ΦΡΕΝΟ ΝΙΚΕΛ	02-264
ΤΡΟΦΟΘΗΚΗ ΣΥΡΜΑΤΙΝΗ 1850/2150 Κ30 ΦΡΕΝΟ ΑΝΘΡΑΚΙ	02-280
ΤΡΟΦΟΘΗΚΗ ΣΥΡΜΑΤΙΝΗ 1850/2150 Κ40 ΦΡΕΝΟ ΑΝΘΡΑΚΙ	02-281



ΠΕΡΙΓΡΑΦΗ	ΚΩΔΙΚΟΣ
ΠΙΑΤΟΘΗΚΗ 3 ΣΤΟΙΧΕΙΩΝ ΝΙΚΕΛ N36,5	02-1186
ΠΙΑΤΟΘΗΚΗ 3 ΣΤΟΙΧΕΙΩΝ ΝΙΚΕΛ N56	02-1182
ΠΙΑΤΟΘΗΚΗ 3 ΣΤΟΙΧΕΙΩΝ ΝΙΚΕΛ N76	02-1183
ΠΙΑΤΟΘΗΚΗ 3 ΣΤΟΙΧΕΙΩΝ ΝΙΚΕΛ N86	02-1184
ΠΙΑΤΟΘΗΚΗ 3 ΣΤΟΙΧΕΙΩΝ ΝΙΚΕΛ N96	02-1185



ΠΕΡΙΓΡΑΦΗ	ΚΩΔΙΚΟΣ
ΠΕΡΙΣΤΡΕΦΟΜΕΝΟ FLY ΓΙΑ ΠΟΡΤΑ 40cm ΔΕΞΙ ΦΡΕΝΟ	02-0131
ΠΕΡΙΣΤΡΕΦΟΜΕΝΟ FLY ΓΙΑ ΠΟΡΤΑ 40cm ΑΡΙΣΤΕΡΟ ΦΡΕΝΟ	02-0130
ΠΕΡΙΣΤΡΕΦΟΜΕΝΟ FLY ΓΙΑ ΠΟΡΤΑ 45cm ΔΕΞΙ ΦΡΕΝΟ	02-0133
ΠΕΡΙΣΤΡΕΦΟΜΕΝΟ FLY ΓΙΑ ΠΟΡΤΑ 45cm ΑΡΙΣΤΕΡΟ ΦΡΕΝΟ	02-0132
ΠΕΡΙΣΤΡΕΦΟΜΕΝΟ FLY ΓΙΑ ΠΟΡΤΑ 45cm ΔΕΞΙ ΦΡΕΝΟ ΑΝΘΡΑΚΙ	02-269
ΠΕΡΙΣΤΡΕΦΟΜΕΝΟ FLY ΓΙΑ ΠΟΡΤΑ 45cm ΑΡΙΣΤΕΡΟ ΦΡΕΝΟ ΑΝΘΡΑΚΙ	02-268
ΠΕΡΙΣΤΡΕΦΟΜΕΝΟ FLY ΓΙΑ ΠΟΡΤΑ 60cm ΔΕΞΙ ΦΡΕΝΟ	02-0136
ΠΕΡΙΣΤΡΕΦΟΜΕΝΟ FLY ΓΙΑ ΠΟΡΤΑ 60cm ΑΡΙΣΤΕΡΟ ΦΡΕΝΟ	02-0135



ΠΕΡΙΓΡΑΦΗ	ΚΩΔΙΚΟΣ
OPERA ΠΤΥΣΣΟΜΕΝΟ ΡΑΦΙ ΑΠΟΘΗΚΕΥΣΗΣ Κ60	02-2620

• ΔΙΑΤΙΘΕΤΑΙ EXTRA ΑΝΤΙΟΛΙΣΘΗΤΙΚΟΣ ΤΑΠΗΤΑΣ ΓΙΑ ΟΛΑ ΤΑ ΣΥΡΜΑΤΙΝΑ MAGIC CORNER ΤΗΣ ΣΕΙΡΑΣ OPERA.



Βίδες









LIH LIN



ΠΕΡΙΓΡΑΦΗ	
ΝΟΒΟΠΑΝΟΒΙΔΑ ΠΑΧΟΥΣ	2,5mm x ΟΛΑ ΤΑ ΜΗΚΗ
ΝΟΒΟΠΑΝΟΒΙΔΑ ΠΑΧΟΥΣ	3mm x ΟΛΑ ΤΑ ΜΗΚΗ
ΝΟΒΟΠΑΝΟΒΙΔΑ ΠΑΧΟΥΣ	3,5mm x ΟΛΑ ΤΑ ΜΗΚΗ
ΝΟΒΟΠΑΝΟΒΙΔΑ ΠΑΧΟΥΣ	4mm x ΟΛΑ ΤΑ ΜΗΚΗ
ΝΟΒΟΠΑΝΟΒΙΔΑ ΠΑΧΟΥΣ	4,5mm x ΟΛΑ ΤΑ ΜΗΚΗ
ΝΟΒΟΠΑΝΟΒΙΔΑ ΠΑΧΟΥΣ	5mm x ΟΛΑ ΤΑ ΜΗΚΗ
ΝΟΒΟΠΑΝΟΒΙΔΑ ΠΑΧΟΥΣ	6mm x ΟΛΑ ΤΑ ΜΗΚΗ
ΝΟΒΟΠΑΝΟΒΙΔΑ ΠΑΧΟΥΣ ΜΕ ΡΟΔΕΛΑ	6mm x ΟΛΑ ΤΑ ΜΗΚΗ



LIH LIN

ΠΕΡΙΓΡΑΦΗ	ΚΩΔΙΚΟΣ
ΤΣΙΜΕΝΤΟΒΙΔΑ TORX 7,5χ52 T25 ΑΚΕΦΑΛΗ	05-510
ΤΣΙΜΕΝΤΟΒΙΔΑ TORX 7,5χ62 T25 ΑΚΕΦΑΛΗ	05-511
ΤΣΙΜΕΝΤΟΒΙΔΑ TORX 7,5χ72 T25 ΑΚΕΦΑΛΗ	05-512
ΤΣΙΜΕΝΤΟΒΙΔΑ TORX 7,5χ92 T25 ΑΚΕΦΑΛΗ	05-513
ΤΣΙΜΕΝΤΟΒΙΔΑ TORX 7,5χ112 T25 ΑΚΕΦΑΛΗ	05-514
ΤΣΙΜΕΝΤΟΒΙΔΑ TORX 7,5χ122 T25 ΑΚΕΦΑΛΗ	05-515
ΤΣΙΜΕΝΤΟΒΙΔΑ TORX 7,5χ132 T25 ΑΚΕΦΑΛΗ	05-516
ΤΣΙΜΕΝΤΟΒΙΔΑ TORX 7,5χ152 T25 ΑΚΕΦΑΛΗ	05-517
ΤΣΙΜΕΝΤΟΒΙΔΑ TORX 7,5χ182 T25 ΑΚΕΦΑΛΗ	05-518
ΤΣΙΜΕΝΤΟΒΙΔΑ TORX 7,5χ202 T25 ΑΚΕΦΑΛΗ	05-519



LIH LIN

ΠΕΡΙΓΡΑΦΗ	ΚΩΔΙΚΟΣ
ΤΣΙΜΕΝΤΟΒΙΔΑ TORX 7,5χ52 T30 ΜΕ ΚΕΦΑΛΙ	05-500
ΤΣΙΜΕΝΤΟΒΙΔΑ TORX 7,5χ62 T30 ΜΕ ΚΕΦΑΛΙ	05-501
ΤΣΙΜΕΝΤΟΒΙΔΑ TORX 7,5χ72 T30 ΜΕ ΚΕΦΑΛΙ	05-502
ΤΣΙΜΕΝΤΟΒΙΔΑ TORX 7,5χ92 T30 ΜΕ ΚΕΦΑΛΙ	05-503
ΤΣΙΜΕΝΤΟΒΙΔΑ TORX 7,5χ112 T30 ΜΕ ΚΕΦΑΛΙ	05-504
ΤΣΙΜΕΝΤΟΒΙΔΑ TORX 7,5χ122 T30 ΜΕ ΚΕΦΑΛΙ	05-505
ΤΣΙΜΕΝΤΟΒΙΔΑ TORX 7,5χ132 T30 ΜΕ ΚΕΦΑΛΙ	05-506
ΤΣΙΜΕΝΤΟΒΙΔΑ TORX 7,5χ152 T30 ΜΕ ΚΕΦΑΛΙ	05-507
ΤΣΙΜΕΝΤΟΒΙΔΑ TORX 7,5χ182 T30 ΜΕ ΚΕΦΑΛΙ	05-508
ΤΣΙΜΕΝΤΟΒΙΔΑ TORX 7,5χ202 T30 ΜΕ ΚΕΦΑΛΙ	05-509



LIH LIN

ΠΕΡΙΓΡΑΦΗ	ΚΩΔΙΚΟΣ
ΝΟΒΟΠΑΝΟΒΙΔΑ TORX Μ.Φ. T17 ΝΙΚΕΛ 6χ70	05-452
ΝΟΒΟΠΑΝΟΒΙΔΑ TORX Μ.Φ. T17 ΝΙΚΕΛ 6χ80	05-453
ΝΟΒΟΠΑΝΟΒΙΔΑ TORX Μ.Φ. T17 ΝΙΚΕΛ 6χ90	05-454
ΝΟΒΟΠΑΝΟΒΙΔΑ TORX Μ.Φ. T17 ΝΙΚΕΛ 6χ100	05-455
ΝΟΒΟΠΑΝΟΒΙΔΑ TORX Μ.Φ. T17 ΝΙΚΕΛ 6χ120	05-456
ΝΟΒΟΠΑΝΟΒΙΔΑ TORX Μ.Φ. T17 ΝΙΚΕΛ 6χ140	05-457
ΝΟΒΟΠΑΝΟΒΙΔΑ TORX Μ.Φ. T17 ΝΙΚΕΛ 6χ160	05-458
ΝΟΒΟΠΑΝΟΒΙΔΑ TORX Μ.Φ. T17 ΝΙΚΕΛ 6χ180	05-459
ΝΟΒΟΠΑΝΟΒΙΔΑ TORX Μ.Φ. T17 ΝΙΚΕΛ 6χ200	05-460
ΝΟΒΟΠΑΝΟΒΙΔΑ TORX Μ.Φ. T17 ΝΙΚΕΛ 8χ80	05-461
ΝΟΒΟΠΑΝΟΒΙΔΑ TORX Μ.Φ. T17 ΝΙΚΕΛ 8χ100	05-462
ΝΟΒΟΠΑΝΟΒΙΔΑ TORX Μ.Φ. T17 ΝΙΚΕΛ 8χ120	05-463
ΝΟΒΟΠΑΝΟΒΙΔΑ TORX Μ.Φ. T17 ΝΙΚΕΛ 8χ140	05-464
ΝΟΒΟΠΑΝΟΒΙΔΑ TORX Μ.Φ. T17 ΝΙΚΕΛ 8χ160	05-465
ΝΟΒΟΠΑΝΟΒΙΔΑ TORX Μ.Φ. T17 ΝΙΚΕΛ 8χ180	05-466
ΝΟΒΟΠΑΝΟΒΙΔΑ TORX Μ.Φ. T17 ΝΙΚΕΛ 8χ200	05-467
ΝΟΒΟΠΑΝΟΒΙΔΑ TORX Μ.Φ. T17 ΝΙΚΕΛ 8χ220	05-468
ΝΟΒΟΠΑΝΟΒΙΔΑ TORX Μ.Φ. T17 ΝΙΚΕΛ 8χ240	05-469



LIH LIN

ΠΕΡΙΓΡΑΦΗ	ΚΩΔΙΚΟΣ
ΝΟΒΟΠΑΝΟΒΙΔΑ TORX ΝΙΚΕΛ 3x30 ΕΩΣ 3χ50	05-403 ΕΩΣ 05-407
ΝΟΒΟΠΑΝΟΒΙΔΑ TORX ΝΙΚΕΛ 3,5x16 ΕΩΣ 3,5χ50	05-408 ΕΩΣ 05-414
ΝΟΒΟΠΑΝΟΒΙΔΑ TORX ΝΙΚΕΛ 4x16 ΕΩΣ 4χ80	05-415 ΕΩΣ 05-424
ΝΟΒΟΠΑΝΟΒΙΔΑ TORX ΝΙΚΕΛ 4,5x30 ΕΩΣ 4,5χ50	05-425 ΕΩΣ 05-429
ΝΟΒΟΠΑΝΟΒΙΔΑ TORX ΝΙΚΕΛ 5x30 ΕΩΣ 5χ120	05-430 ΕΩΣ 05-440
ΝΟΒΟΠΑΝΟΒΙΔΑ TORX ΝΙΚΕΛ 6x50 ΕΩΣ 6χ180	05-441 ΕΩΣ 05-451



LIH LIN

ΠΕΡΙΓΡΑΦΗ	ΚΩΔΙΚΟΣ
ΒΙΔΕΣ ΓΙΑ ΠΟΜΟΛΑΚΙΑ 4χ8	05-1580
ΒΙΔΕΣ ΓΙΑ ΠΟΜΟΛΑΚΙΑ 4χ10	05-151
ΒΙΔΕΣ ΓΙΑ ΠΟΜΟΛΑΚΙΑ 4χ12	05-152
ΒΙΔΕΣ ΓΙΑ ΠΟΜΟΛΑΚΙΑ 4χ20	05-153
ΒΙΔΕΣ ΓΙΑ ΠΟΜΟΛΑΚΙΑ 4χ22	05-155
ΒΙΔΕΣ ΓΙΑ ΠΟΜΟΛΑΚΙΑ 4χ25	05-154
ΒΙΔΕΣ ΓΙΑ ΠΟΜΟΛΑΚΙΑ 4χ30	05-1540
ΒΙΔΕΣ ΓΙΑ ΠΟΜΟΛΑΚΙΑ 4χ32	05-1550
ΒΙΔΕΣ ΓΙΑ ΠΟΜΟΛΑΚΙΑ 4χ35	05-157
ΒΙΔΕΣ ΓΙΑ ΠΟΜΟΛΑΚΙΑ 4χ38	05-158
ΒΙΔΕΣ ΓΙΑ ΠΟΜΟΛΑΚΙΑ 4χ40	05-1581
ΒΙΔΕΣ ΣΠΑΣΤΕΣ ΓΙΑ ΠΟΜΟΛΑΚΙΑ 4χ45	05-156



LINKWELL

ΠΕΡΙΓΡΑΦΗ
ΝΟΒΟΠΑΝΟΒΙΔΑ ΠΑΧΟΥΣ 2,5mm x ΟΛΑ ΤΑ ΜΗΚΗ
ΝΟΒΟΠΑΝΟΒΙΔΑ ΠΑΧΟΥΣ 3mm x ΟΛΑ ΤΑ ΜΗΚΗ
ΝΟΒΟΠΑΝΟΒΙΔΑ ΠΑΧΟΥΣ 3,5mm x ΟΛΑ ΤΑ ΜΗΚΗ
ΝΟΒΟΠΑΝΟΒΙΔΑ ΠΑΧΟΥΣ 4mm x ΟΛΑ ΤΑ ΜΗΚΗ
ΝΟΒΟΠΑΝΟΒΙΔΑ ΠΑΧΟΥΣ 4,5mm x ΟΛΑ ΤΑ ΜΗΚΗ
ΝΟΒΟΠΑΝΟΒΙΔΑ ΠΑΧΟΥΣ 5mm x ΟΛΑ ΤΑ ΜΗΚΗ
ΝΟΒΟΠΑΝΟΒΙΔΑ ΠΑΧΟΥΣ 6mm x ΟΛΑ ΤΑ ΜΗΚΗ
ΝΟΒΟΠΑΝΟΒΙΔΑ ΠΑΧΟΥΣ 6mm x ΟΛΑ ΤΑ ΜΗΚΗ ΜΕ ΡΟΔΕΛΑ



ΠΕΡΙΓΡΑΦΗ	ΠΕΡΙΓΡΑΦΗ	ΚΩΔΙΚΟΣ
31/41	ΒΙΔΑ ΣΥΝΔ. ΑΡΣΕΝ. M6χ14 ΝΙΚΕΛ ΚΑΙ ΧΡΥΣΟ	08-0017
	ΒΙΔΑ ΣΥΝΔ. ΘΗΛΥΚ. M6χ30 ΝΙΚΕΛ ΚΑΙ ΧΡΥΣΟ	08-0051
36/46	ΒΙΔΑ ΣΥΝΔ. ΑΡΣΕΝ. M6χ20 ΝΙΚΕΛ ΚΑΙ ΧΡΥΣΟ	08-0018
	ΒΙΔΑ ΣΥΝΔ. ΘΗΛΥΚ. M6χ30 ΝΙΚΕΛ ΚΑΙ ΧΡΥΣΟ	08-0051
41/51	ΒΙΔΑ ΣΥΝΔ. ΑΡΣΕΝ. M6χ25 ΝΙΚΕΛ ΚΑΙ ΧΡΥΣΟ	08-0019
	ΒΙΔΑ ΣΥΝΔ. ΘΗΛΥΚ. M6χ30 ΝΙΚΕΛ ΚΑΙ ΧΡΥΣΟ	08-0051
46/56	ΒΙΔΑ ΣΥΝΔ. ΑΡΣΕΝ. M6χ30 ΝΙΚΕΛ ΚΑΙ ΧΡΥΣΟ	08-0020
	ΒΙΔΑ ΣΥΝΔ. ΘΗΛΥΚ. M6χ30 ΝΙΚΕΛ ΚΑΙ ΧΡΥΣΟ	08-0051
51/61	ΒΙΔΑ ΣΥΝΔ. ΑΡΣΕΝ. M6χ35 ΝΙΚΕΛ ΚΑΙ ΧΡΥΣΟ	08-0021
	ΒΙΔΑ ΣΥΝΔ. ΘΗΛΥΚ. M6χ30 ΝΙΚΕΛ ΚΑΙ ΧΡΥΣΟ	08-0051
56/66	ΒΙΔΑ ΣΥΝΔ. ΑΡΣΕΝ. M6χ40 ΝΙΚΕΛ ΚΑΙ ΧΡΥΣΟ	08-0022
	ΒΙΔΑ ΣΥΝΔ. ΘΗΛΥΚ. M6χ30 ΝΙΚΕΛ ΚΑΙ ΧΡΥΣΟ	08-0051
61/71	ΒΙΔΑ ΣΥΝΔ. ΑΡΣΕΝ. M6χ45 ΝΙΚΕΛ ΚΑΙ ΧΡΥΣΟ	08-0023
	ΒΙΔΑ ΣΥΝΔ. ΘΗΛΥΚ. M6χ30 ΝΙΚΕΛ ΚΑΙ ΧΡΥΣΟ	08-0051
31/41 ΨΙΛΟ	ΒΙΔΑ ΣΥΝΔ. ΑΡΣΕΝ. M4χ14 ΝΙΚΕΛ ΚΑΙ ΧΡΥΣΟ	08-0053
	ΒΙΔΑ ΣΥΝΔ. ΘΗΛΥΚ. M4χ27 ΝΙΚΕΛ ΚΑΙ ΧΡΥΣΟ	08-0052



ΠΕΡΙΓΡΑΦΗ	ΚΩΔΙΚΟΣ
ΒΙΔΕΣ ΜΟΝΤΑΡΙΣΜΑΤΟΣ 50χ50 ΑΛΕΝΟΒΙΔΑ	12-0060
ΒΙΔΕΣ ΜΟΝΤΑΡΙΣΜΑΤΟΣ 70χ50 ΑΛΕΝΟΒΙΔΑ	12-006
ΒΙΔΕΣ ΜΟΝΤΑΡΙΣΜΑΤΟΣ 70χ70 ΑΛΕΝΟΒΙΔΑ	12-0061
ΒΙΔΕΣ ΜΟΝΤΑΡΙΣΜΑΤΟΣ 50χ50 ΑΛΕΝΟΒΙΔΑ ΜΕ ΜΥΤΗ	12-0063

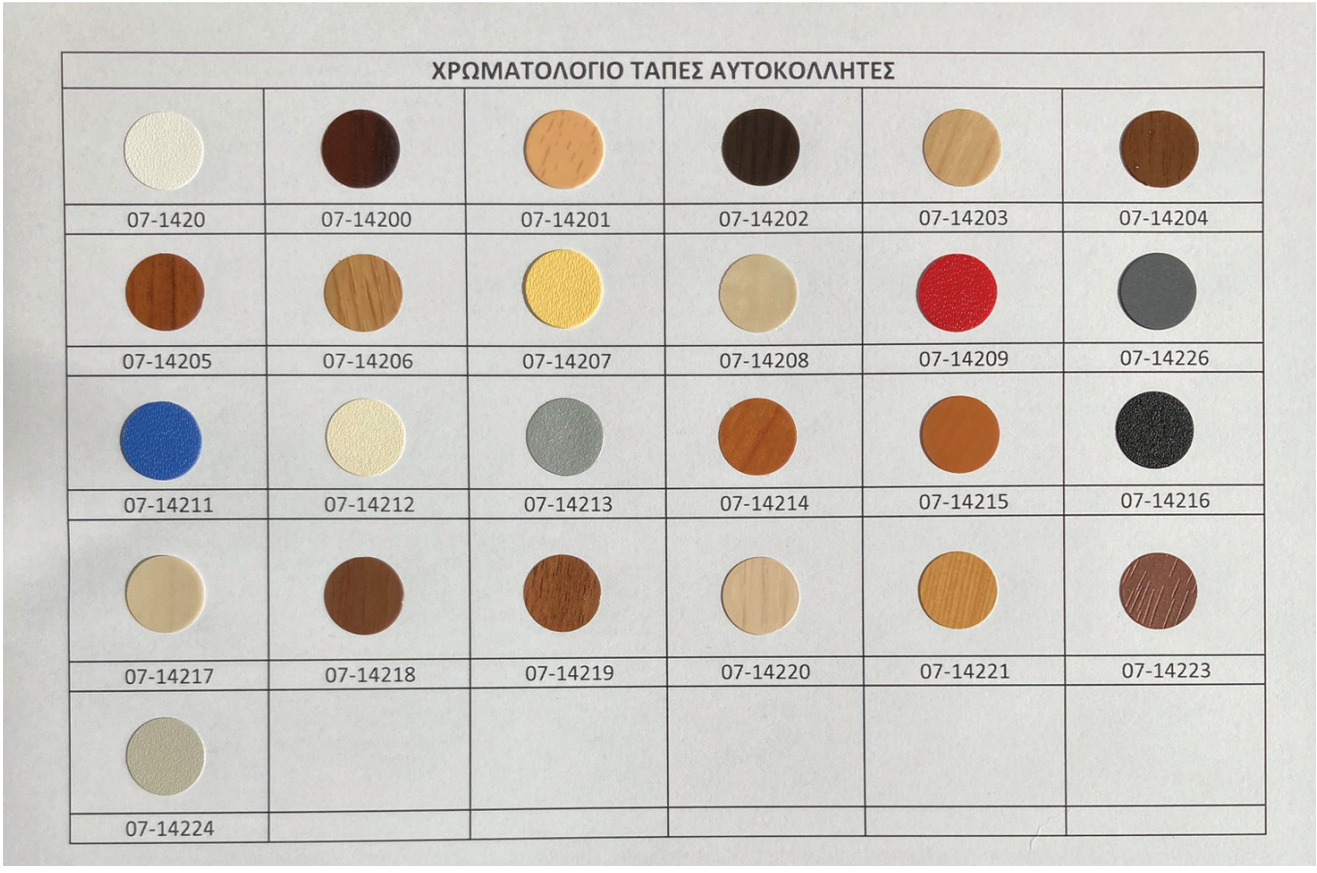

ΠΕΡΙΓΡΑΦΗ	ΚΩΔΙΚΟΣ
ΤΑΠΕΣ ΑΥΤΟΚΟΛΛΗΤΕΣ ΓΙΑ ΝΟΒΟΠΑΝΟΒΙΔΕΣ ΣΕ ΛΕΥΚΟ - ΜΠΕΖ - ΑΝΙΓΚΡΕ - ΚΕΡΑΣΙΑ - ΟΞΥΑ - ΔΡΥΣ ΑΝΟΙΧΤΟ - ΜΕΛΙ - ΒΕΓΚΕ - ΜΑΟΝΙ - ΣΦΕΝΔΑΜΟΣ - ΔΡΥΣ ΣΚΟΥΡΟ - ΚΟΚΚΙΝΟ - ΓΚΡΙ - ΜΑΥΡΟ - ΠΡΑΣΙΝΟ - ΜΠΛΕ - ΑΝΘΡΑΚΙ	07-14*

Μεντεσέδες Κουφωμάτων | Λάστιχα
Κλειδαριές | Κύλινδροι | Μηχανισμοί Επαναφοράς
Στόπερ | Αεροφράχτες | Μηχανισμοί Καμαρόπορτας | Διάφορα



Αξεσουάρ
Πόρτας



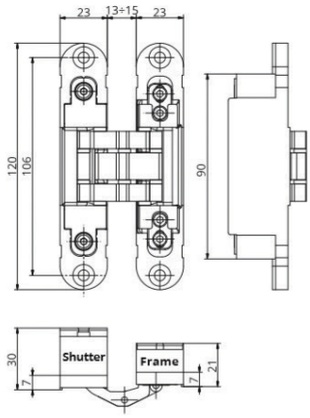

ΠΕΡΙΓΡΑΦΗ	ΚΩΔΙΚΟΣ
ΜΕΝΤΕΣΕΣ ΧΩΝΕΥΤΟΣ ΝΙΚΕΛ ΜΑΤ OTLAV IN235 20kg	01-070



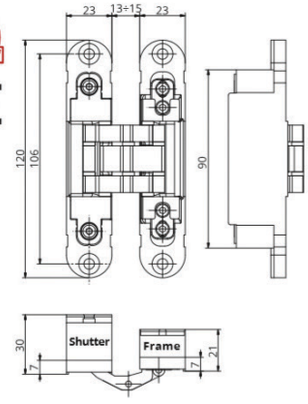

ΠΕΡΙΓΡΑΦΗ	ΚΩΔΙΚΟΣ
ΜΕΝΤΕΣΕΣ ΧΩΝΕΥΤΟΣ ΝΙΚΕΛ ΜΑΤ ΠΥΡΑΝΤΟΧΟΣ (50 ΛΕΠΤΑ) OTLAV IN230 30kg	01-071
ΜΕΝΤΕΣΕΣ ΧΩΝΕΥΤΟΣ ΜΑΥΡΟΣ ΜΑΤ ΠΥΡΑΝΤΟΧΟΣ (50 ΛΕΠΤΑ) OTLAV IN230 30kg	01-073



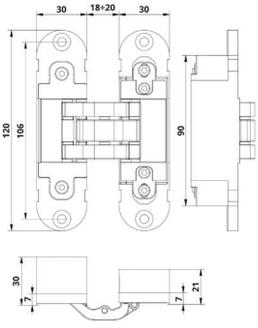



ΠΕΡΙΓΡΑΦΗ	ΚΩΔΙΚΟΣ
ΜΕΝΤΕΣΕΣ ΧΩΝΕΥΤΟΣ ΝΙΚΕΛ ΠΥΡΑΝΤΟΧΟΣ OTLAV IN300 30KG	01-083
ΜΕΝΤΕΣΕΣ ΧΩΝΕΥΤΟΣ ΜΑΥΡΟ ΠΥΡΑΝΤΟΧΟΣ OTLAV IN300 30KG	01-084
ΜΕΝΤΕΣΕΣ ΧΩΝΕΥΤΟΣ ΛΕΥΚΟ ΠΥΡΑΝΤΟΧΟΣ OTLAV IN300 30KG	01-082



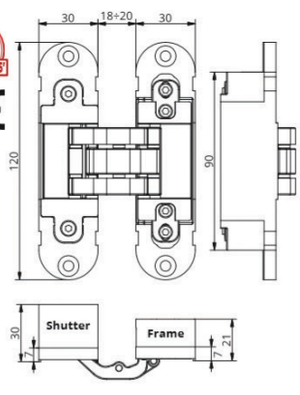

ΠΕΡΙΓΡΑΦΗ	ΚΩΔΙΚΟΣ
ΜΕΝΤΕΣΕΣ ΧΩΝΕΥΤΟΣ ΝΙΚΕΛ ΜΑΤ ΠΥΡΑΝΤΟΧΟΣ (45 ΛΕΠΤΑ) OTLAV IN303 40kg	01-072

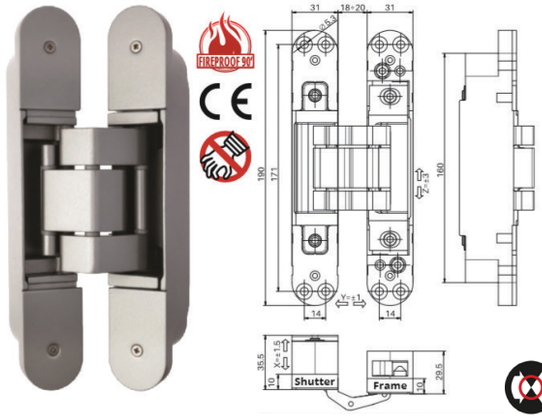

OTLAV dal 1956

ΠΕΡΙΓΡΑΦΗ	ΚΩΔΙΚΟΣ
ΜΕΝΤΕΣΕΣ ΧΩΝΕΥΤΟΣ ΝΙΚΕΛ ΜΑΤ ΠΥΡΑΝΤΟΧΟΣ (100 ΛΕΠΤΑ) OTLAV IN310 60kg	01-078

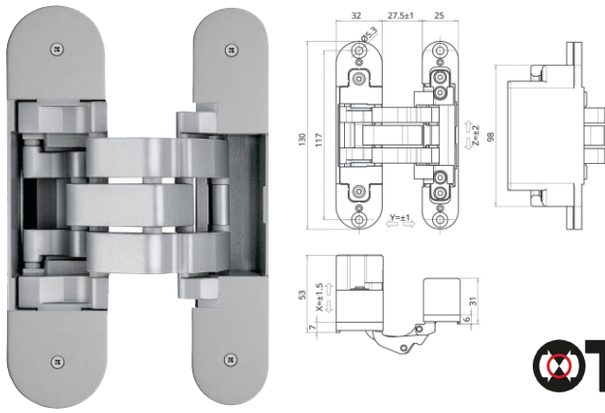

OTLAV dal 1956

ΠΕΡΙΓΡΑΦΗ	ΚΩΔΙΚΟΣ
ΜΕΝΤΕΣΕΣ ΧΩΝΕΥΤΟΣ ΝΙΚΕΛ ΜΑΤ OTLAV IN570 60kg	01-0730



CEAM

ΠΕΡΙΓΡΑΦΗ	ΚΩΔΙΚΟΣ
ΚΡΥΦΟΣ ΒΙΔΩΤΟΣ ΜΕΝΤΕΣΕΣ CEAM 1131S 40kg/τεμ., 3D ΠΥΡΑΝΤΟΧΟΣ, ΛΑΜΠΑ 25mm, ΚΑΠΑΚΙΑ ΜΕΤΑΛΛΙΚΑ	01-025172

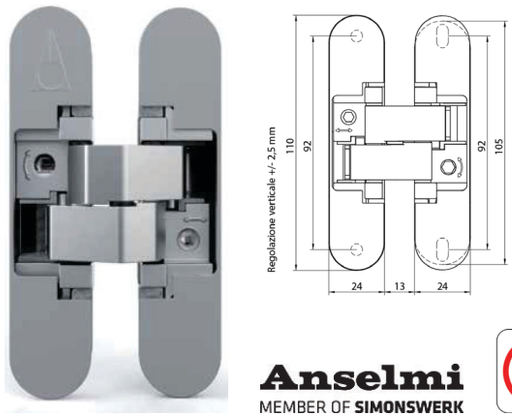

Anselmi
MEMBER OF SIMONSWERK

ΠΕΡΙΓΡΑΦΗ	ΚΩΔΙΚΟΣ
ΚΡΥΦΟΣ ΒΙΔΩΤΟΣ ΜΕΝΤΕΣΕΣ ANSELMI N580 ΤΡΥΠΗΜΑ ΚΑΣΑΣ 27mm, ΒΑΡΟΣ 40kg/τεμ., ΛΑΜΠΑ 25mm, ΠΥΡΑΝΤΟΧΟΣ	01-025199

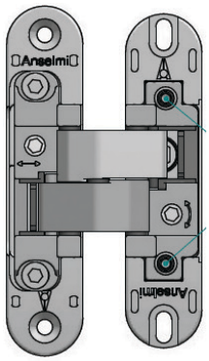

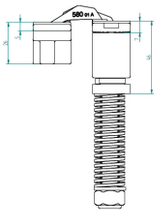

Anselmi
MEMBER OF SIMONSWERK

ΠΕΡΙΓΡΑΦΗ	ΚΩΔΙΚΟΣ
ΚΡΥΦΟΣ ΒΙΔΩΤΟΣ ΜΕΝΤΕΣΕΣ ANSELMI BATTISTA N680 (ΣΥΝΔΥΑΖΕΤΑΙ ΜΕ ΤΟΝ ΚΡΥΦΟ ΜΕΝΤΕΣΕ ANSELMI N505)	01-025197

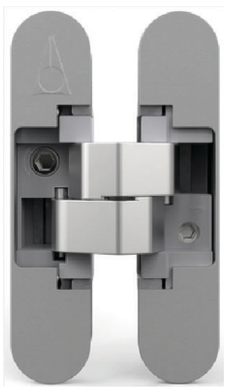

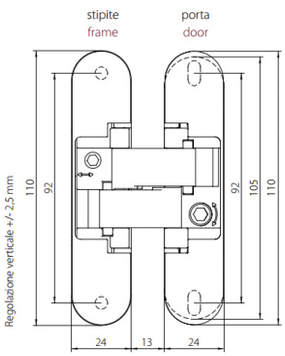

Anselmi
MEMBER OF SIMONSWERK

NEW PRODUCT

ΠΕΡΙΓΡΑΦΗ	ΚΩΔΙΚΟΣ
ΚΡΥΦΟΣ ΒΙΔΩΤΟΣ ΜΕΝΤΕΣΕΣ ANSELMI N521 ΤΡΥΠΗΜΑ ΚΑΣΑΣ 21mm, ΒΑΡΟΣ 20kg/τεμ., ΛΑΜΠΑ 13mm, ΠΥΡΑΝΤΟΧΟΣ, ΝΙΚΕΛ ΜΑΤ	01-025196
ΚΡΥΦΟΣ ΒΙΔΩΤΟΣ ΜΕΝΤΕΣΕΣ ANSELMI N521 ΤΡΥΠΗΜΑ ΚΑΣΑΣ 21mm, ΒΑΡΟΣ 20kg/τεμ., ΛΑΜΠΑ 13mm, ΠΥΡΑΝΤΟΧΟΣ, ΧΡΥΣΟΣ	01-0251990
ΚΡΥΦΟΣ ΒΙΔΩΤΟΣ ΜΕΝΤΕΣΕΣ ANSELMI N521 ΤΡΥΠΗΜΑ ΚΑΣΑΣ 21mm, ΒΑΡΟΣ 20kg/τεμ., ΛΑΜΠΑ 13mm, ΠΥΡΑΝΤΟΧΟΣ, ΜΑΥΡΟΣ ΜΑΤ	01-0251960

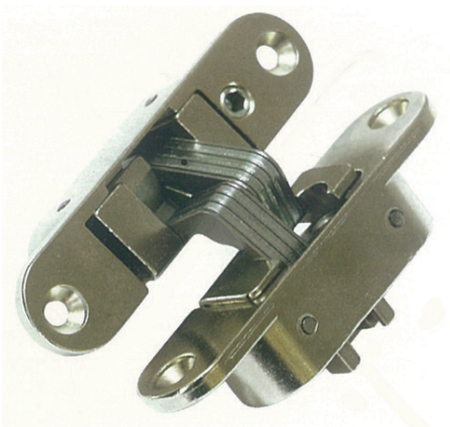

PETTITI GIUSEPPE

ΠΕΡΙΓΡΑΦΗ	ΚΩΔΙΚΟΣ
ΜΕΝΤΕΣΕΣ ΠΟΡΤΑΣ ΡΥΘΜΙΖΟΜΕΝΟΣ ΚΡΥΦΟΣ PETTITI ΝΙΚΕΛ ΑΡΙΣΤΕΡΟΣ N111	00-3121
ΜΕΝΤΕΣΕΣ ΠΟΡΤΑΣ ΡΥΘΜΙΖΟΜΕΝΟΣ ΚΡΥΦΟΣ PETTITI ΝΙΚΕΛ ΔΕΞΙΟΣ N111	00-3111



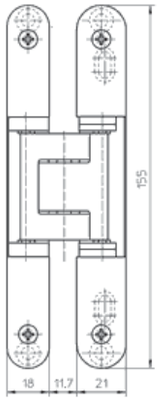

ΠΕΡΙΓΡΑΦΗ	ΚΩΔΙΚΟΣ
ΜΕΝΤΕΣΕΣ ΧΩΝΕΥΤΟΣ ΝΙΚΕΛ ΜΑΤ TECTUS 240 3D 30KG	Κ.Π.

TECTUS® by SIMONSWERK



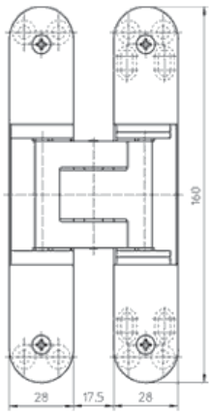

ΠΕΡΙΓΡΑΦΗ	ΚΩΔΙΚΟΣ
ΜΕΝΤΕΣΕΣ ΧΩΝΕΥΤΟΣ ΝΙΚΕΛ ΜΑΤ TECTUS 340 3D 40KG	Κ.Π.

TECTUS® by SIMONSWERK



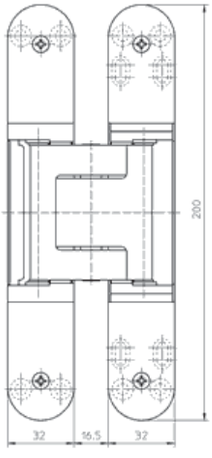

ΠΕΡΙΓΡΑΦΗ	ΚΩΔΙΚΟΣ
ΜΕΝΤΕΣΕΣ ΧΩΝΕΥΤΟΣ ΝΙΚΕΛ ΜΑΤ TECTUS 540 3D 60KG	Κ.Π.

TECTUS® by SIMONSWERK



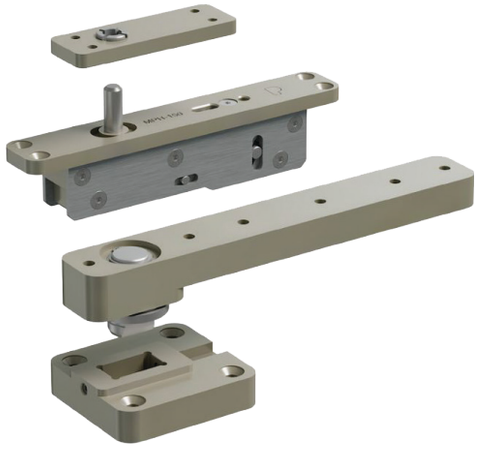

ΠΕΡΙΓΡΑΦΗ	ΚΩΔΙΚΟΣ
ΜΕΝΤΕΣΕΣ PIVOT MPH-150 ΓΙΑ ΤΟΠΟΘΕΤΗΣΗ ΣΤΟ ΚΑΤΩΚΑΣΙ ΓΙΑ ΠΟΡΤΑ ΕΩΣ 250kg	Κ.Π.
ΜΕΝΤΕΣΕΣ PIVOT MPH-300 ΓΙΑ ΤΟΠΟΘΕΤΗΣΗ ΣΤΟ ΚΑΤΩΚΑΣΙ ΓΙΑ ΠΟΡΤΑ ΕΩΣ 500kg	Κ.Π.

- Πάχος πόρτας από 40mm - 90mm
- Εύκολη και γρήγορη εγκατάσταση
- Δυνατότητα ρύθμισης επάνω και κάτω μέρους
- Άνοιγμα και προς τις 2 κατευθύνσεις με εύρος κίνησης 360°
- Για οικιακή και επαγγελματική χρήση



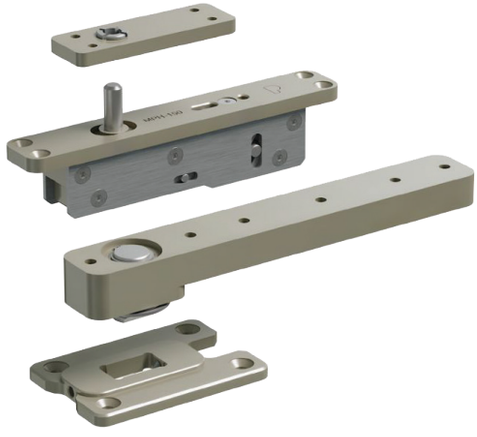

ΠΕΡΙΓΡΑΦΗ	ΚΩΔΙΚΟΣ
ΜΕΝΤΕΣΕΣ PIVOT MPH-150 ΓΙΑ ΤΟΠΟΘΕΤΗΣΗ ΣΤΟ ΔΑΠΕΔΟ ΓΙΑ ΠΟΡΤΑ ΕΩΣ 250kg	Κ.Π.
ΜΕΝΤΕΣΕΣ PIVOT MPH-300 ΓΙΑ ΤΟΠΟΘΕΤΗΣΗ ΣΤΟ ΔΑΠΕΔΟ ΓΙΑ ΠΟΡΤΑ ΕΩΣ 500kg	Κ.Π.

- Πάχος πόρτας από 40mm - 90mm
- Εύκολη και γρήγορη εγκατάσταση
- Δυνατότητα ρύθμισης επάνω και κάτω μέρους
- Άνοιγμα και προς τις 2 κατευθύνσεις με εύρος κίνησης 360°
- Για οικιακή και επαγγελματική χρήση



SK ITALY

ΠΕΡΙΓΡΑΦΗ	ΚΩΔΙΚΟΣ
ΚΑΠΑΚΙΑ SK ΓΙΑ ΒΙΔΩΤΟ ΜΕΝΤΕΣΕ N14 ΧΡΥΣΟ	01-0283
ΚΑΠΑΚΙΑ SK ΓΙΑ ΒΙΔΩΤΟ ΜΕΝΤΕΣΕ N14 ΝΙΚΕΛ ΓΥΑΛΙΣΤΕΡΟ	01-0284
ΚΑΠΑΚΙΑ SK ΓΙΑ ΒΙΔΩΤΟ ΜΕΝΤΕΣΕ N14 ΝΙΚΕΛ ΜΑΤ	01-0285
ΚΑΠΑΚΙΑ SK ΓΙΑ ΒΙΔΩΤΟ ΜΕΝΤΕΣΕ N14 ΜΑΥΡΟ ΜΑΤ	01-0289
ΚΑΠΑΚΙΑ SK ΓΙΑ ΒΙΔΩΤΟ ΜΕΝΤΕΣΕ N14 ΛΕΥΚΟ ΜΑΤ	01-0290
ΚΑΠΑΚΙΑ SK ΓΙΑ ΒΙΔΩΤΟ ΜΕΝΤΕΣΕ N16 ΧΡΥΣΟ	01-0286
ΚΑΠΑΚΙΑ SK ΓΙΑ ΒΙΔΩΤΟ ΜΕΝΤΕΣΕ N16 ΝΙΚΕΛ ΓΥΑΛΙΣΤΕΡΟ	01-0287
ΚΑΠΑΚΙΑ SK ΓΙΑ ΒΙΔΩΤΟ ΜΕΝΤΕΣΕ N16 ΝΙΚΕΛ ΜΑΤ	01-0288



ΠΕΡΙΓΡΑΦΗ	ΚΩΔΙΚΟΣ
ΜΕΝΤΕΣΕΣ ΠΟΡΤΑΣ ΝΙΚΕΛ ΧΩΡΙΣ ΠΑΤΟΥΡΑ ΑΡ.-ΔΕΞ.	01-25193

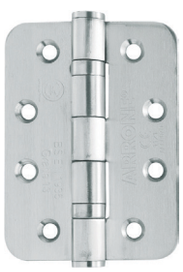

ARRONE®
The complete range.

ΠΕΡΙΓΡΑΦΗ	ΚΩΔΙΚΟΣ
ΜΕΝΤΕΣΕΣ ΠΥΡΑΝΤΟΧΟΣ ARRONE AR8182555 102χ76χ3mm ΝΙΚΕΛ	01-25194
ΜΕΝΤΕΣΕΣ ΠΥΡΑΝΤΟΧΟΣ ARRONE AR8182555 102χ76χ3mm ΜΑΥΡΟΣ	01-25198



IBFM®

ΠΕΡΙΓΡΑΦΗ	ΚΩΔΙΚΟΣ
ΜΕΝΤΕΣΕΣ ΑΛΕ ΡΕΤΟΥΡ IBFM ΧΡΥΣΟΣ 27/75	01-046
ΜΕΝΤΕΣΕΣ ΑΛΕ ΡΕΤΟΥΡ IBFM ΧΡΥΣΟΣ 30/100	01-047
ΜΕΝΤΕΣΕΣ ΑΛΕ ΡΕΤΟΥΡ IBFM ΧΡΥΣΟΣ 33/125	01-0473
ΜΕΝΤΕΣΕΣ ΑΛΕ ΡΕΤΟΥΡ IBFM ΝΙΚΕΛ 29/75	01-0460
ΜΕΝΤΕΣΕΣ ΑΛΕ ΡΕΤΟΥΡ IBFM ΝΙΚΕΛ 30/100	01-0470
ΜΕΝΤΕΣΕΣ ΑΛΕ ΡΕΤΟΥΡ IBFM ΝΙΚΕΛ 33/125	01-0475
ΜΕΝΤΕΣΕΣ ΑΛΕ ΡΕΤΟΥΡ IBFM ΑΝΟΞΕΙΔΩΤΟΣ 29/75	01-0478
ΜΕΝΤΕΣΕΣ ΑΛΕ ΡΕΤΟΥΡ IBFM ΑΝΟΞΕΙΔΩΤΟΣ 30/100	01-0477
ΜΕΝΤΕΣΕΣ ΑΛΕ ΡΕΤΟΥΡ IBFM ΑΝΟΞΕΙΔΩΤΟΣ 33/125	01-0479

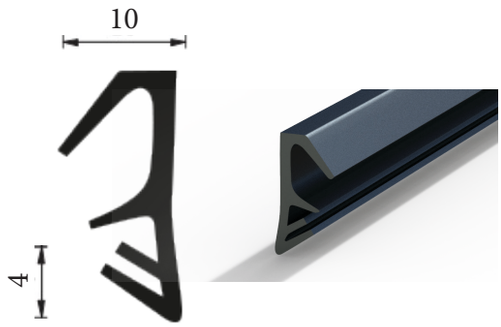

ΠΕΡΙΓΡΑΦΗ	ΚΩΔΙΚΟΣ
1003/Α ΠΛΑΚΕ ΦΤΕΡΟΥ 10mm ΛΕΥΚΟ	43-001
1003/Α ΠΛΑΚΕ ΦΤΕΡΟΥ 10mm ΚΑΦΕ	43-002
1003 ΠΛΑΚΕ ΔΙΑΦΑΝΟ	43-0020
1003/Α ΠΛΑΚΕ ΜΑΥΡΟ	43-0021
1003/Α ΠΛΑΚΕ ΚΑΦΕ ΣΚΟΥΡΟ	43-0022

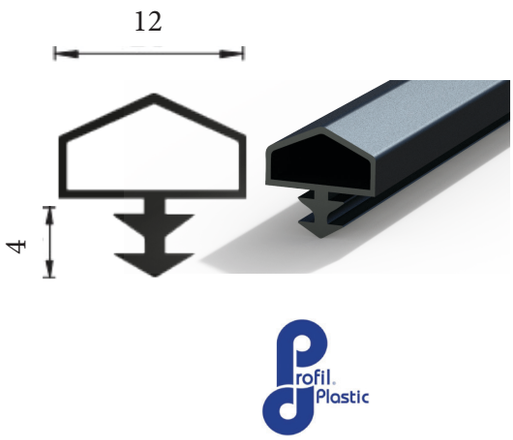

ΠΕΡΙΓΡΑΦΗ	ΚΩΔΙΚΟΣ
1049 ΤΑΦ ΣΠΙΤΑΚΙ 12mm ΛΕΥΚΟ	43-007
1049/Α ΤΑΦ ΣΠΙΤΑΚΙ 12mm ΚΑΦΕ	43-00800
1049 ΤΑΦ ΣΠΙΤΑΚΙ 12mm ΔΙΑΦΑΝΟ	43-0070

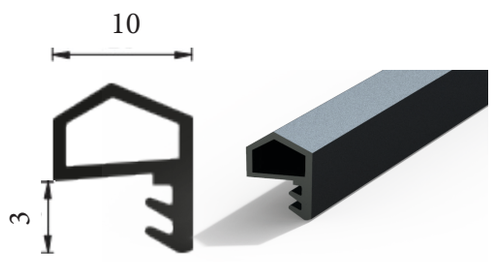

ΠΕΡΙΓΡΑΦΗ	ΚΩΔΙΚΟΣ
1070/Α ΑΚΡΗ ΚΙΝΗΣΙΑ 10mm ΚΑΦΕ	43-0100
1070 ΑΚΡΗ ΚΙΝΗΣΙΑ 10mm ΛΕΥΚΟ	43-009
1070 ΑΚΡΗ ΚΙΝΗΣΙΑ 10mm ΔΙΑΦΑΝΟ	43-0090
1070 ΑΚΡΗ ΚΙΝΗΣΙΑ 10mm ΜΑΥΡΟ	43-0101
1070/Α ΑΚΡΗ ΚΙΝΗΣΙΑ 10mm ΛΕΥΚΟ	43-0091
1070/Α ΑΚΡΗ ΚΙΝΗΣΙΑ 10mm ΚΑΦΕ ΣΚΟΥΡΟ	43-0102

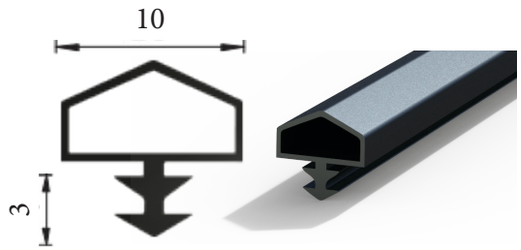

ΠΕΡΙΓΡΑΦΗ	ΚΩΔΙΚΟΣ
1045/Α ΤΑΦ ΣΠΙΤΑΚΙ 10mm ΚΑΦΕ	43-006
1045/Α ΤΑΦ ΣΠΙΤΑΚΙ 10mm ΚΑΦΕ ΣΚΟΥΡΟ	43-00600
1045/Α ΤΑΦ ΣΠΙΤΑΚΙ 10mm ΛΕΥΚΟ	43-005
1045/Α ΤΑΦ ΣΠΙΤΑΚΙ 10mm ΔΙΑΦΑΝΟ	43-0050
1045/Α ΤΑΦ ΣΠΙΤΑΚΙ 10mm ΜΑΥΡΟ	43-0061

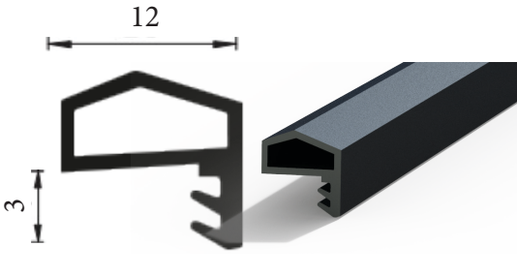

ΠΕΡΙΓΡΑΦΗ	ΚΩΔΙΚΟΣ
1073 ΑΚΡΗ ΚΙΝΗΣΙΑ 12mm ΚΑΦΕ	43-012
1073 ΑΚΡΗ ΚΙΝΗΣΙΑ 12mm ΛΕΥΚΟ	43-011

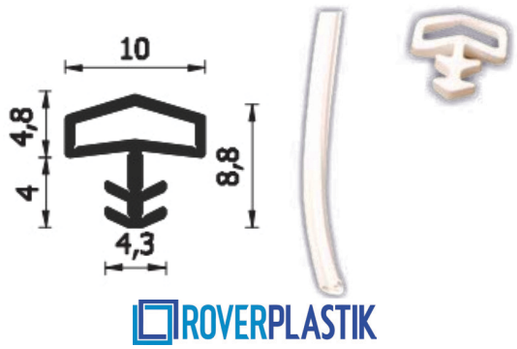

ΠΕΡΙΓΡΑΦΗ	ΚΩΔΙΚΟΣ
106/Z ΤΑΦ ΣΠΙΤΑΚΙ 10mm ΚΑΦΕ	43-014
106/Z ΤΑΦ ΣΠΙΤΑΚΙ 10mm ΛΕΥΚΟ	43-013
106/Κ ΤΑΦ ΣΠΙΤΑΚΙ 10mm ΔΙΑΦΑΝΟ	43-0130
106/Z ΤΑΦ ΣΠΙΤΑΚΙ 10mm ΜΑΥΡΟ	43-0132
106/Z ΤΑΦ ΣΠΙΤΑΚΙ 10mm ΜΠΕΖ	43-0131

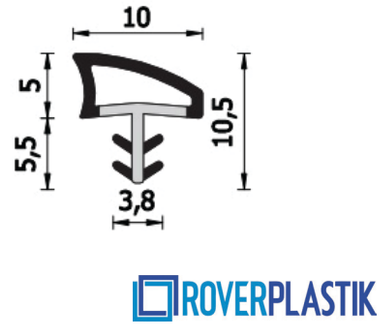

ΠΕΡΙΓΡΑΦΗ	ΚΩΔΙΚΟΣ
207Κ 10mm ΛΕΥΚΟ	43-041
207Κ 10mm ΜΑΥΡΟ	43-042
207Κ 10mm ΓΚΡΙ	43-043
207Κ 10mm ΔΙΑΦΑΝΟ	43-0430

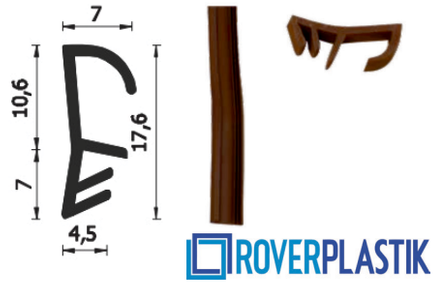

ΠΕΡΙΓΡΑΦΗ	ΚΩΔΙΚΟΣ
103/Z ΦΤΕΡΟΥ 10mm ΚΑΦΕ	43-016
103/Z ΦΤΕΡΟΥ 10mm ΛΕΥΚΟ	43-015
103/K ΦΤΕΡΟΥ 10mm ΔΙΑΦΑΝΟ	43-018
103/Z ΦΤΕΡΟΥ 10mm ΜΑΥΡΟ	43-017

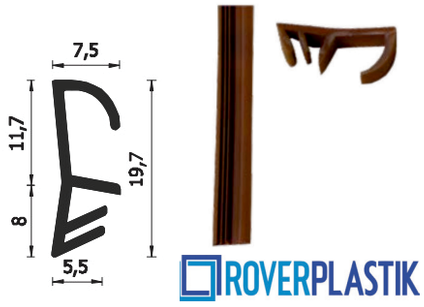

ΠΕΡΙΓΡΑΦΗ	ΚΩΔΙΚΟΣ
104K ΠΛΑΚΕ ΦΤΕΡΟΥ 12mm ΚΑΦΕ	43-026
104K ΠΛΑΚΕ ΦΤΕΡΟΥ 12mm ΛΕΥΚΟ	43-025
104K ΠΛΑΚΕ ΦΤΕΡΟΥ 12mm ΜΑΥΡΟ	43-027



ΠΕΡΙΓΡΑΦΗ	ΚΩΔΙΚΟΣ
ΛΑΣΤΙΧΟ ΑΥΤΟΚΟΛΛΗΤΟ ΛΕΥΚΟ ΦΟΥΣΚΑ	43-022
ΛΑΣΤΙΧΟ ΑΥΤΟΚΟΛΛΗΤΟ ΚΑΦΕ ΦΟΥΣΚΑ	43-023





NEW PRODUCT

ΠΕΡΙΓΡΑΦΗ	ΚΩΔΙΚΟΣ
ΛΑΣΤΙΧΟ ΠΥΡΑΝΤΟΧΟ (60 ΛΕΠΤΑ) N8700 15χ4mm L2100 ΜΑΥΡΟ	43-200
ΛΑΣΤΙΧΟ ΠΥΡΑΝΤΟΧΟ (60 ΛΕΠΤΑ) N8700 15χ4mm L2100 ΛΕΥΚΟ	43-201
ΛΑΣΤΙΧΟ ΠΥΡΑΝΤΟΧΟ (60 ΛΕΠΤΑ) N8700 15χ4mm L2100 ΚΑΦΕ	43-202
ΛΑΣΤΙΧΟ ΠΥΡΑΝΤΟΧΟ (60 ΛΕΠΤΑ) N8600 20χ4mm L2100 ΜΑΥΡΟ	43-203
ΛΑΣΤΙΧΟ ΠΥΡΑΝΤΟΧΟ (60 ΛΕΠΤΑ) N8600 20χ4mm L2100 ΛΕΥΚΟ	43-204
ΛΑΣΤΙΧΟ ΠΥΡΑΝΤΟΧΟ (60 ΛΕΠΤΑ) N8600 20χ4mm L2100 ΚΑΦΕ	43-205

PYROPLEX®
FIRE CONTAINMENT



SK ITALY

ΠΕΡΙΓΡΑΦΗ	ΚΩΔΙΚΟΣ
ΚΛΕΙΔΑΡΙΑ SK ΑΣΦΑΛΕΙΑΣ ΤΕΤΡΑΓΩΝΗ ΝΙΚΕΛ	06-217
ΚΛΕΙΔΑΡΙΑ SK ΑΣΦΑΛΕΙΑΣ ΟΒΑΛ ΝΙΚΕΛ	06-218

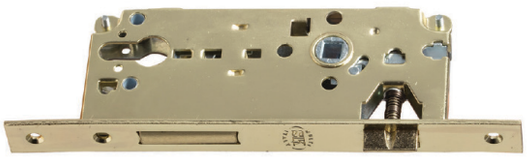

SK ITALY

ΠΕΡΙΓΡΑΦΗ	ΚΩΔΙΚΟΣ
ΚΛΕΙΔΑΡΙΑ SK ΑΣΦΑΛΕΙΑΣ ΤΕΤΡΑΓΩΝΗ ΧΡΥΣΗ	06-215
ΚΛΕΙΔΑΡΙΑ SK ΑΣΦΑΛΕΙΑΣ ΟΒΑΛ ΧΡΥΣΗ	06-216



SK ITALY

ΠΕΡΙΓΡΑΦΗ	ΚΩΔΙΚΟΣ
ΚΛΕΙΔΑΡΙΑ SK ΚΑΜΑΡΟΠΟΡΤΑΣ 90Κ ΤΕΤΡΑΓΩΝΗ ΧΡΥΣΗ	06-200

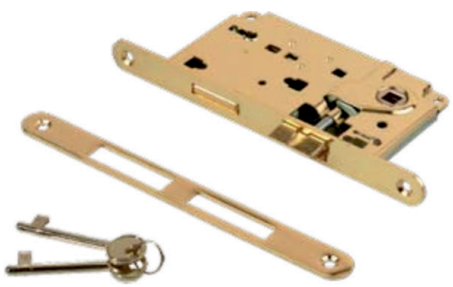

SK ITALY

ΠΕΡΙΓΡΑΦΗ	ΚΩΔΙΚΟΣ
ΚΛΕΙΔΑΡΙΑ SK ΚΑΜΑΡΟΠΟΡΤΑΣ 90Κ ΟΒΑΛ ΧΡΥΣΗ	06-201



SK ITALY

ΠΕΡΙΓΡΑΦΗ	ΚΩΔΙΚΟΣ
ΚΛΕΙΔΑΡΙΑ SK ΚΑΜΑΡΟΠΟΡΤΑΣ ΤΕΤΡΑΓΩΝΗ ΝΙΚΕΛ	06-202



SK ITALY

ΠΕΡΙΓΡΑΦΗ	ΚΩΔΙΚΟΣ
ΚΛΕΙΔΑΡΙΑ SK ΚΑΜΑΡΟΠΟΡΤΑΣ 90Κ ΟΒΑΛ ΝΙΚΕΛ	06-203
ΚΛΕΙΔΑΡΙΑ SK ΚΑΜΑΡΟΠΟΡΤΑΣ 90Κ ΟΒΑΛ ΝΙΚΕΛ 18mm	06-2030

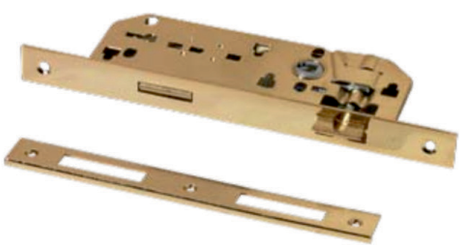

SK ITALY

ΠΕΡΙΓΡΑΦΗ	ΚΩΔΙΚΟΣ
ΚΛΕΙΔΑΡΙΑ SK ΚΑΜΑΡΟΠΟΡΤΑΣ 90Κ ΤΕΤΡΑΓΩΝΗ ΧΡΥΣΗ ΜΕ ΓΩΝΙΑΚΟ ΑΝΤΙΚΡΙΣΜΑ	06-206



SK ITALY

ΠΕΡΙΓΡΑΦΗ	ΚΩΔΙΚΟΣ
ΚΛΕΙΔΑΡΙΑ SK ΚΑΜΑΡΟΠΟΡΤΑΣ 90Κ ΤΕΤΡΑΓΩΝΗ ΝΙΚΕΛ ΜΕ ΓΩΝΙΑΚΟ ΑΝΤΙΚΡΙΣΜΑ	06-207

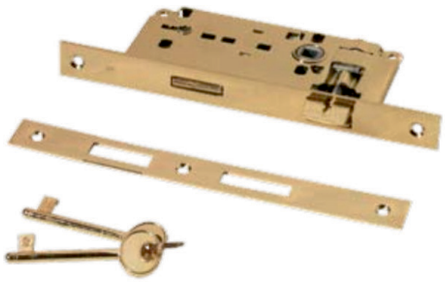

SK ITALY

ΠΕΡΙΓΡΑΦΗ	ΚΩΔΙΚΟΣ
ΚΛΕΙΔΑΡΙΑ SK ΚΑΜΑΡΟΠΟΡΤΑΣ 75Κ ΤΕΤΡΑΓΩΝΗ ΧΡΥΣΗ	06-208



SK ITALY

ΠΕΡΙΓΡΑΦΗ	ΚΩΔΙΚΟΣ
ΚΛΕΙΔΑΡΙΑ SK ΚΑΜΑΡΟΠΟΡΤΑΣ 75Κ ΟΒΑΛ ΧΡΥΣΗ	06-209

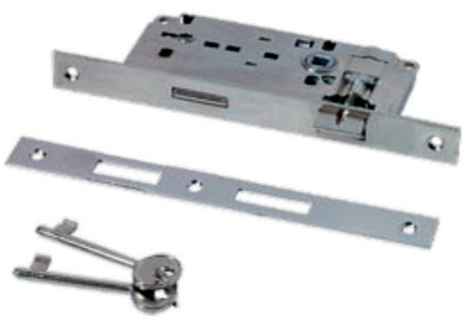

SK ITALY

ΠΕΡΙΓΡΑΦΗ	ΚΩΔΙΚΟΣ
ΚΛΕΙΔΑΡΙΑ SK ΚΑΜΑΡΟΠΟΡΤΑΣ 75Κ ΤΕΤΡΑΓΩΝΗ ΝΙΚΕΛ	06-210



SK ITALY

ΠΕΡΙΓΡΑΦΗ	ΚΩΔΙΚΟΣ
ΚΛΕΙΔΑΡΙΑ SK ΚΑΜΑΡΟΠΟΡΤΑΣ 75Κ ΟΒΑΛ ΝΙΚΕΛ	06-211

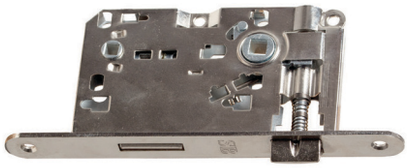

SK ITALY

ΠΕΡΙΓΡΑΦΗ	ΚΩΔΙΚΟΣ
ΚΛΕΙΔΑΡΙΑ SK PICOLO ΛΟΥΤΡΟΥ ΟΒΑΛ ΝΙΚΕΛ 70χ50	06-236



SK ITALY

ΠΕΡΙΓΡΑΦΗ	ΚΩΔΙΚΟΣ
ΚΛΕΙΔΑΡΙΑ SK PICOLO ΚΑΜΑΡΟΠΟΡΤΑΣ ΟΒΑΛ ΝΙΚΕΛ 70χ50	06-235



ARRONE®
The complete range.

NEW PRODUCT

ΠΕΡΙΓΡΑΦΗ	ΚΩΔΙΚΟΣ
ΚΛΕΙΔΑΡΙΑ ΛΟΥΤΡΟΥ ARRONE AR8103R ΟΒΑΛ ΝΙΚΕΛ 60ΑΡΑ ΠΥΡΑΝΤΟΧΗ	06-405



ARRONE®
The complete range.

NEW PRODUCT

ΠΕΡΙΓΡΑΦΗ	ΚΩΔΙΚΟΣ
ΚΛΕΙΔΑΡΙΑ ΑΣΦΑΛΕΙΑΣ ARRONE AR8100R ΟΒΑΛ ΝΙΚΕΛ 60ΑΡΑ ΠΥΡΑΝΤΟΧΗ	06-404



ARRONE®
The complete range.

NEW PRODUCT

ΠΕΡΙΓΡΑΦΗ	ΚΩΔΙΚΟΣ
ΚΛΕΙΔΑΡΙΑ ΑΣΦΑΛΕΙΑΣ ΜΠΙΛΙΑΣ ARRONE AR916R ΟΒΑΛ ΝΙΚΕΛ 60ΑΡΑ ΠΥΡΑΝΤΟΧΗ	06-406



SK ITALY

ΠΕΡΙΓΡΑΦΗ	ΚΩΔΙΚΟΣ
ΚΛΕΙΔΑΡΙΑ SK ΤΡΙΑΙΝΑ ΟΒΑΛ ΧΡΥΣΗ	06-229

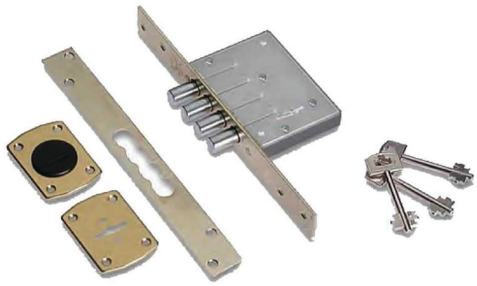

SECUREMME

ΠΕΡΙΓΡΑΦΗ	ΚΩΔΙΚΟΣ
ΚΛΕΙΔΑΡΙΑ SECUREMME 4x2 ΜΕ ΠΥΡΡΟΥΣ ΚΑΙ ΔΥΟ ΚΛΕΙΔΩΜΑΤΑ ΝΙΚΕΛ	06-028
ΚΛΕΙΔΑΡΙΑ SECUREMME 4x2 ΜΕ ΠΥΡΡΟΥΣ ΚΑΙ ΔΥΟ ΚΛΕΙΔΩΜΑΤΑ ΧΡΥΣΗ	06-029

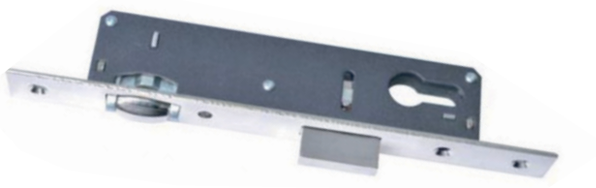

SK ITALY

ΠΕΡΙΓΡΑΦΗ	ΚΩΔΙΚΟΣ
ΚΛΕΙΔΑΡΙΑ SK ΣΙΔΗΡΟΠΟΡΤΑΣ ΑΣΦΑΛΕΙΑΣ ΜΠΙΛΙΑΣ ΝΙΚΕΛ 20mm	06-214



ΠΕΡΙΓΡΑΦΗ	ΚΩΔΙΚΟΣ
ΚΛΕΙΔΑΡΙΑ LOGO ΑΣΦΑΛΕΙΑΣ ΜΠΙΛΙΑΣ ΤΕΤΡΑΓΩΝΗ 45ΑΡΑ F22 ΝΙΚΕΛ	06-3320
ΚΛΕΙΔΑΡΙΑ LOGO ΑΣΦΑΛΕΙΑΣ ΜΠΙΛΙΑΣ ΤΕΤΡΑΓΩΝΗ 45ΑΡΑ F22 ΧΡΥΣΗ	06-332



SK ITALY

ΠΕΡΙΓΡΑΦΗ	ΚΩΔΙΚΟΣ
ΚΛΕΙΔΑΡΙΑ SK ΣΙΔΗΡΟΠΟΡΤΑΣ ΑΣΦΑΛΕΙΑΣ ΝΙΚΕΛ 20mm	06-241
ΚΛΕΙΔΑΡΙΑ SK ΣΙΔΗΡΟΠΟΡΤΑΣ ΑΣΦΑΛΕΙΑΣ ΝΙΚΕΛ 35mm	06-240

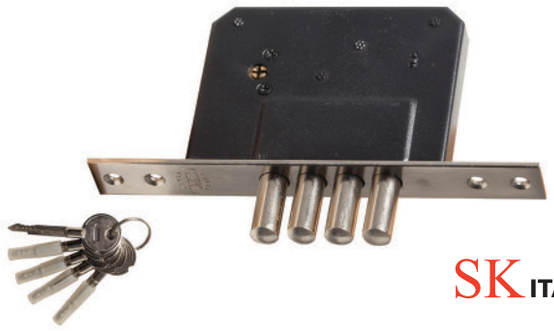

ΠΕΡΙΓΡΑΦΗ	ΚΩΔΙΚΟΣ
ΚΛΕΙΔΑΡΙΑ SK ΜΕ ΠΥΡΡΟΥΣ 4χ3 ΜΕ ΚΛΕΙΔΙ ΣΤΑΥΡΟ ΝΙΚΕΛ	06-0290

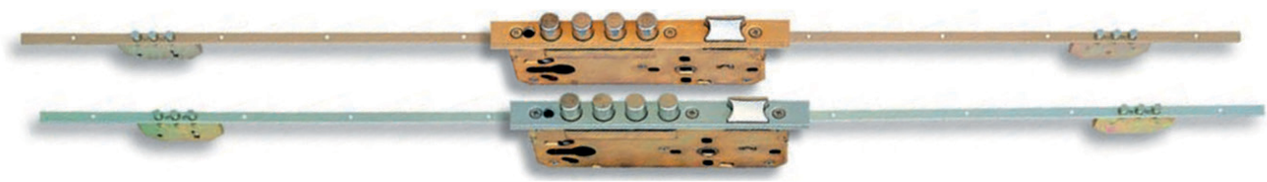

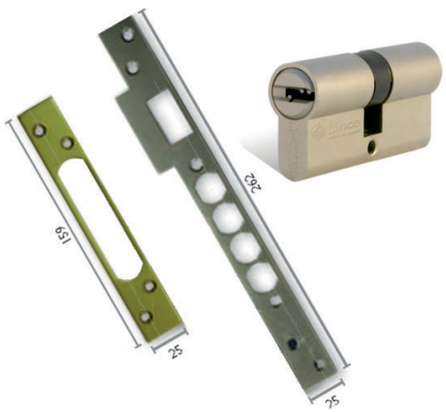

ΠΕΡΙΓΡΑΦΗ	ΚΩΔΙΚΟΣ
ΚΛΕΙΔΑΡΙΑ ΑΣΦΑΛΕΙΑΣ LINCE (2,00m-2,20m) ΧΡΥΣΗ ΜΟΝΟΚΟΜΜΑΤΟ ΑΝΤΙΚΡΥΣΜΑ	06-0192
ΚΛΕΙΔΑΡΙΑ ΑΣΦΑΛΕΙΑΣ LINCE (2,00m-2,20m) ΝΙΚΕΛ ΜΟΝΟΚΟΜΜΑΤΟ ΑΝΤΙΚΡΥΣΜΑ	06-01920
ΚΛΕΙΔΑΡΙΑ ΑΣΦΑΛΕΙΑΣ LINCE (2,00m-2,20m) ΝΙΚΕΛ ΣΠΑΣΤΟ ΑΝΤΙΚΡΥΣΜΑ	06-01925

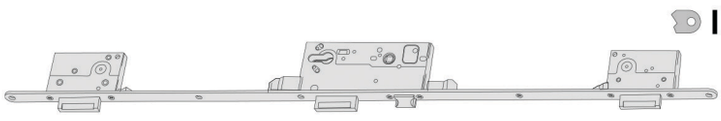

ΠΕΡΙΓΡΑΦΗ	ΚΩΔΙΚΟΣ
ΚΛΕΙΔΑΡΙΑ CISA 3 ΣΗΜΕΙΩΝ ΤΕΤΡΑΓΩΝΗ ΝΙΚΕΛ 1,60 ΥΨΟΣ 22ΑΡΑ	06-1385



ΠΕΡΙΓΡΑΦΗ	ΚΩΔΙΚΟΣ
ΚΛΕΙΔΑΡΙΑ YALE ΑΣΦΑΛΕΙΑΣ 45-50 ΝΙΚΕΛ ΜΟΝΟΚΟΜΜΑΤΟ ΑΝΤΙΚΡΙΣΜΑ - ΥΨΟΣ 1,60m	06-137



ΠΕΡΙΓΡΑΦΗ	ΚΩΔΙΚΟΣ
ΗΛΕΚΤΡΙΚΟ ΚΥΠΡΙ AMIG ΜΕ 22mm ΠΛΑΚΑ ΝΙΚΕΛ	06-1915
ΗΛΕΚΤΡΙΚΟ ΚΥΠΡΙ AMIG ΜΕ 25mm ΠΛΑΚΑ ΝΙΚΕΛ	06-1914





ΠΕΡΙΓΡΑΦΗ	ΚΩΔΙΚΟΣ
ΚΛΕΙΔΑΡΙΑ ΚΟΥΤΙΑΣΤΗ ΔΕΞΙΑ	06-1691
ΚΛΕΙΔΑΡΙΑ ΚΟΥΤΙΑΣΤΗ ΑΡΙΣΤΕΡΗ	06-169

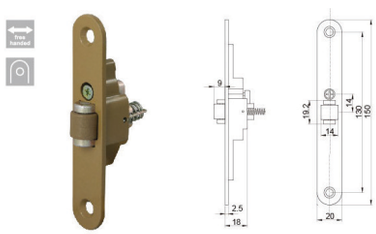

ΠΕΡΙΓΡΑΦΗ	ΚΩΔΙΚΟΣ
ΚΛΕΙΔΑΡΙΑ ΜΠΙΛΙΑΣ ΡΥΘΜΙΖΟΜΕΝΗ 20mm ΝΙΚΕΛ N4328	06-242



ΠΕΡΙΓΡΑΦΗ	ΚΩΔΙΚΟΣ
ΚΛΕΙΔΑΡΙΑ MERONI FORMA ΑΣΦΑΛΕΙΑΣ ΓΥΑΛΙΝΗ - ΞΥΛΙΝΗ ΠΟΡΤΑ N13 ΝΙΚΕΛ ΜΑΤ	06-04806
ΓΛΩΣΣΑ ΓΙΑ ΓΥΑΛΙΝΗ ΠΟΡΤΑ N13 ΝΙΚΕΛ ΜΑΤ	06-04857
ΓΛΩΣΣΑ ΓΙΑ ΞΥΛΙΝΗ ΠΟΡΤΑ N13 ΝΙΚΕΛ ΜΑΤ	06-04856



ΠΕΡΙΓΡΑΦΗ	ΚΩΔΙΚΟΣ
ΚΛΕΙΔΑΡΙΑ MERONI FORMA ΛΟΥΤΡΟΥ ΓΥΑΛΙΝΗ ΠΟΡΤΑ N12 (με ενσωματωμένη ένδειξη) ΝΙΚΕΛ ΜΑΤ	06-04802
ΚΛΕΙΔΑΡΙΑ MERONI FORMA ΛΟΥΤΡΟΥ ΞΥΛΙΝΗ ΠΟΡΤΑ N12 (με ενσωματωμένη ένδειξη) ΝΙΚΕΛ ΜΑΤ	06-04801
ΚΛΕΙΔΑΡΙΑ MERONI FORMA ΛΟΥΤΡΟΥ ΞΥΛΙΝΗ ΠΟΡΤΑ N12 (με ενσωματωμένη ένδειξη) ΜΑΥΡΗ	06-04809



Meroni λουτρού N12



Meroni ασφαλείας γραφείου N13



Meroni ξενοδοχείου N14



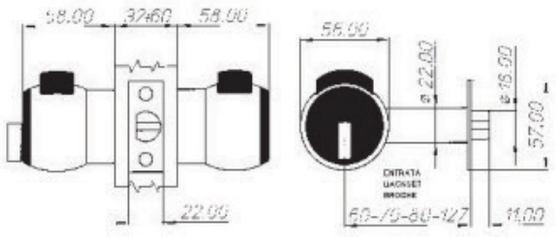

ΠΕΡΙΓΡΑΦΗ	ΚΩΔΙΚΟΣ
MERONI NOVA ΛΟΥΤΡΟΥ ΑΛΟΥΜΙΝΙΟΥ 12NA	06-0481
MERONI NOVA ΛΟΥΤΡΟΥ ΝΙΚΕΛ ΜΑΤ 12US26D	06-0480
MERONI NOVA ΑΣΦΑΛΕΙΑΣ - ΓΡΑΦΕΙΟΥ ΑΛΟΥΜΙΝΙΟΥ 13NA	06-3111
MERONI NOVA ΑΣΦΑΛΕΙΑΣ - ΓΡΑΦΕΙΟΥ ΝΙΚΕΛ ΜΑΤ 13US26D	06-0487
MERONI NOVA ΞΕΝΟΔΟΧΕΙΟΥ ΑΛΟΥΜΙΝΙΟΥ 14NA	06-0483
MERONI NOVA ΞΕΝΟΔΟΧΕΙΟΥ ΝΙΚΕΛ ΜΑΤ 14US26D	06-04851

• Διατίθεται σε όλα τα χρώματα κατόπιν παραγγελίας
• Υπάρχει δυνατότητα έκδοσης MASTER KEY





ΠΕΡΙΓΡΑΦΗ	ΚΩΔΙΚΟΣ
ΚΛΕΙΔΑΡΙΑ ΑΣΦΑΛΕΙΑΣ ΠΟΜΟΛΟΥ YALE MK1 ΝΙΚΕΛ ΜΑΤ	06-336
ΚΛΕΙΔΑΡΙΑ ΑΣΦΑΛΕΙΑΣ ΠΟΜΟΛΟΥ YALE MK2 ΝΙΚΕΛ ΜΑΤ	06-337
ΚΛΕΙΔΑΡΙΑ ΑΣΦΑΛΕΙΑΣ ΛΟΥΤΡΟΥ YALE ΝΙΚΕΛ ΜΑΤ	06-335

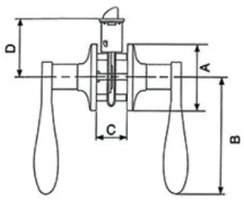





NEW PRODUCT

ΠΕΡΙΓΡΑΦΗ	ΚΩΔΙΚΟΣ
ΠΟΜΟΛΟ ΡΟΖΕΤΑ ΑΣΦΑΛΕΙΑΣ ΜΕ ΕΝΣΩΜΑΤΩΜΕΝΗ ΚΛΕΙΔΑΡΙΑ ΝΙΚΕΛ ΜΑΤ D808ET	61-300
ΠΟΜΟΛΟ ΡΟΖΕΤΑ ΛΟΥΤΡΟΥ ΜΕ ΕΝΣΩΜΑΤΩΜΕΝΗ ΚΛΕΙΔΑΡΙΑ ΝΙΚΕΛ ΜΑΤ D808BK	61-301

MODEL	A	B	C	D
D808	65	100	35-45	60 (70)

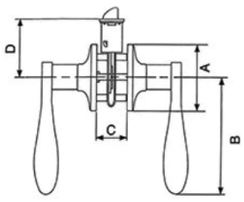



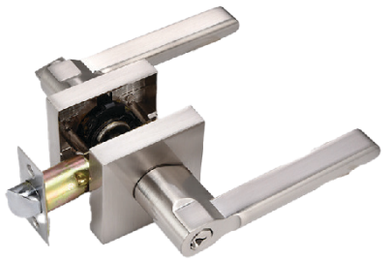

NEW PRODUCT

ΠΕΡΙΓΡΑΦΗ	ΚΩΔΙΚΟΣ
ΠΟΜΟΛΟ ΡΟΖΕΤΑ ΑΣΦΑΛΕΙΑΣ ΜΕ ΕΝΣΩΜΑΤΩΜΕΝΗ ΚΛΕΙΔΑΡΙΑ ΝΙΚΕΛ ΜΑΤ D903ET	61-302
ΠΟΜΟΛΟ ΡΟΖΕΤΑ ΛΟΥΤΡΟΥ ΜΕ ΕΝΣΩΜΑΤΩΜΕΝΗ ΚΛΕΙΔΑΡΙΑ ΝΙΚΕΛ ΜΑΤ D903BK	61-303

MODEL	A	B	C	D
D903	65	120	35-45	60 (70)

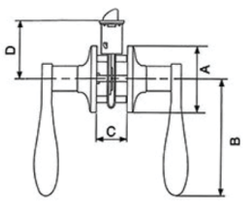





NEW PRODUCT

ΠΕΡΙΓΡΑΦΗ	ΚΩΔΙΚΟΣ
ΠΟΜΟΛΟ ΡΟΖΕΤΑ ΑΣΦΑΛΕΙΑΣ ΜΕ ΕΝΣΩΜΑΤΩΜΕΝΗ ΚΛΕΙΔΑΡΙΑ ΝΙΚΕΛ ΜΑΤ D901ET	61-304
ΠΟΜΟΛΟ ΡΟΖΕΤΑ ΛΟΥΤΡΟΥ ΜΕ ΕΝΣΩΜΑΤΩΜΕΝΗ ΚΛΕΙΔΑΡΙΑ ΝΙΚΕΛ ΜΑΤ D901BK	61-305

MODEL	A	B	C	D
D901	65	110	35-45	60 (70)

ΠΕΡΙΓΡΑΦΗ	ΚΩΔΙΚΟΣ
ΚΥΛΙΝΔΡΟΣ GB ΑΠΛΟΣ N2200 3 ΚΛΕΙΔΙΑ N60 ΝΙΚΕΛ	15-1020
ΚΥΛΙΝΔΡΟΣ GB ΑΠΛΟΣ N2200 3 ΚΛΕΙΔΙΑ N60 ΝΙΚΕΛ ΚΕΝΤΡΟ	15-10210
ΚΥΛΙΝΔΡΟΣ GB ΑΠΛΟΣ N2200 3 ΚΛΕΙΔΙΑ N70 ΝΙΚΕΛ	15-101
ΚΥΛΙΝΔΡΟΣ GB ΑΠΛΟΣ N2200 3 ΚΛΕΙΔΙΑ N70 ΝΙΚΕΛ ΚΕΝΤΡΟ	15-1010
ΚΥΛΙΝΔΡΟΣ GB ΑΠΛΟΣ N2200 3 ΚΛΕΙΔΙΑ N80 ΝΙΚΕΛ	15-1023
ΚΥΛΙΝΔΡΟΣ GB ΑΠΛΟΣ N2200 3 ΚΛΕΙΔΙΑ N80 ΝΙΚΕΛ ΚΕΝΤΡΟ	15-10230
ΚΥΛΙΝΔΡΟΣ GB ΑΠΛΟΣ N2200 3 ΚΛΕΙΔΙΑ N90 ΝΙΚΕΛ	15-1025
ΚΥΛΙΝΔΡΟΣ GB ΑΠΛΟΣ N2200 3 ΚΛΕΙΔΙΑ N100 ΝΙΚΕΛ	15-1026
ΚΥΛΙΝΔΡΟΣ GB ΑΠΛΟΣ N2200 3 ΚΛΕΙΔΙΑ N60 ΧΡΥΣΟΣ	15-1021
ΚΥΛΙΝΔΡΟΣ GB ΑΠΛΟΣ N2200 3 ΚΛΕΙΔΙΑ N70 ΧΡΥΣΟΣ	15-100
ΚΥΛΙΝΔΡΟΣ GB ΑΠΛΟΣ N2200 3 ΚΛΕΙΔΙΑ N80 ΧΡΥΣΟΣ	15-10231
ΚΥΛΙΝΔΡΟΣ GB ΑΠΛΟΣ N2200 3 ΚΛΕΙΔΙΑ N90 ΧΡΥΣΟΣ	15-1024









ΠΕΡΙΓΡΑΦΗ	ΚΩΔΙΚΟΣ
ΚΥΛΙΝΔΡΟΣ GB ΒΟΥΛΕΣ N2300 5 ΚΛΕΙΔΙΑ N60 ΝΙΚΕΛ	15-108
ΚΥΛΙΝΔΡΟΣ GB ΒΟΥΛΕΣ N2300 5 ΚΛΕΙΔΙΑ N70 ΝΙΚΕΛ	15-104
ΚΥΛΙΝΔΡΟΣ GB ΒΟΥΛΕΣ N2300 5 ΚΛΕΙΔΙΑ N75 ΝΙΚΕΛ	15-118
ΚΥΛΙΝΔΡΟΣ GB ΒΟΥΛΕΣ N2300 5 ΚΛΕΙΔΙΑ N80 ΝΙΚΕΛ	15-106
ΚΥΛΙΝΔΡΟΣ GB ΒΟΥΛΕΣ N2300 5 ΚΛΕΙΔΙΑ N90 ΝΙΚΕΛ	15-1140
ΚΥΛΙΝΔΡΟΣ GB ΒΟΥΛΕΣ N2300 5 ΚΛΕΙΔΙΑ N100 ΝΙΚΕΛ	15-1160
ΚΥΛΙΝΔΡΟΣ GB ΒΟΥΛΕΣ N2300 5 ΚΛΕΙΔΙΑ N60 ΧΡΥΣΟΣ	15-107
ΚΥΛΙΝΔΡΟΣ GB ΒΟΥΛΕΣ N2300 5 ΚΛΕΙΔΙΑ N70 ΧΡΥΣΟΣ	15-103
ΚΥΛΙΝΔΡΟΣ GB ΒΟΥΛΕΣ N2300 5 ΚΛΕΙΔΙΑ N75 ΧΡΥΣΟΣ	15-117
ΚΥΛΙΝΔΡΟΣ GB ΒΟΥΛΕΣ N2300 5 ΚΛΕΙΔΙΑ N80 ΧΡΥΣΟΣ	15-105
ΚΥΛΙΝΔΡΟΣ GB ΒΟΥΛΕΣ N2300 5 ΚΛΕΙΔΙΑ N90 ΧΡΥΣΟΣ	15-113
ΚΥΛΙΝΔΡΟΣ GB ΒΟΥΛΕΣ N2300 5 ΚΛΕΙΔΙΑ N100 ΧΡΥΣΟΣ	15-115

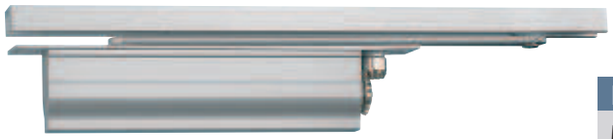

HÄFELE

ΠΕΡΙΓΡΑΦΗ	ΚΩΔΙΚΟΣ
ΜΗΧΑΝΙΣΜΟΣ ΕΠΑΝΑΦΟΡΑΣ ΠΥΡΑΝΤΟΧΟΣ HAFELE DCL-33 ΧΩΝΕΥΤΟΣ ΔΥΝΑΜΗ: 2-4, 115° ΑΝΟΙΓΜΑ ΓΙΑ ΠΟΡΤΑ ΕΩΣ 1100mm	49-009

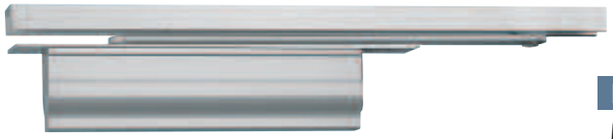

HÄFELE

ΠΕΡΙΓΡΑΦΗ	ΚΩΔΙΚΟΣ
ΜΗΧΑΝΙΣΜΟΣ ΕΠΑΝΑΦΟΡΑΣ ΠΥΡΑΝΤΟΧΟΣ HAFELE DCL-34 ΧΩΝΕΥΤΟΣ ΔΥΝΑΜΗ: 3, 120° ΑΝΟΙΓΜΑ ΓΙΑ ΠΟΡΤΑ ΕΩΣ 950mm	49-010
ΜΗΧΑΝΙΣΜΟΣ ΕΠΑΝΑΦΟΡΑΣ ΠΥΡΑΝΤΟΧΟΣ HAFELE DCL-34 HOLD OPEN ΧΩΝΕΥΤΟΣ ΔΥΝΑΜΗ: 3, 120° ΑΝΟΙΓΜΑ ΓΙΑ ΠΟΡΤΑ ΕΩΣ 950mm	49-012



ARRONE
The complete range.

ΠΕΡΙΓΡΑΦΗ	ΚΩΔΙΚΟΣ
ΜΗΧΑΝΙΣΜΟΣ ΕΠΑΝΑΦΟΡΑΣ ΠΥΡΑΝΤΟΧΟΣ ARRONE AR6800 80kg	49-011



NEW PRODUCT

ΠΕΡΙΓΡΑΦΗ	ΚΩΔΙΚΟΣ
ΜΗΧΑΝΙΣΜΟΣ ΕΠΑΝΑΦΟΡΑΣ ΠΟΡΤΑΣ N300 YALE ΑΣΗΜΙ ΔΥΝΑΜΗ: 2-4, ΜΑΧ ΠΛΑΤΟΣ: 1100 ΜΑΧ ΒΑΡΟΣ: 80kg, ΡΥΘΜΙΖΟΜΕΝΗ ΔΥΝΑΜΗ ΣΩΜΑ ΧΥΤΟ ΑΛΟΥΜΙΝΙΟ UL 100.000 ΚΥΚΛΟΙ ΠΡΟΣΑΡΜΟΣΙΜΗ ΤΑΧΥΤΗΤΑ ΚΛΕΙΣΙΜΑΤΟΣ	49-008
ΜΗΧΑΝΙΣΜΟΣ ΕΠΑΝΑΦΟΡΑΣ ΠΟΡΤΑΣ N300 YALE ΑΣΗΜΙ ΔΥΝΑΜΗ: 2-4, ΜΑΧ ΠΛΑΤΟΣ: 1100 ΜΑΧ ΒΑΡΟΣ: 80kg, ΡΥΘΜΙΖΟΜΕΝΗ ΔΥΝΑΜΗ ΣΩΜΑ ΧΥΤΟ ΑΛΟΥΜΙΝΙΟ UL 100.000 ΚΥΚΛΟΙ ΠΡΟΣΑΡΜΟΣΙΜΗ ΤΑΧΥΤΗΤΑ ΚΛΕΙΣΙΜΑΤΟΣ ΜΕ HOLD OPEN	49-015



ΠΕΡΙΓΡΑΦΗ	ΚΩΔΙΚΟΣ
ΜΗΧΑΝΙΣΜΟΣ ΕΠΑΝΑΦΟΡΑΣ ΠΥΡΑΝΤΟΧΟΣ D30, 40-65kg, ΦΑΡΔΟΣ ΠΟΡΤΑΣ ΕΩΣ 950mm ΔΥΝΑΜΗ: 2-4, 150° ΑΝΟΙΓΜΑ ΧΩΝΕΥΤΟΣ	49-018
ΜΗΧΑΝΙΣΜΟΣ ΕΠΑΝΑΦΟΡΑΣ ΠΥΡΑΝΤΟΧΟΣ D30 ΜΕ HOLD OPEN 40-65kg, ΦΑΡΔΟΣ ΠΟΡΤΑΣ ΕΩΣ 950mm ΔΥΝΑΜΗ: 2-4, 150° ΑΝΟΙΓΜΑ ΧΩΝΕΥΤΟΣ	49-019



DORRENHAUS

ΠΕΡΙΓΡΑΦΗ	ΚΩΔΙΚΟΣ
ΜΗΧΑΝΙΣΜΟΣ ΕΠΑΝΑΦΟΡΑΣ ΠΥΡΑΝΤΟΧΟΣ D603, 65kg, ΦΑΡΔΟΣ ΠΟΡΤΑΣ 950mm ΔΥΝΑΜΗ: 2-4, 180° ΑΝΟΙΓΜΑ	49-016



DORRENHAUS

ΠΕΡΙΓΡΑΦΗ	ΚΩΔΙΚΟΣ
ΜΗΧΑΝΙΣΜΟΣ ΕΠΑΝΑΦΟΡΑΣ ΠΥΡΑΝΤΟΧΟΣ ΜΕ HOLD OPEN D903, 40-65kg, ΦΑΡΔΟΣ ΠΟΡΤΑΣ 950mm ΔΥΝΑΜΗ: 2-4, 180° ΑΝΟΙΓΜΑ	49-017



ΠΕΡΙΓΡΑΦΗ	ΚΩΔΙΚΟΣ
ΣΤΟΠΕΡ ΠΟΡΤΑΣ 8026 ΜΕ ΛΑΣΤΙΧΟ ΝΙΚΕΛ ΜΑΤ	36-01240



ΠΕΡΙΓΡΑΦΗ	ΚΩΔΙΚΟΣ
ΣΤΟΠΕΡ ΠΟΡΤΑΣ 5025 ΝΙΚΕΛ	36-0121



ΠΕΡΙΓΡΑΦΗ	ΚΩΔΙΚΟΣ
ΣΤΟΠΕΡ ΠΟΡΤΑΣ ΜΕ ΜΑΓΝΗΤΗ 5052 ΝΙΚΕΛ ΜΑΤ	36-0122



ΠΕΡΙΓΡΑΦΗ	ΚΩΔΙΚΟΣ
ΣΤΟΠΕΡ ΠΟΡΤΑΣ ΜΕ ΜΑΓΝΗΤΗ 5035 ΝΙΚΕΛ ΜΑΤ	36-01230
ΣΤΟΠΕΡ ΠΟΡΤΑΣ ΜΕ ΜΑΓΝΗΤΗ 5035 ΧΡΥΣΟ	36-0123



ΠΕΡΙΓΡΑΦΗ	ΚΩΔΙΚΟΣ
ΣΤΟΠΕΡ ΠΟΡΤΑΣ 140χ25mm ΝΙΚΕΛ ΜΑΤ Ν.8071	36-0070
ΣΤΟΠΕΡ ΠΟΡΤΑΣ 100χ25mm ΝΙΚΕΛ ΜΑΤ Ν.8072	36-0071



ΠΕΡΙΓΡΑΦΗ	ΚΩΔΙΚΟΣ
ΣΤΟΠΕΡ ΠΟΡΤΑΣ ΜΕ ΜΑΓΝΗΤΗ MC-01 ΚΑΦΕ - ΛΕΥΚΟ	07-089



ΠΕΡΙΓΡΑΦΗ	ΚΩΔΙΚΟΣ
ΑΕΡΟΦΡΑΧΤΗΣ ΧΩΝΕΥΤΟΣ 12χ20χ730 TREND	20-0081
ΑΕΡΟΦΡΑΧΤΗΣ ΧΩΝΕΥΤΟΣ 12χ20χ830 TREND	20-0091
ΑΕΡΟΦΡΑΧΤΗΣ ΧΩΝΕΥΤΟΣ 12χ20χ930 TREND	20-0101
ΑΕΡΟΦΡΑΧΤΗΣ ΧΩΝΕΥΤΟΣ 12χ20χ1030 TREND	20-0111
ΑΕΡΟΦΡΑΧΤΗΣ ΧΩΝΕΥΤΟΣ 12χ20χ1130 TREND	20-0112



ΠΕΡΙΓΡΑΦΗ	ΚΩΔΙΚΟΣ
ΑΕΡΟΦΡΑΧΤΗΣ ΑΝΤΙΘΟΡΥΒΙΚΟΣ (46db) 16,6χ18χ730 ALU PLUS	20-008
ΑΕΡΟΦΡΑΧΤΗΣ ΑΝΤΙΘΟΡΥΒΙΚΟΣ (46db) 16,6χ18χ830 ALU PLUS	20-0080
ΑΕΡΟΦΡΑΧΤΗΣ ΑΝΤΙΘΟΡΥΒΙΚΟΣ (46db) 16,6χ18χ930 ALU PLUS	20-00800
ΑΕΡΟΦΡΑΧΤΗΣ ΑΝΤΙΘΟΡΥΒΙΚΟΣ (46db) 16,6χ18χ1030 ALU PLUS	20-00801



ΠΕΡΙΓΡΑΦΗ	ΚΩΔΙΚΟΣ
ΑΕΡΟΦΡΑΧΤΗΣ ΠΥΡΑΝΤΟΧΟΣ (60 ΛΕΠΤΑ) 15χ28χ830 DROP 20	20-005
ΑΕΡΟΦΡΑΧΤΗΣ ΠΥΡΑΝΤΟΧΟΣ (60 ΛΕΠΤΑ) 15χ28χ930 DROP 20	20-006
ΑΕΡΟΦΡΑΧΤΗΣ ΠΥΡΑΝΤΟΧΟΣ (60 ΛΕΠΤΑ) 15χ28χ1030 DROP 20	20-007
ΑΕΡΟΦΡΑΧΤΗΣ ΠΥΡΑΝΤΟΧΟΣ (60 ΛΕΠΤΑ) 15χ28χ1130 DROP 20	20-00700
ΑΕΡΟΦΡΑΧΤΗΣ ΠΥΡΑΝΤΟΧΟΣ (60 ΛΕΠΤΑ) 15χ28χ1230 DROP 20	20-00701



ΠΕΡΙΓΡΑΦΗ	ΚΩΔΙΚΟΣ
ΑΕΡΟΦΡΑΧΤΗΣ ΠΛΑΣΤΙΚΟΣ ΜΕ ΣΚΛΗΡΗ ΤΡΙΧΑ 1m ΔΙΑΦΑΝΟΣ	20-000
ΑΕΡΟΦΡΑΧΤΗΣ ΠΛΑΣΤΙΚΟΣ ΜΕ ΣΚΛΗΡΗ ΤΡΙΧΑ 1m ΛΕΥΚΟΣ	20-002
ΑΕΡΟΦΡΑΧΤΗΣ ΠΛΑΣΤΙΚΟΣ ΜΕ ΣΚΛΗΡΗ ΤΡΙΧΑ 1m ΚΑΦΕ	20-003



ΠΕΡΙΓΡΑΦΗ	ΚΩΔΙΚΟΣ
ΑΕΡΟΦΡΑΧΤΗΣ ΠΛΑΣΤΙΚΟΣ ΜΕ ΛΑΣΤΙΧΟ 1m ΔΙΑΦΑΝΟΣ	20-001
ΑΕΡΟΦΡΑΧΤΗΣ ΠΛΑΣΤΙΚΟΣ ΜΕ ΛΑΣΤΙΧΟ 1m ΛΕΥΚΟΣ	20-004
ΑΕΡΟΦΡΑΧΤΗΣ ΠΛΑΣΤΙΚΟΣ ΜΕ ΛΑΣΤΙΧΟ 1m ΚΑΦΕ	20-0040

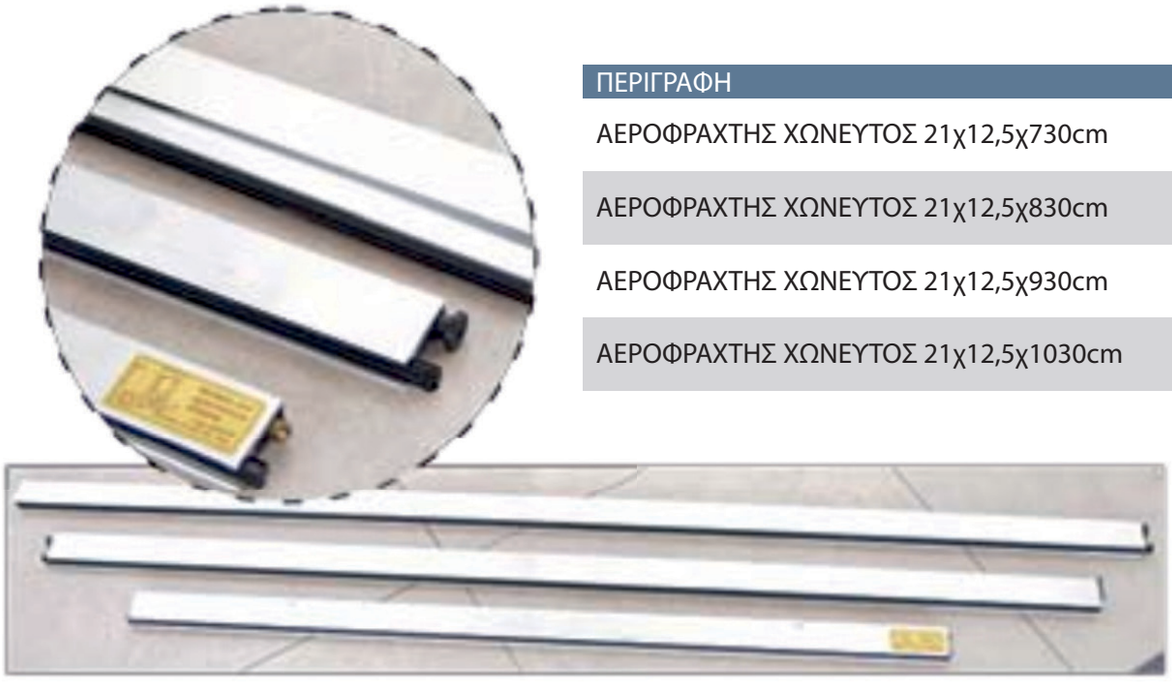

ΠΕΡΙΓΡΑΦΗ	ΚΩΔΙΚΟΣ
ΑΕΡΟΦΡΑΧΤΗΣ ΧΩΝΕΥΤΟΣ 21χ12,5χ730cm	20-020
ΑΕΡΟΦΡΑΧΤΗΣ ΧΩΝΕΥΤΟΣ 21χ12,5χ830cm	20-021
ΑΕΡΟΦΡΑΧΤΗΣ ΧΩΝΕΥΤΟΣ 21χ12,5χ930cm	20-022
ΑΕΡΟΦΡΑΧΤΗΣ ΧΩΝΕΥΤΟΣ 21χ12,5χ1030cm	20-023



ΠΕΡΙΓΡΑΦΗ	ΚΩΔΙΚΟΣ
ΑΕΡΟΦΡΑΧΤΗΣ ΑΥΤΟΚΟΛΛΗΤΟΣ ΛΕΥΚΟΣ / ΚΑΦΕ	20-010



ΠΕΡΙΓΡΑΦΗ	ΚΩΔΙΚΟΣ
ΑΕΡΟΦΡΑΧΤΗΣ ΠΟΡΤΑΣ Φ30 1m TWIN FLEX ΣΕ ΚΑΦΕ, ΜΑΥΡΟ, ΛΕΥΚΟ, ΜΠΕΖ ΚΑΙ ΓΚΡΙ	20-009

•Συρόμενη πόρτα MAGIC 2 με
κρυφό οδηγό και διπλά φρένα
•Για ξύλινη και γυάλινη πόρτα
•Για άνοιγμα απο 650mm έως
1100mm και 1100mm έως 1800mm
•Έως 80kg

ΠΕΡΙΓΡΑΦΗ	ΚΩΔΙΚΟΣ
ΚΙΤ ΣΥΡΟΜΕΝΗΣ ΠΟΡΤΑΣ MAGIC 2	14-233

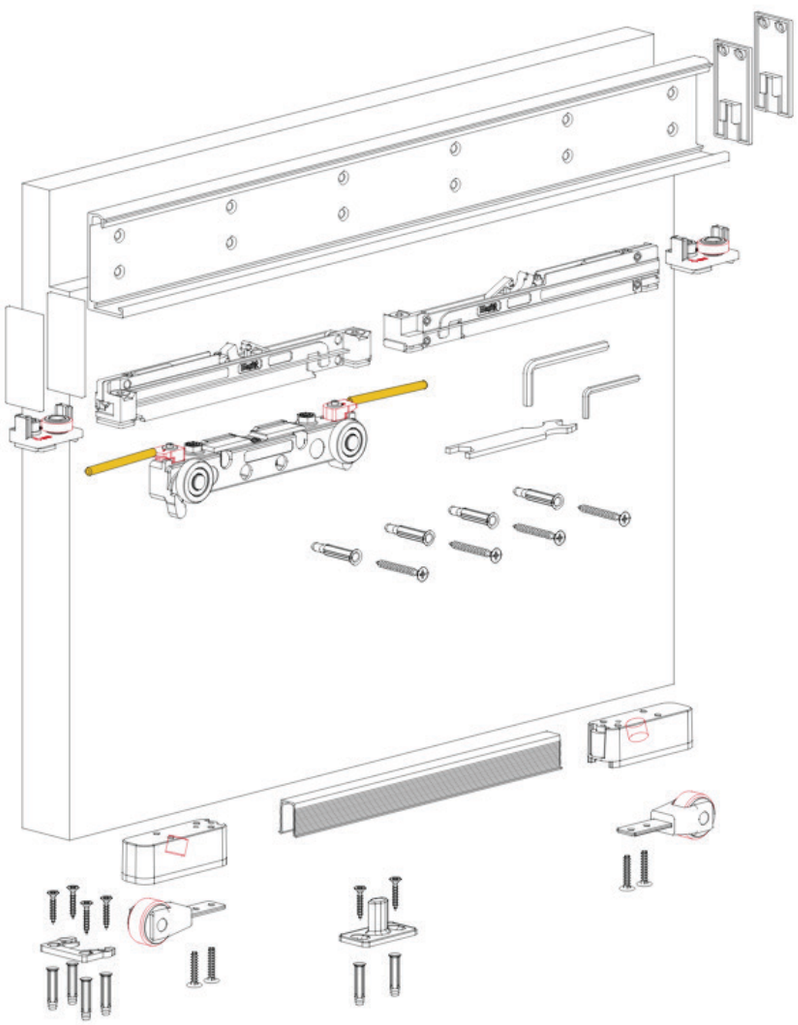

- Μέγιστο βάρος πόρτας 80kg
- Πάχος πόρτας 12mm-18mm

No1470



No1450



No705



ΠΕΡΙΓΡΑΦΗ	ΚΩΔΙΚΟΣ
ΚΙΤ ΓΙΑ ΣΥΡΟΜΕΝΗ ΠΟΡΤΑ DIVA ΜΕ ΦΡΕΝΟ 12mm	14-00618
ΟΔΗΓΟΣ ΓΙΑ ΣΥΡΟΜΕΝΗ ΠΟΡΤΑ DIVA ΜΕ ΦΡΕΝΟ 1470/A	14-00619
ΚΑΠΑΚΙ ΓΙΑ ΣΥΡΟΜΕΝΗ ΠΟΡΤΑ DIVA	14-00617

1478/80Y/12A

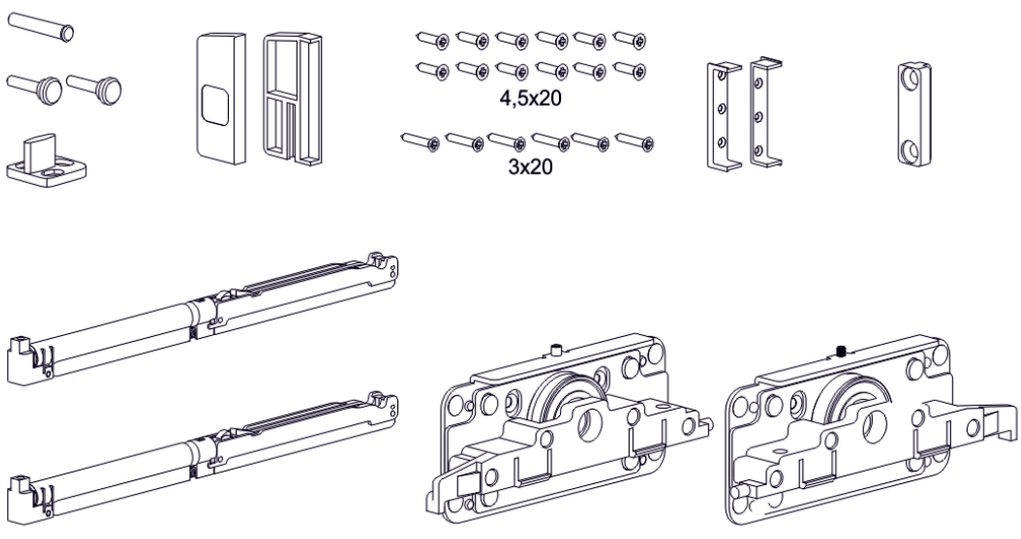

- Μέγιστο βάρος πόρτας 80kg
- Μέγιστο πάχος 31mm
- Κατόπιν παραγγελίας

terno scorrevoli
MADE IN ITALY

No1470



No1450



1478/1349/80YA

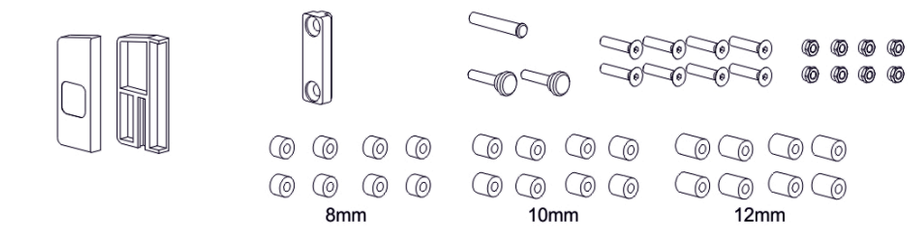

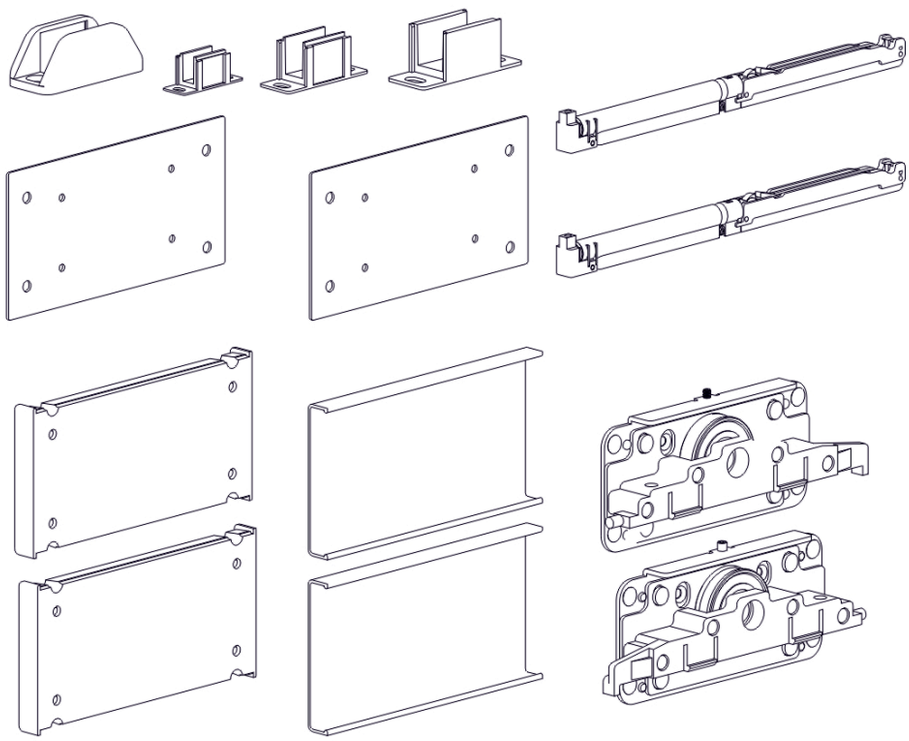

•Μέγιστοβάροςπόρτας80kg

ΠΕΡΙΓΡΑΦΗ	ΚΩΔΙΚΟΣ
ΚΙΤ ΓΙΑ ΣΥΡΟΜΕΝΗ ΞΥΛΙΝΗ ΠΟΡΤΑ DIVA 8mm 1342/1346/8/A	14-00614
ΚΙΤ ΓΙΑ ΣΥΡΟΜΕΝΗ ΞΥΛΙΝΗ ΠΟΡΤΑ DIVA 12mm 1342/1347/12/A	14-00615
ΚΙΤ ΓΙΑ ΣΥΡΟΜΕΝΗ ΓΥΑΛΙΝΗ ΠΟΡΤΑ DIVA 8mm ΝΙΚΕΛ ΜΑΤ 1368/1399/A	14-00616
ΟΔΗΓΟΣ ΣΥΡΟΜΕΝΗΣ ΠΟΡΤΑΣ DIVA ΑΝΟΔΙΩΜΕΝΟΣ 8mm	14-00611
ΟΔΗΓΟΣ ΣΥΡΟΜΕΝΗΣ ΠΟΡΤΑΣ DIVA ΑΝΟΔΙΩΜΕΝΟΣ 12mm	14-00612
ΚΑΛΥΜΜΑ ΓΙΑ ΟΔΗΓΟ ΣΥΡΟΜΕΝΗΣ ΠΟΡΤΑΣ DIVA 8mm ΚΑΙ 12mm	14-00613

ART. 1342/1346/8/A

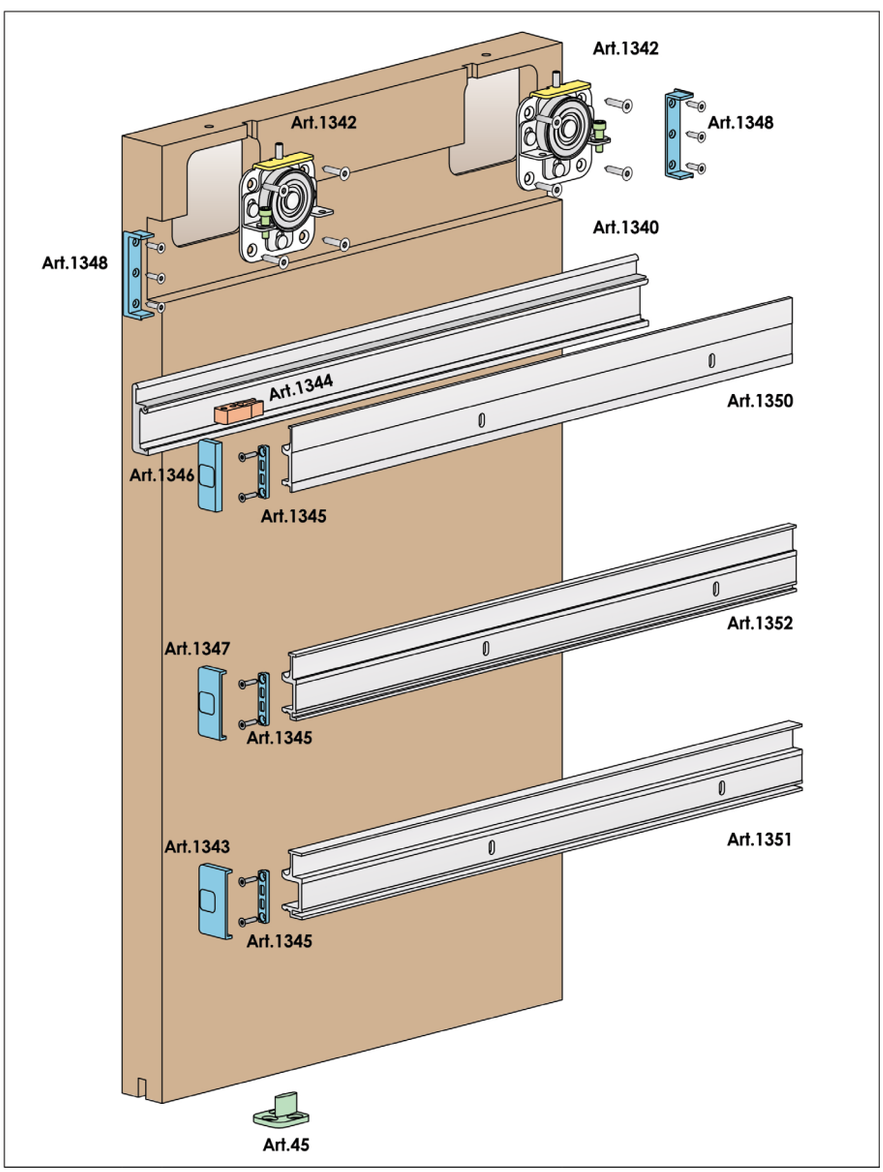

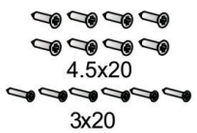


Art.1337


Art.1333

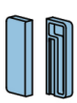
Art.1346

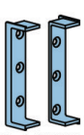
Art.1369


Art.45


Art.1345


Art.1344

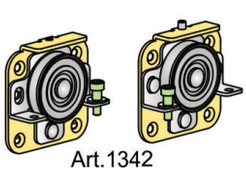
Art.1342

- Μέγιστο βάρος πόρτας 80kg
- Πλάτος πόρτας 65cm-120cm
- Μέγιστο πάχος 45mm

No2430 No2410 No2420 No2400

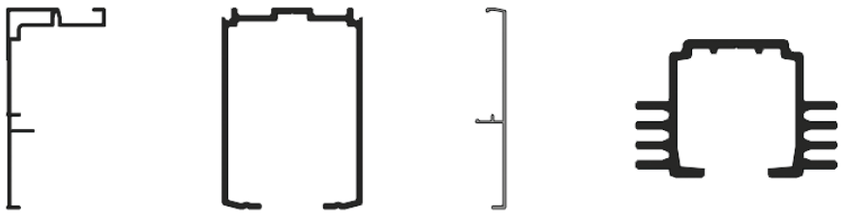

ΠΕΡΙΓΡΑΦΗ	ΚΩΔΙΚΟΣ
ΜΗΧΑΝΙΣΜΟΣ ΣΥΡΟΜΕΝΗΣ ΠΟΡΤΑΣ SELFIE 2402/2404	14-018
ΟΔΗΓΟΣ ΕΞΩΤΕΡΙΚΟΣ ΓΙΑ SELFIE 2m 2410/A/2000	14-019
ΟΔΗΓΟΣ ΕΣΩΤΕΡΙΚΟΣ ΓΙΑ SELFIE 2m 2400/A/2000	14-020
ΚΑΠΑΚΙΑ ΓΙΑ ΟΔΗΓΟΥΣ SELFIE 2m 2420/AS/2	14-021

2402/2404

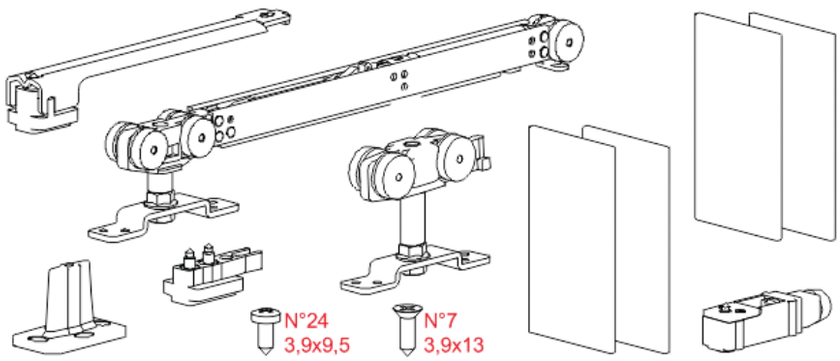

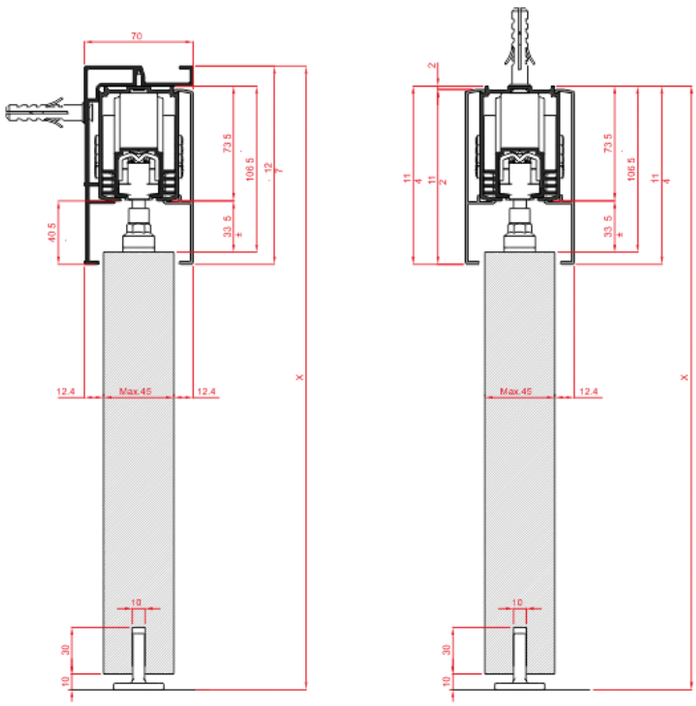

Αξεσουάρ Πόρτας

No2670/G

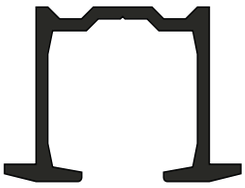

No1133-1137

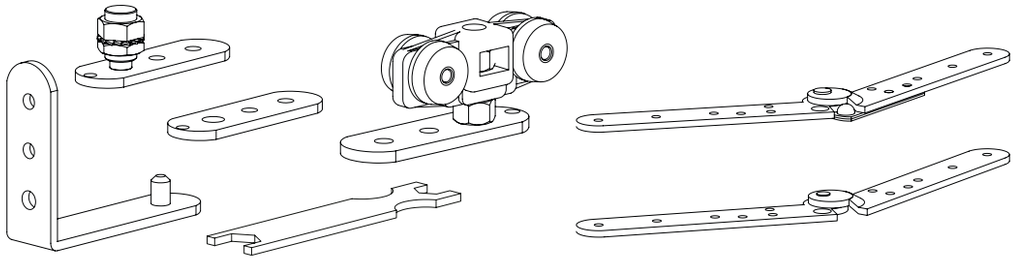

•Μέγιστοβάροςπόρτας30kg

ΠΕΡΙΓΡΑΦΗ	ΚΩΔΙΚΟΣ
ΜΗΧΑΝΙΣΜΟΣ 1133-1137	14-051
ΟΔΗΓΟΣ No 2670/G	14-05400

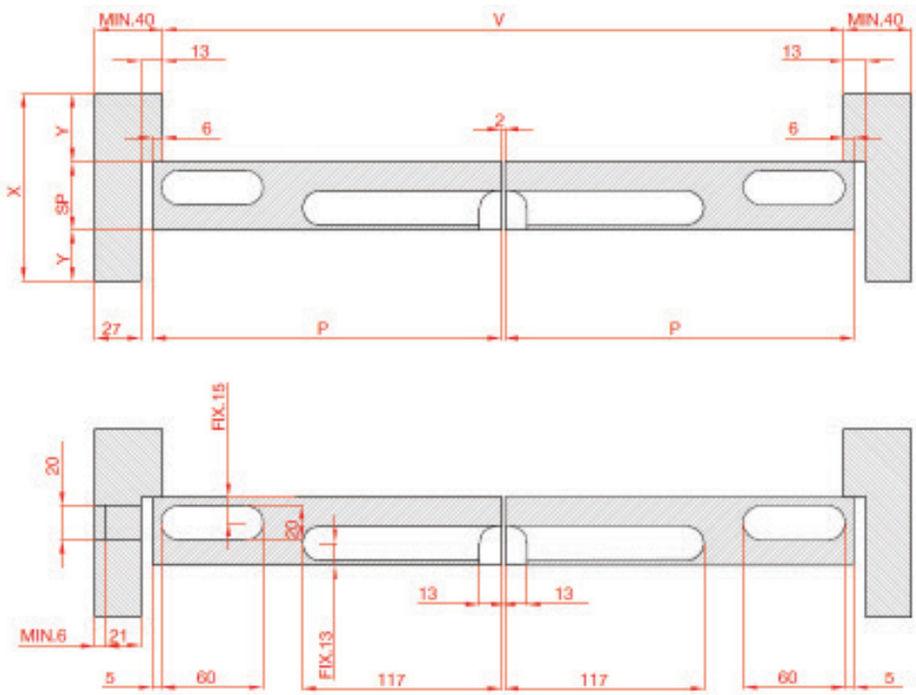

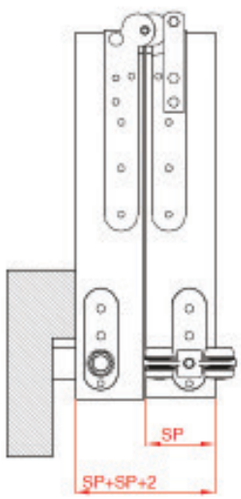

P=(V/2)+5
Y=(X-SP)/2
SP=MIN.28
V=MIN.400

Αποκλειστικά στην Κουλικίδης Α.Ε.

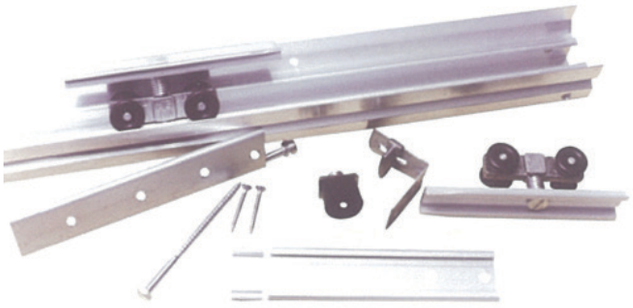

ΠΕΡΙΓΡΑΦΗ	ΚΩΔΙΚΟΣ
ΟΔΗΓΟΣ ΚΑΙ ΕΞΑΡΤΗΜΑΤΑ ΑΛΟΥΜΙΝΙΟΥ ΣΥΡΟΜΕΝΗΣ ΠΟΡΤΑΣ, ΜΟΝΟΦΥΛΛΟ ΧΩΝΕΥΤΟ ΚΑΙ ΜΟΝΟΦΥΛΛΟ ΕΞΩΤΕΡΙΚΟ ΣΕ ΔΙΑΣΤΑΣΕΙΣ: 70-80-90-100-110-120-130-140-150-160-180-200	35-001 ΕΩΣ 35-012
ΟΔΗΓΟΣ ΚΑΙ ΕΞΑΡΤΗΜΑΤΑ ΑΝΟΔΙΩΜΕΝΟΣ ΣΥΡΟΜΕΝΗΣ ΠΟΡΤΑΣ, ΜΟΝΟΦΥΛΛΟ ΧΩΝΕΥΤΟ ΚΑΙ ΜΟΝΟΦΥΛΛΟ ΕΞΩΤΕΡΙΚΟ ΣΕ ΔΙΑΣΤΑΣΕΙΣ: 70-80-90-100-110-120-130-140-150-160-180-200	35-101 ΕΩΣ 35-1120
ΕΞΑΡΤΗΜΑΤΑ ΣΥΡΟΜΕΝΗΣ ΕΣΩΤΕΡΙΚΗΣ ΚΑΙ ΕΞΩΤΕΡΙΚΗΣ ΠΟΡΤΑΣ	35-013



ΠΕΡΙΓΡΑΦΗ	ΚΩΔΙΚΟΣ
ΝΤΙΖΑ ΓΙΑ ΜΟΝΟΦΥΛΛΟ ΧΩΝΕΥΤΟ ΣΥΡΟΜΕΝΗΣ ΠΟΡΤΑΣ	35-014 ΕΩΣ 35-0143



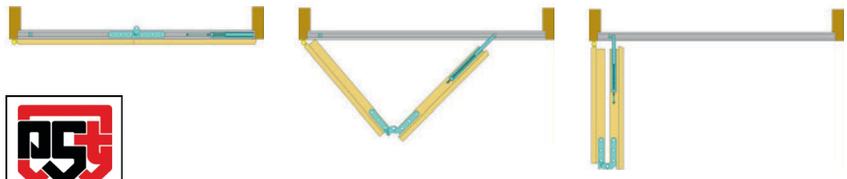

ΠΕΡΙΓΡΑΦΗ	ΚΩΔΙΚΟΣ
ΜΗΧΑΝΙΣΜΟΣ ΣΠΑΣΤΗΣ ΚΑΜΑΡΟΠΟΡΤΑΣ ΜΕ ΦΡΕΝΟ ΡΕΤΤΙΤΙ	14-0510



ΠΕΡΙΓΡΑΦΗ	ΚΩΔΙΚΟΣ
ΓΡΥΛΛΟΣ ΧΩΝΕΥΤΟΣ ΙΡΙΔΙΟ GEVY	33-083



ΠΕΡΙΓΡΑΦΗ	ΚΩΔΙΚΟΣ
ΓΡΥΛΛΑΚΙ ΧΩΝΕΥΤΟ ΣΙΔΕΡΕΝΙΟ	33-0871



ΠΕΡΙΓΡΑΦΗ	ΚΩΔΙΚΟΣ
ΚΑΡΟΥΛΑΚΙ ΚΙΤΡΙΝΟ	33-078
ΚΑΡΟΥΛΑΚΙ ΙΡΙΔΙΟ	33-0780

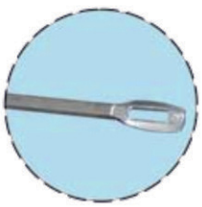

ΠΕΡΙΓΡΑΦΗ	ΚΩΔΙΚΟΣ
ΓΡΥΛΛΟΒΕΡΓΑ 1,50m	33-017
ΓΡΥΛΛΟΒΕΡΓΑ 2,20m	33-018

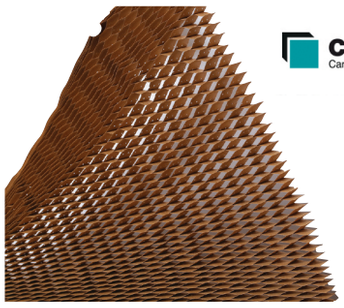

CARTOFLEX GMBH
Cartonagen - Verpackungen - Displays

ΠΕΡΙΓΡΑΦΗ	ΚΩΔΙΚΟΣ
ΚΥΨΕΛΗ ΥΨΗΛΗΣ ΠΟΙΟΤΗΤΑΣ CARTOFLEX No 28-30-31-32-33-34-35-36-37-40-50-90 (ΔΙΑΤΙΘΕΤΑΙ ΚΑΙ ΣΕ ΣΥΝΕΧΟΜΕΝΗ ΜΟΡΦΗ)	40-001 ΕΩΣ 40-010





ΠΕΡΙΓΡΑΦΗ	ΚΩΔΙΚΟΣ
ANTI-PANIC ΒΑΣΙΚΟΣ ΜΗΧΑΝΙΣΜΟΣ ΜΑΥΡΟΣ	71-000
ANTI-PANIC ΜΠΑΡΑ 1200mm ΑΣΗΜΙ	71-001
ANTI-PANIC ΧΕΡΟΥΛΙ ΚΑΙ ΚΥΛΙΝΔΡΟΣ ΜΑΥΡΟ	71-004



SECUREMME

ΠΕΡΙΓΡΑΦΗ	ΚΩΔΙΚΟΣ
ΜΑΤΙΑ 60/110 ΝΙΚΕΛ ΜΑΤ Φ16 SECUREMME	36-0020
ΜΑΤΙΑ 60/110 ΜΑΥΡΑ Φ16 SECUREMME	36-021



amig

ΠΕΡΙΓΡΑΦΗ	ΚΩΔΙΚΟΣ
ΜΑΤΙΑ AMIG ΙΣΠΑΝΙΑΣ ΝΙΚΕΛ ΜΑΤ Φ14/35-60	22-0190
ΜΑΤΙΑ AMIG ΙΣΠΑΝΙΑΣ ΧΡΥΣΑ Φ14/35-60	22-019
ΜΑΤΙΑ AMIG ΙΣΠΑΝΙΑΣ ΜΑΥΡΑ Φ14/35-60	22-014



ΠΕΡΙΓΡΑΦΗ	ΚΩΔΙΚΟΣ
ΑΣΦΑΛΕΙΑ ΑΛΥΣΙΔΑΣ ΠΛΑΚΕ 5039	33-0890



ΠΕΡΙΓΡΑΦΗ	ΚΩΔΙΚΟΣ
ΑΣΦΑΛΕΙΑ ΕΞΩΘΥΡΩΝ 5017 ΝΙΚΕΛ ΜΑΤ ΚΟΥΜΠΩΤΗ	33-0891

Πόμολα Πόρτας | Λαβές Εξωθυρών



Πόμολα



ΠΕΡΙΓΡΑΦΗ	ΚΩΔΙΚΟΣ
ΠΟΜΟΛΟ ΠΛΑΚΑ Α42 ΚΑΜΑΡΟΠΟΡΤΑΣ Κ90 ΝΙΚΕΛ ΜΑΤ	03-912
ΠΟΜΟΛΟ ΠΛΑΚΑ Α42 ΚΑΜΑΡΟΠΟΡΤΑΣ Κ90 ΧΡΥΣΟ ΜΑΤ	03-913
ΠΟΜΟΛΟ ΠΛΑΚΑ Α42 ΚΑΜΑΡΟΠΟΡΤΑΣ Κ90 ΑΝΤΙΚΕ	03-934
ΠΟΜΟΛΟ ΠΛΑΚΑ Α42 ΚΑΜΑΡΟΠΟΡΤΑΣ Κ90 ΜΑΥΡΟ ΜΑΤ	03-9130
ΠΟΜΟΛΟ ΠΛΑΚΑ Α42 ΚΑΜΑΡΟΠΟΡΤΑΣ Κ75 ΝΙΚΕΛ ΜΑΤ	03-914
ΠΟΜΟΛΟ ΠΛΑΚΑ Α42 ΚΑΜΑΡΟΠΟΡΤΑΣ Κ75 ΧΡΥΣΟ ΜΑΤ	03-915
ΠΟΜΟΛΟ ΠΛΑΚΑ Α42 ΚΑΜΑΡΟΠΟΡΤΑΣ Κ75 ΑΝΤΙΚΕ	03-935
ΠΟΜΟΛΟ ΠΛΑΚΑ Α42 ΚΑΜΑΡΟΠΟΡΤΑΣ Κ75 ΜΑΥΡΟ ΜΑΤ	03-9150
ΠΟΜΟΛΟ ΡΟΖΕΤΑ Α42 ΚΑΜΑΡΟΠΟΡΤΑΣ ΝΙΚΕΛ ΜΑΤ	03-920
ΠΟΜΟΛΟ ΡΟΖΕΤΑ Α42 ΚΑΜΑΡΟΠΟΡΤΑΣ ΧΡΥΣΟ ΜΑΤ	03-921
ΠΟΜΟΛΟ ΡΟΖΕΤΑ Α42 ΚΑΜΑΡΟΠΟΡΤΑΣ ΑΝΤΙΚΕ	03-938
ΠΟΜΟΛΟ ΡΟΖΕΤΑ Α42 ΚΑΜΑΡΟΠΟΡΤΑΣ ΜΑΥΡΟ ΜΑΤ	03-9210
ΠΟΜΟΛΟ ΠΛΑΚΑ Α42 FIX Κ85 ΝΙΚΕΛ ΜΑΤ ΔΕΞΙ/ΑΡΙΣΤΕΡΟ	03-916/03-918
ΠΟΜΟΛΟ ΠΛΑΚΑ Α42 FIX Κ85 ΧΡΥΣΟ ΜΑΤ ΔΕΞΙ/ΑΡΙΣΤΕΡΟ	03-917/03-919
ΠΟΜΟΛΟ ΠΛΑΚΑ Α42 FIX Κ85 ΑΝΤΙΚΕ ΔΕΞΙ/ΑΡΙΣΤΕΡΟ	03-936/03-937
ΠΟΜΟΛΟ ΠΛΑΚΑ Α42 FIX Κ85 ΜΑΥΡΟ ΜΑΤ ΔΕΞΙ/ΑΡΙΣΤΕΡΟ	03-9151/03-9152
ΠΟΜΟΛΟ ΡΟΖΕΤΑ Α42 FIX ΝΙΚΕΛ ΜΑΤ ΔΕΞΙ/ΑΡΙΣΤΕΡΟ	03-922/03-923
ΠΟΜΟΛΟ ΡΟΖΕΤΑ Α42 FIX ΧΡΥΣΟ ΜΑΤ ΔΕΞΙ/ΑΡΙΣΤΕΡΟ	03-924/03-925
ΠΟΜΟΛΟ ΡΟΖΕΤΑ Α42 FIX ΑΝΤΙΚΕ ΔΕΞΙ/ΑΡΙΣΤΕΡΟ	03-939/03-940
ΠΟΜΟΛΟ ΡΟΖΕΤΑ Α42 FIX ΜΑΥΡΟ ΜΑΤ ΔΕΞΙ/ΑΡΙΣΤΕΡΟ	03-9250/03-9251



ΠΕΡΙΓΡΑΦΗ	ΚΩΔΙΚΟΣ
ΠΟΜΟΛΟ ΠΛΑΚΑ 215 ΚΑΜΑΡΟΠΟΡΤΑΣ K90 ΝΙΚΕΛ ΜΑΤ	03-901
ΠΟΜΟΛΟ ΠΛΑΚΑ 215 ΚΑΜΑΡΟΠΟΡΤΑΣ K90 ΧΡΥΣΟ ΜΑΤ	03-900
ΠΟΜΟΛΟ ΠΛΑΚΑ 215 ΚΑΜΑΡΟΠΟΡΤΑΣ K75 ΝΙΚΕΛ ΜΑΤ	03-903
ΠΟΜΟΛΟ ΠΛΑΚΑ 215 ΚΑΜΑΡΟΠΟΡΤΑΣ K75 ΧΡΥΣΟ ΜΑΤ	03-902
ΠΟΜΟΛΟ ΡΟΖΕΤΑ 215 ΚΑΜΑΡΟΠΟΡΤΑΣ ΝΙΚΕΛ ΜΑΤ	03-907
ΠΟΜΟΛΟ ΡΟΖΕΤΑ 215 ΚΑΜΑΡΟΠΟΡΤΑΣ ΧΡΥΣΟ ΜΑΤ	03-906
ΠΟΜΟΛΟ ΠΛΑΚΑ 215 FIX K85 ΝΙΚΕΛ ΜΑΤ ΔΕΞΙ/ΑΡΙΣΤΕΡΟ	03-9050/03-905
ΠΟΜΟΛΟ ΠΛΑΚΑ 215 FIX K85 ΧΡΥΣΟ ΜΑΤ ΔΕΞΙ/ΑΡΙΣΤΕΡΟ	03-9040/03-904
ΠΟΜΟΛΟ ΡΟΖΕΤΑ 215 FIX ΝΙΚΕΛ ΜΑΤ ΔΕΞΙ/ΑΡΙΣΤΕΡΟ	03-9090/03-909
ΠΟΜΟΛΟ ΡΟΖΕΤΑ 215 FIX ΧΡΥΣΟ ΜΑΤ ΔΕΞΙ/ΑΡΙΣΤΕΡΟ	03-9080/03-908



ΠΕΡΙΓΡΑΦΗ	ΚΩΔΙΚΟΣ
ΠΟΜΟΛΟ ΠΛΑΚΑ Z ΚΑΜΑΡΟΠΟΡΤΑΣ K90 ΝΙΚΕΛ ΜΑΤ/ΧΡΩΜΙΟ	03-927
ΠΟΜΟΛΟ ΠΛΑΚΑ Z ΚΑΜΑΡΟΠΟΡΤΑΣ K75 ΝΙΚΕΛ ΜΑΤ/ΧΡΩΜΙΟ	03-928
ΠΟΜΟΛΟ ΡΟΖΕΤΑ Z ΝΙΚΕΛ ΜΑΤ/ΧΡΩΜΙΟ	03-931
ΠΟΜΟΛΟ ΠΛΑΚΑ Z FIX K85 ΝΙΚΕΛ ΜΑΤ/ΧΡΩΜΙΟ ΔΕΞΙ/ΑΡΙΣΤΕΡΟ	03-930/03-929
ΠΟΜΟΛΟ ΡΟΖΕΤΑ Z FIX ΝΙΚΕΛ ΜΑΤ/ΧΡΩΜΙΟ ΔΕΞΙ/ΑΡΙΣΤΕΡΟ	03-933/03-932





ΠΕΡΙΓΡΑΦΗ	ΚΩΔΙΚΟΣ
ΠΟΜΟΛΟ ΠΛΑΚΑ 609184 Κ90 ΝΙΚΕΛ ΜΑΤ	61-063
ΠΟΜΟΛΟ ΠΛΑΚΑ 609184 Κ75 ΝΙΚΕΛ ΜΑΤ	61-064
ΠΟΜΟΛΟ ΠΛΑΚΑ 609184 FIX ΑΡΙΣΤΕΡΟ ΝΙΚΕΛ ΜΑΤ	61-065
ΠΟΜΟΛΟ ΠΛΑΚΑ 609184 FIX ΔΕΞΙ ΝΙΚΕΛ ΜΑΤ	61-066
ΠΟΜΟΛΟ ΡΟΖΕΤΑ 609184 ΝΙΚΕΛ ΜΑΤ	61-067
ΠΟΜΟΛΟ ΡΟΖΕΤΑ 609184 FIX ΑΡΙΣΤΕΡΟ ΜΑΤ	61-068
ΠΟΜΟΛΟ ΡΟΖΕΤΑ 609184 FIX ΔΕΞΙ ΜΑΤ	61-069



ΠΕΡΙΓΡΑΦΗ	ΚΩΔΙΚΟΣ
ΠΟΜΟΛΟ ΠΛΑΚΑ D5343 90K ΝΙΚΕΛ ΜΑΤ	03-942
ΠΟΜΟΛΟ ΠΛΑΚΑ D5343 75K ΝΙΚΕΛ ΜΑΤ	03-943
ΠΟΜΟΛΟ ΠΛΑΚΑ D5343 85K FIX ΝΙΚΕΛ ΜΑΤ ΑΡΙΣΤΕΡΟ	03-944
ΠΟΜΟΛΟ ΠΛΑΚΑ D5343 85K FIX ΝΙΚΕΛ ΜΑΤ ΔΕΞΙ	03-945



ΠΕΡΙΓΡΑΦΗ	ΚΩΔΙΚΟΣ
ΠΟΜΟΛΟ ΡΟΖΕΤΑ 609AL120 ΝΙΚΕΛ ΜΑΤ/ΝΙΚΕΛ	61-0405
ΠΟΜΟΛΟ ΡΟΖΕΤΑ 609120 ΝΙΚΕΛ ΜΑΤ/ΝΙΚΕΛ	61-0390



ΠΕΡΙΓΡΑΦΗ	ΚΩΔΙΚΟΣ
ΠΟΜΟΛΟ ΡΟΖΕΤΑ 609AL187 ΝΙΚΕΛ/ΝΙΚΕΛ ΜΑΤ	61-0406



ΠΕΡΙΓΡΑΦΗ	ΚΩΔΙΚΟΣ
ΠΟΜΟΛΟ ROZETA 609AL190 ΝΙΚΕΛ/ΝΙΚΕΛ ΜΑΤ	61-200

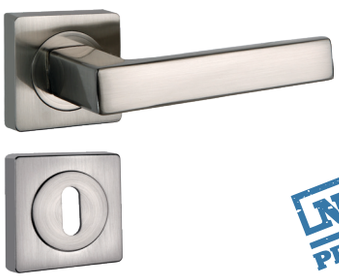

ΠΕΡΙΓΡΑΦΗ	ΚΩΔΙΚΟΣ
ΠΟΜΟΛΟ ROZETA 609AL233 ΝΙΚΕΛ ΜΑΤ	61-201

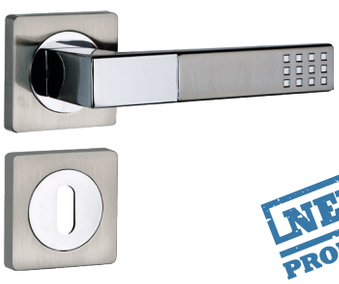

ΠΕΡΙΓΡΑΦΗ	ΚΩΔΙΚΟΣ
ΠΟΜΟΛΟ ROZETA 609AL244 ΝΙΚΕΛ/ΝΙΚΕΛ ΜΑΤ	61-202

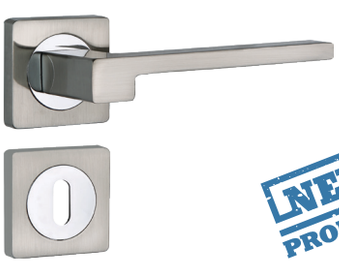

ΠΕΡΙΓΡΑΦΗ	ΚΩΔΙΚΟΣ
ΠΟΜΟΛΟ ROZETA 609AL271 ΝΙΚΕΛ/ΝΙΚΕΛ ΜΑΤ	61-203

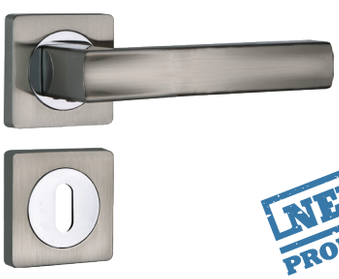

ΠΕΡΙΓΡΑΦΗ	ΚΩΔΙΚΟΣ
ΠΟΜΟΛΟ ROZETA 609AL332 ΝΙΚΕΛ/ΝΙΚΕΛ ΜΑΤ	61-204



ΠΕΡΙΓΡΑΦΗ	ΚΩΔΙΚΟΣ
ΠΟΜΟΛΟ ΡΟΖΕΤΑ 610AL183 ΑΝΤΙΚΕ	61-2050
ΠΟΜΟΛΟ ΡΟΖΕΤΑ 610AL183 ΝΙΚΕΛ ΜΑΤ	61-205



ΠΕΡΙΓΡΑΦΗ	ΚΩΔΙΚΟΣ
ΠΟΜΟΛΟ ΡΟΖΕΤΑ 610AL202 ΑΝΤΙΚΕ	61-2060
ΠΟΜΟΛΟ ΡΟΖΕΤΑ 610AL202 ΝΙΚΕΛ ΜΑΤ	61-206



ΠΕΡΙΓΡΑΦΗ	ΚΩΔΙΚΟΣ
ΠΟΜΟΛΟ ΡΟΖΕΤΑ 610AL227 ΝΙΚΕΛ/ΝΙΚΕΛ ΜΑΤ	61-208



ΠΕΡΙΓΡΑΦΗ	ΚΩΔΙΚΟΣ
ΠΟΜΟΛΟ ΡΟΖΕΤΑ 620AL282 ΝΙΚΕΛ/ΝΙΚΕΛ ΜΑΤ	61-207

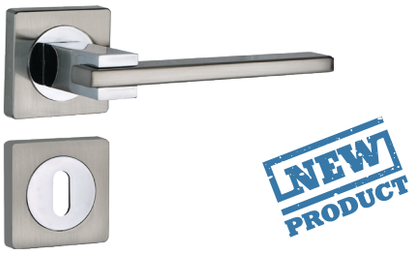

ΠΕΡΙΓΡΑΦΗ	ΚΩΔΙΚΟΣ
ΠΟΜΟΛΟ ΡΟΖΕΤΑ 609197 ΝΙΚΕΛ/ΝΙΚΕΛ ΜΑΤ	61-209



ΠΕΡΙΓΡΑΦΗ	ΚΩΔΙΚΟΣ
ΠΟΜΟΛΟ ΡΟΖΕΤΑ 626312 ΜΑΥΡΟ ΜΑΤ	61-2100
ΠΟΜΟΛΟ ΡΟΖΕΤΑ 626312 ΝΙΚΕΛ ΜΑΤ	61-210



ΠΕΡΙΓΡΑΦΗ	ΚΩΔΙΚΟΣ
ΠΟΜΟΛΟ ΡΟΖΕΤΑ 609AL234 ΤΕΤΡΑΓΩΝΟ ΝΙΚΕΛ ΜΑΤ/ΝΙΚΕΛ	61-0403
ΠΟΜΟΛΟ ΡΟΖΕΤΑ 609AL234 ΤΕΤΡΑΓΩΝΟ ΜΑΥΡΟ ΜΑΤ	61-059



ΠΕΡΙΓΡΑΦΗ	ΚΩΔΙΚΟΣ
ΠΟΜΟΛΟ ΡΟΖΕΤΑ 609AL235 ΤΕΤΡΑΓΩΝΟ ΝΙΚΕΛ ΜΑΤ/ΝΙΚΕΛ	61-0404
ΠΟΜΟΛΟ ΡΟΖΕΤΑ 609AL235 ΤΕΤΡΑΓΩΝΟ ΜΑΥΡΟ ΜΑΤ	61-04040



ΠΕΡΙΓΡΑΦΗ	ΚΩΔΙΚΟΣ
ΠΟΜΟΛΟ ΡΟΖΕΤΑ 609AL182 ΤΕΤΡΑΓΩΝΟ ΝΙΚΕΛ ΜΑΤ/ΝΙΚΕΛ	61-0409
ΠΟΜΟΛΟ ΡΟΖΕΤΑ FIX ΑΡΙΣΤΕΡΟ 609AL182 ΤΕΤΡΑΓΩΝΟ ΝΙΚΕΛ ΜΑΤ/ΝΙΚΕΛ	61-04090
ΠΟΜΟΛΟ ΡΟΖΕΤΑ FIX ΔΕΞΙ 609AL182 ΤΕΤΡΑΓΩΝΟ ΝΙΚΕΛ ΜΑΤ/ΝΙΚΕΛ	61-04091
ΠΟΜΟΛΟ ΡΟΖΕΤΑ 609AL182 ΤΕΤΡΑΓΩΝΟ ΜΑΥΡΟ ΜΑΤ	61-0418
ΠΟΜΟΛΟ ΡΟΖΕΤΑ FIX ΑΡΙΣΤΕΡΟ 609AL182 ΤΕΤΡΑΓΩΝΟ ΜΑΥΡΟ ΜΑΤ	61-04181
ΠΟΜΟΛΟ ΡΟΖΕΤΑ FIX ΔΕΞΙ 609AL182 ΤΕΤΡΑΓΩΝΟ ΜΑΥΡΟ ΜΑΤ	61-04180



ΠΕΡΙΓΡΑΦΗ	ΚΩΔΙΚΟΣ
ΠΟΜΟΛΟ ΡΟΖΕΤΑ 609AL208 ΤΕΤΡΑΓΩΝΟ ΝΙΚΕΛ ΜΑΤ	61-0413
ΠΟΜΟΛΟ ΡΟΖΕΤΑ 609AL208 ΤΕΤΡΑΓΩΝΟ ΝΙΚΕΛ ΜΑΤ/ΧΡΩΜΙΟ	61-0414



ΠΕΡΙΓΡΑΦΗ	ΚΩΔΙΚΟΣ
ΠΟΜΟΛΟ ΡΟΖΕΤΑ 609186 ΝΙΚΕΛ ΜΑΤ/ΧΡΩΜΙΟ	61-034



ΠΕΡΙΓΡΑΦΗ	ΚΩΔΙΚΟΣ
ΠΟΜΟΛΟ ΡΟΖΕΤΑ 609143 ΝΙΚΕΛ ΜΑΤ/ΧΡΩΜΙΟ	61-022



ΠΕΡΙΓΡΑΦΗ	ΚΩΔΙΚΟΣ
ΠΟΜΟΛΟ ΡΟΖΕΤΑ 609AL203 ΤΕΤΡΑΓΩΝΟ ΝΙΚΕΛ ΜΑΤ/ΝΙΚΕΛ	61-0415

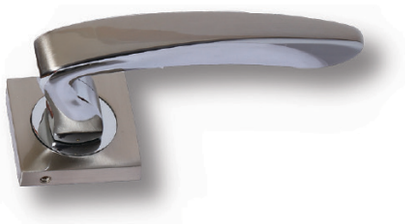

ΠΕΡΙΓΡΑΦΗ	ΚΩΔΙΚΟΣ
ΠΟΜΟΛΟ ΡΟΖΕΤΑ 609205 ΤΕΤΡΑΓΩΝΟ ΝΙΚΕΛ ΜΑΤ/ΝΙΚΕΛ	61-0397
ΠΟΜΟΛΟ ΡΟΖΕΤΑ 609AL205 ΤΕΤΡΑΓΩΝΟ ΝΙΚΕΛ ΜΑΤ/ΝΙΚΕΛ	61-0412

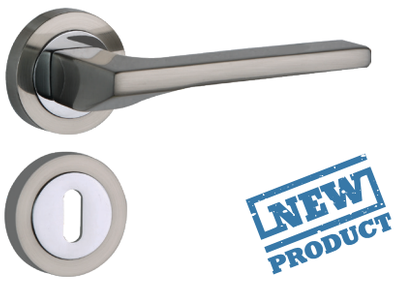

ΠΕΡΙΓΡΑΦΗ	ΚΩΔΙΚΟΣ
ΠΟΜΟΛΟ ΡΟΖΕΤΑ 602143 ΝΙΚΕΛ ΜΑΤ/ΝΙΚΕΛ	61-211

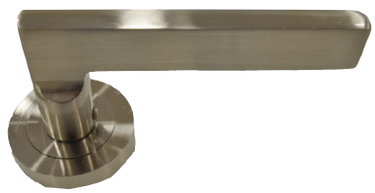

ΠΕΡΙΓΡΑΦΗ	ΚΩΔΙΚΟΣ
ΠΟΜΟΛΟ ΡΟΖΕΤΑ 609AL180 ΝΙΚΕΛ ΜΑΤ	61-0407
ΠΟΜΟΛΟ ΡΟΖΕΤΑ 609AL180 ΝΙΚΕΛ ΜΑΤ/ΝΙΚΕΛ	61-0417



ΠΕΡΙΓΡΑΦΗ	ΚΩΔΙΚΟΣ
ΠΟΜΟΛΟ ΡΟΖΕΤΑ 609AL181 ΝΙΚΕΛ ΜΑΤ/ΧΡΩΜΙΟ	61-0408



ΠΕΡΙΓΡΑΦΗ	ΚΩΔΙΚΟΣ
ΠΟΜΟΛΟ ΡΟΖΕΤΑ Ν609AL185 ΝΙΚΕΛ ΜΑΤ	61-070
ΠΟΜΟΛΟ ΡΟΖΕΤΑ FIX ΑΡΙΣΤΕΡΟ Ν609AL185 ΝΙΚΕΛ ΜΑΤ	61-071
ΠΟΜΟΛΟ ΡΟΖΕΤΑ FIX ΔΕΞΙ Ν609AL185 ΝΙΚΕΛ ΜΑΤ	61-074



ΠΕΡΙΓΡΑΦΗ	ΚΩΔΙΚΟΣ
ΠΟΜΟΛΟ ΡΟΖΕΤΑ 609158 ΝΙΚΕΛ ΜΑΤ/ΧΡΩΜΙΟ	61-031



ΠΕΡΙΓΡΑΦΗ	ΚΩΔΙΚΟΣ
ΠΟΜΟΛΟ ΡΟΖΕΤΑ 602131 ΝΙΚΕΛ ΜΑΤ/ΧΡΩΜΙΟ	61-019



ΠΕΡΙΓΡΑΦΗ	ΚΩΔΙΚΟΣ
ΠΟΜΟΛΟ ΡΟΖΕΤΑ 602137 ΝΙΚΕΛ ΜΑΤ/ΧΡΩΜΙΟ	61-025



ΠΕΡΙΓΡΑΦΗ	ΚΩΔΙΚΟΣ
ΠΟΜΟΛΟ ΡΟΖΕΤΑ 609190 ΣΤΡΟΓΓΥΛΟ ΑΝΤΙΚΕ	61-0411



ΠΕΡΙΓΡΑΦΗ	ΚΩΔΙΚΟΣ
ΠΟΜΟΛΟ ΡΟΖΕΤΑ 602146 ΝΙΚΕΛ ΜΑΤ	61-0280
ΠΟΜΟΛΟ ΡΟΖΕΤΑ 602146 ΑΝΤΙΚΕ	61-028
ΠΟΜΟΛΟ ΡΟΖΕΤΑ 602AL146 ΝΙΚΕΛ ΜΑΤ	61-060
ΠΟΜΟΛΟ ΡΟΖΕΤΑ 602AL146 ΑΝΤΙΚΕ	61-061



ΠΕΡΙΓΡΑΦΗ	ΚΩΔΙΚΟΣ
ΠΟΜΟΛΟ ΡΟΖΕΤΑ 609188 ΣΤΡΟΓΓΥΛΟ ΑΝΤΙΚΕ	61-0410



ΠΕΡΙΓΡΑΦΗ	ΚΩΔΙΚΟΣ
ΠΟΜΟΛΟ ΡΟΖΕΤΑ 609189SS ΑΝΟΞΕΙΔΩΤΟ ΝΙΚΕΛ ΜΑΤ	61-0416
ΑΝΟΞΕΙΔΩΤΑ ΕΠΙΣΤΟΜΙΑ FIX	61-0422



ΠΕΡΙΓΡΑΦΗ	ΚΩΔΙΚΟΣ
ΠΟΜΟΛΟ POZETA BOSTON NERO GRAFIATO	61-100
ΠΟΜΟΛΟ POZETA BOSTON BRONZATO GRAFIATO	61-101



ΠΕΡΙΓΡΑΦΗ	ΚΩΔΙΚΟΣ
ΠΟΜΟΛΟ POZETA ARTEMIDE NERO OPACO	61-102
ΠΟΜΟΛΟ POZETA ARTEMIDE BRONZATO GRAFIATO	61-103
ΠΟΜΟΛΟ POZETA ARTEMIDE NERO GRAFIATO	61-104



ΠΕΡΙΓΡΑΦΗ	ΚΩΔΙΚΟΣ
ΠΟΜΟΛΟ POZETA GABRY CHROMO SATINATO	61-105

• Για όλα τα πόμολα FROSIO BORTOLO διατίθενται και τα αντίστοιχα FIX



ΠΕΡΙΓΡΑΦΗ	ΚΩΔΙΚΟΣ
ΠΟΜΟΛΟ POZETA ANNA CHROMO SATINATO	61-106

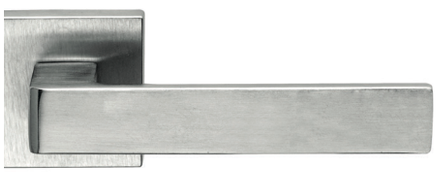

ΠΕΡΙΓΡΑΦΗ	ΚΩΔΙΚΟΣ
ΠΟΜΟΛΟ POZETA ASTI CHROMO SATINATO	61-107



ΠΕΡΙΓΡΑΦΗ	ΚΩΔΙΚΟΣ
ΠΟΜΟΛΟ POZETA SOLIS CHROMO SATINATO	61-108

• Για όλα τα πόμολα FROSIO BORTOLO διατίθενται και τα αντίστοιχα FIX

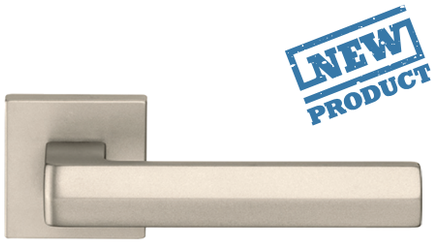

ΠΕΡΙΓΡΑΦΗ	ΚΩΔΙΚΟΣ
ΠΟΜΟΛΟ POZETA ALBA NIKEL PERLA	61-132
ΠΟΜΟΛΟ POZETA ALBA NERO OPACO	61-1320

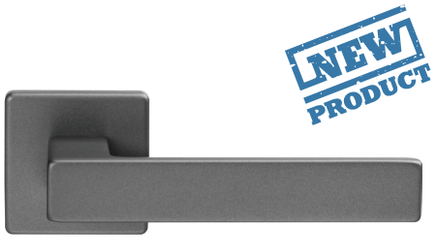

ΠΕΡΙΓΡΑΦΗ	ΚΩΔΙΚΟΣ
ΠΟΜΟΛΟ POZETA A518 GRAPHITE	61-133

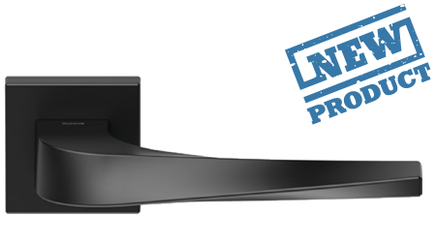

ΠΕΡΙΓΡΑΦΗ	ΚΩΔΙΚΟΣ
ΠΟΜΟΛΟ POZETA IDEA CHROMO SATINATO	61-131
ΠΟΜΟΛΟ POZETA IDEA NERO OPACO	61-1310

• Για όλα τα πόμολα FROSIO BORTOLO διατίθενται και τα αντίστοιχα FIX



ΠΕΡΙΓΡΑΦΗ	ΚΩΔΙΚΟΣ
ΠΟΜΟΛΟ ΡΟΖΕΤΑ ΑΝΤΙΚΕ - ΠΟΡΣΕΛΑΝΗ	Κ310-03



ΠΕΡΙΓΡΑΦΗ	ΚΩΔΙΚΟΣ
ΠΟΜΟΛΟ ΡΟΖΕΤΑ ΑΝΤΙΚΕ - ΠΟΡΣΕΛΑΝΗ	Κ305-03



ΠΕΡΙΓΡΑΦΗ	ΚΩΔΙΚΟΣ
ΠΟΜΟΛΟ ΡΟΖΕΤΑ ΑΝΤΙΚΕ	Κ370-03



ΠΕΡΙΓΡΑΦΗ	ΚΩΔΙΚΟΣ
ΠΟΜΟΛΟ ΠΛΑΚΑ ΚΑΣΣΙΤΕΡΟΣ 90Κ ΚΑΙ 75Κ	Κ-370
ΠΟΜΟΛΟ ΠΛΑΚΑ ΚΑΣΣΙΤΕΡΟΣ FIX	Κ-370



ΠΕΡΙΓΡΑΦΗ	ΚΩΔΙΚΟΣ
ΠΟΜΟΛΟ ΠΛΑΚΑ ΑΝΤΙΚΕ 90Κ ΚΑΙ 75Κ	Κ-372
ΠΟΜΟΛΟ ΠΛΑΚΑ ΑΝΤΙΚΕ FIX	Κ-372



ΠΕΡΙΓΡΑΦΗ	ΚΩΔΙΚΟΣ
ΠΟΜΟΛΟ ΠΛΑΚΑ ΑΝΤΙΚΕ ΠΟΡΣΕΛΑΝΗ 90Κ ΚΑΙ 75Κ	Κ-305
ΠΟΜΟΛΟ ΠΛΑΚΑ ΑΝΤΙΚΕ FIX ΠΟΡΣΕΛΑΝΗ	Κ-305



ΠΕΡΙΓΡΑΦΗ	ΚΩΔΙΚΟΣ
ΛΑΒΗ Φ30 ΙΣΙΑ ΣΑΤΙΝΕ ΔΙΑΘΕΣΙΜΗ ΣΕ ΟΛΑ ΤΑ ΜΕΓΕΘΗ	38-0917



L	W	H	C
640	25	80	615

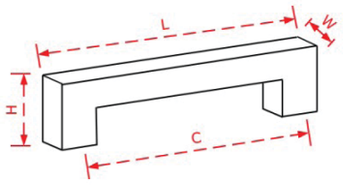

ΠΕΡΙΓΡΑΦΗ	ΚΩΔΙΚΟΣ
ΛΑΒΗ ΕΞΩΘΥΡΩΝ 640ΜΜ ΜΑΥΡΗ	03-1174
ΛΑΒΗ ΕΞΩΘΥΡΩΝ 640ΜΜ ΝΙΚΕΛ	03-1175

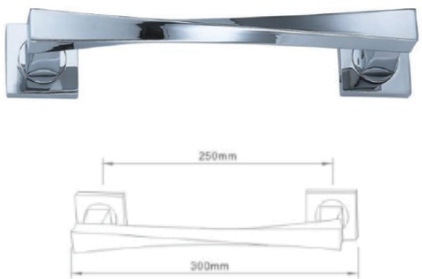

ΠΕΡΙΓΡΑΦΗ	ΚΩΔΙΚΟΣ
ΛΑΒΗ ΕΞΩΘΥΡΩΝ 300mm ΝΙΚΕΛ - ΝΙΚΕΛ - ΜΑΤ	03-1183

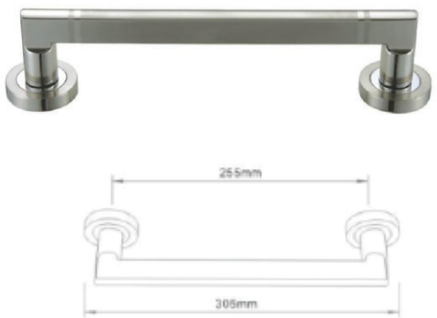

ΠΕΡΙΓΡΑΦΗ	ΚΩΔΙΚΟΣ
ΛΑΒΗ ΕΞΩΘΥΡΩΝ 305mm ΝΙΚΕΛ - ΝΙΚΕΛ - ΜΑΤ	03-1184

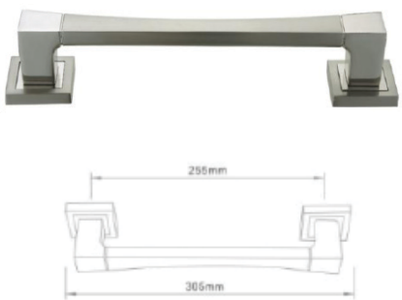

ΠΕΡΙΓΡΑΦΗ	ΚΩΔΙΚΟΣ
ΛΑΒΗ ΕΞΩΘΥΡΩΝ 305mm ΝΙΚΕΛ - ΝΙΚΕΛ - ΜΑΤ	03-1185



ΠΕΡΙΓΡΑΦΗ	ΚΩΔΙΚΟΣ
ΠΟΜΟΛΟ ΕΞΩΘΥΡΩΝ ΑΝΤΙΚΕ - ΠΟΡΣΕΛΑΝΗ	K305-06



ΠΕΡΙΓΡΑΦΗ	ΚΩΔΙΚΟΣ
ΠΟΜΟΛΟΕΞΩΘΥΡΩΝΑΝΤΙΚΕ	K383-06
ΠΟΜΟΛΟΕΞΩΘΥΡΩΝΚΑΣΣΙΤΕΡΟΣ	K383-06



FROSIO BORTOLO
HANDLES SINCE 1952

ORGANIC

ΠΕΡΙΓΡΑΦΗ	ΚΩΔΙΚΟΣ
ΠΟΜΟΛΟ ΕΞΩΘΥΡΩΝ ASTI CHROMO SATINATO	61-109
ΠΟΜΟΛΟ ΕΞΩΘΥΡΩΝ ASTI BRONZATO GRAFIATO	61-128
ΠΟΜΟΛΟ ΕΞΩΘΥΡΩΝ ASTI NERO GRAFIATO	61-129
ΠΟΜΟΛΟ ΕΞΩΘΥΡΩΝ ASTI NERO OPACO	61-130



ΠΕΡΙΓΡΑΦΗ	ΚΩΔΙΚΟΣ
ΠΟΜΟΛΟ ΕΞΩΘΥΡΩΝ N4172 ΝΙΚΕΛ ΜΑΤ	03-11630



NEW PRODUCT

ΠΕΡΙΓΡΑΦΗ	ΚΩΔΙΚΟΣ
ΠΟΜΟΛΟ ΕΞΩΘΥΡΩΝ SS66 ΝΙΚΕΛ	03-1177



ΠΕΡΙΓΡΑΦΗ	ΚΩΔΙΚΟΣ
ΠΟΜΟΛΟ ΕΞΩΘΥΡΩΝ Ν50 ΝΙΚΕΛ	03-1163
ΠΟΜΟΛΟ ΕΞΩΘΥΡΩΝ Ν50 ΧΡΥΣΟ ΜΑΤ	03-1164
ΠΟΜΟΛΟ ΕΞΩΘΥΡΩΝ Ν50 ΧΡΥΣΟ	03-11640
ΠΟΜΟΛΟ ΕΞΩΘΥΡΩΝ Ν50 ΑΝΤΙΚΕ	03-1165
ΠΟΜΟΛΟ ΕΞΩΘΥΡΩΝ Ν50 ΚΑΣΣΙΤΕΡΟΣ	03-111



ΠΕΡΙΓΡΑΦΗ	ΚΩΔΙΚΟΣ
ΠΟΜΟΛΟ ΕΞΩΘΥΡΩΝ ΝΙΚΕΛ ΜΑΤ	Κ-373



ΠΕΡΙΓΡΑΦΗ	ΚΩΔΙΚΟΣ
ΠΟΜΟΛΟ ΕΞΩΘΥΡΩΝ ΑΝΤΙΚΕ	Κ-380



ΠΕΡΙΓΡΑΦΗ	ΚΩΔΙΚΟΣ
ΕΝΔΕΙΞΕΙΣ ΓΙΑ ΚΛΕΙΔΑΡΙΑ WC ΣΤΡΟΓΓΥΛΗ ΝΙΚΕΛ ΜΑΤ	61-055
ΕΝΔΕΙΞΕΙΣ ΓΙΑ ΚΛΕΙΔΑΡΙΑ WC ΤΕΤΡΑΓΩΝΗ ΝΙΚΕΛ ΜΑΤ	61-057



ΠΕΡΙΓΡΑΦΗ	ΚΩΔΙΚΟΣ
ΕΝΔΕΙΞΕΙΣ ΛΟΥΤΡΟΥ TS-12 ΑΝΟΞΕΙΔΩΤΗ	06-3100
ΕΝΔΕΙΞΕΙΣ ΛΟΥΤΡΟΥ TS-12 ΜΑΥΡΟ ΜΑΤ	06-306



ΠΕΡΙΓΡΑΦΗ	ΚΩΔΙΚΟΣ
ΕΝΔΕΙΞΕΙΣ ΣΤΡΟΓΓΥΛΗ ΜΕΓΑΛΗ ΛΑΒΗ ΝΙΚΕΛ ΜΑΤ	61-0424

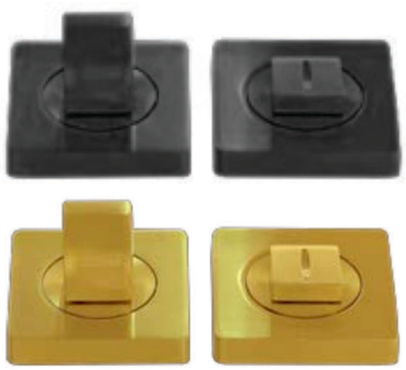

ΠΕΡΙΓΡΑΦΗ	ΚΩΔΙΚΟΣ
ΕΝΔΕΙΞΕΙΣ ΓΙΑ ΚΛΕΙΔΑΡΙΑ WC ΣΤΡΟΓΓΥΛΗ ΧΡΥΣΗ ΜΑΤ	61-056
ΕΝΔΕΙΞΕΙΣ ΓΙΑ ΚΛΕΙΔΑΡΙΑ WC ΤΕΤΡΑΓΩΝΗ ΧΡΥΣΗ ΜΑΤ	61-058
ΕΝΔΕΙΞΕΙΣ ΓΙΑ ΚΛΕΙΔΑΡΙΑ WC ΤΕΤΡΑΓΩΝΗ ΜΑΥΡΗ ΜΑΤ	61-078



ΠΕΡΙΓΡΑΦΗ	ΚΩΔΙΚΟΣ
ΕΠΙΣΤΟΜΙΟ ΚΑΜΑΡΟΠΟΡΤΑΣ ΣΤΡΟΓΓΥΛΟ ΝΙΚΕΛ ΜΑΤ	61-0420



ΠΕΡΙΓΡΑΦΗ	ΚΩΔΙΚΟΣ
ΕΠΙΣΤΟΜΙΟ FIX ΤΕΤΡΑΓΩΝΟ ΝΙΚΕΛ ΜΑΤ/ΝΙΚΕΛ	61-042
ΕΠΙΣΤΟΜΙΟ FIX ΤΕΤΡΑΓΩΝΟ ΜΑΥΡΟ ΜΑΤ	61-0426



ΠΕΡΙΓΡΑΦΗ	ΚΩΔΙΚΟΣ
ΕΠΙΣΤΟΜΙΟ ΚΑΜΑΡΟΠΟΡΤΑΣ ΤΕΤΡΑΓΩΝΟ ΝΙΚΕΛ ΜΑΤ	61-0421



ΠΕΡΙΓΡΑΦΗ	ΚΩΔΙΚΟΣ
ΕΠΙΣΤΟΜΙΟ FIX ΣΤΡΟΓΓΥΛΟ ΝΙΚΕΛ ΜΑΤ/ΝΙΚΕΛ	61-040
ΕΠΙΣΤΟΜΙΟ FIX ΣΤΡΟΓΓΥΛΟ ΜΑΥΡΟ ΜΑΤ	61-0425



ΠΕΡΙΓΡΑΦΗ	ΚΩΔΙΚΟΣ
ΕΠΙΣΤΟΜΙΟ ΑΝΤΙΚΕ	Κ301



ΠΕΡΙΓΡΑΦΗ	ΚΩΔΙΚΟΣ
ΧΟΥΦΤΑ ΣΥΡΟΜΕΝΗΣ ΠΟΡΤΑΣ Χ.Τ. ΝΙΚΕΛ ΜΑΤ Ν1139	39-024
ΧΟΥΦΤΑ ΣΥΡΟΜΕΝΗΣ ΠΟΡΤΑΣ Μ.Τ. ΝΙΚΕΛ ΜΑΤ Ν1139	39-0240
ΧΟΥΦΤΑ ΣΥΡΟΜΕΝΗΣ ΠΟΡΤΑΣ Χ.Τ. ΧΡΥΣΗ Ν1139	39-023
ΧΟΥΦΤΑ ΣΥΡΟΜΕΝΗΣ ΠΟΡΤΑΣ Μ.Τ. ΧΡΥΣΗ Ν1139	39-0271
ΧΟΥΦΤΑ ΣΥΡΟΜΕΝΗΣ ΠΟΡΤΑΣ Χ.Τ. ΜΑΥΡΗ ΜΑΤ Ν1139	39-0241
ΧΟΥΦΤΑ ΣΥΡΟΜΕΝΗΣ ΠΟΡΤΑΣ Μ.Τ. ΜΑΥΡΗ ΜΑΤ Ν1139	39-0242



ΠΕΡΙΓΡΑΦΗ	ΚΩΔΙΚΟΣ
ΧΟΥΦΤΑ ΣΥΡΟΜΕΝΗΣ ΠΟΡΤΑΣ Χ.Τ. ΝΙΚΕΛ ΜΑΤ Ν1140	39-021
ΧΟΥΦΤΑ ΣΥΡΟΜΕΝΗΣ ΠΟΡΤΑΣ Μ.Τ. ΝΙΚΕΛ ΜΑΤ Ν1140	39-0210
ΧΟΥΦΤΑ ΣΥΡΟΜΕΝΗΣ ΠΟΡΤΑΣ Χ.Τ. ΧΡΥΣΗ Ν1140	39-0212
ΧΟΥΦΤΑ ΣΥΡΟΜΕΝΗΣ ΠΟΡΤΑΣ Μ.Τ. ΧΡΥΣΗ Ν1140	39-0211



ΠΕΡΙΓΡΑΦΗ	ΚΩΔΙΚΟΣ
ΓΡΥΛΛΟΧΕΡΟ 3035 ΧΡΥΣΟ ΜΑΤ	03-911
ΓΡΥΛΛΟΧΕΡΟ 3035 ΝΙΚΕΛ ΜΑΤ	03-910



ΠΕΡΙΓΡΑΦΗ	ΚΩΔΙΚΟΣ
ΧΟΥΦΤΑΚΙ ΝΤΟΥΛΑΠΑΣ Φ35 ΝΙΚΕΛ ΜΑΤ	03-480
ΧΟΥΦΤΑΚΙ ΝΤΟΥΛΑΠΑΣ Φ35 ΧΡΥΣΟ	03-481



ΠΕΡΙΓΡΑΦΗ	ΚΩΔΙΚΟΣ
ΧΟΥΦΤΑΚΙ ΝΤΟΥΛΑΠΑΣ Φ35 ART 053 ΝΙΚΕΛ ΜΑΤ ΚΑΙ ΧΡΥΣΟ	39-0232



ΠΕΡΙΓΡΑΦΗ	ΚΩΔΙΚΟΣ
ΧΟΥΦΤΑΚΙ ΟΒΑΛ 75χ26 ΠΛΑΣΤΙΚΟ ART 069 ΝΙΚΕΛ ΜΑΤ	39-0233



ΠΕΡΙΓΡΑΦΗ	ΚΩΔΙΚΟΣ
ΧΟΥΦΤΑΚΙ 40χ40 ΠΛΑΣΤΙΚΟ ART 345 ΝΙΚΕΛ ΜΑΤ	39-0234
ΧΟΥΦΤΑΚΙ 40χ40 ΜΕΤΑΛΛΙΚΟ ART 345 ΝΙΚΕΛ ΜΑΤ	38-180

Αρμοκάλυπτρα | Προφίλ Gola | Σόκορα
Λύσεις Αποθήκευσης | Πιατοθήκες | Κουταλοθήκες
Κάδοι | Νεροσυλλέκτες | Διάφορα

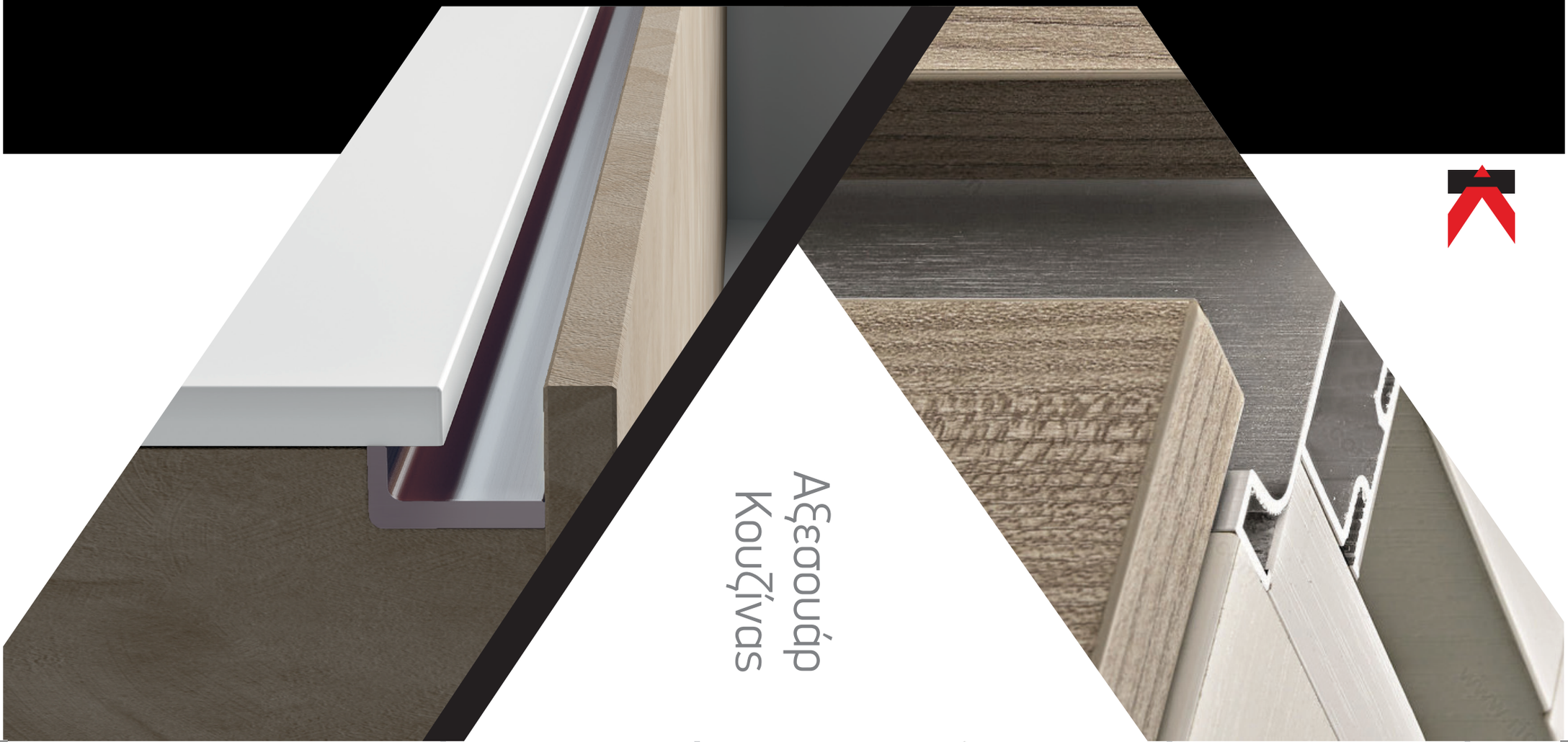

Αξεσουάρ
Κουζίνας

Αρμοκάλυπτρα



ΠΕΡΙΓΡΑΦΗ	ΚΩΔΙΚΟΣ
ΑΡΜΟΚΑΛΥΠΤΡΟ No 127 REHAU 5m ΝΙΚΕΛ	29-110
ΓΩΝΙΑ ΕΣΩΤΕΡΙΚΗ No 127 REHAU ΝΙΚΕΛ	29-111
ΓΩΝΙΑ ΕΞΩΤΕΡΙΚΗ No 127 REHAU ΝΙΚΕΛ	29-112
ΤΕΡΜΑΤΑ ΔΕΞΙΑ No 127 REHAU ΝΙΚΕΛ	29-113
ΤΕΡΜΑΤΑ ΑΡΙΣΤΕΡΑ No 127 REHAU ΝΙΚΕΛ	29-114

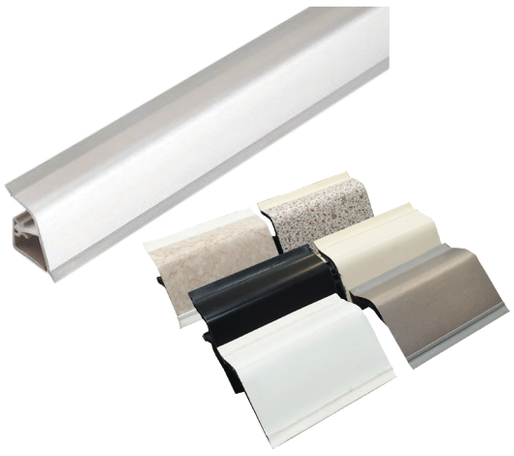

ΠΕΡΙΓΡΑΦΗ	ΚΩΔΙΚΟΣ
ΑΡΜΟΚΑΛΥΠΤΡΟ No 118 REHAU 4,2m ΝΙΚΕΛ	29-115
ΑΡΜΟΚΑΛΥΠΤΡΟ No 118 REHAU 4,2m ΛΕΥΚΟ	29-120
ΑΡΜΟΚΑΛΥΠΤΡΟ No 118 REHAU 4,2m ΑΤΣΑΛΙ	29-125
ΑΡΜΟΚΑΛΥΠΤΡΟ No 118 REHAU 4,2m ΜΠΕΖ	29-130
ΑΡΜΟΚΑΛΥΠΤΡΟ No 118 REHAU 4,2m ΜΑΥΡΟ	29-135
ΑΡΜΟΚΑΛΥΠΤΡΟ No 118 REHAU 4,2m ΜΑΡΜΑΡΟ	29-140
ΑΡΜΟΚΑΛΥΠΤΡΟ No 118 REHAU 4,2m ΑΜΜΟΣ	29-141
ΑΡΜΟΚΑΛΥΠΤΡΟ No 118 REHAU 4,2m ΔΕΡΜΑ	29-142
ΓΙΑ ΚΑΘΕ ΑΡΜΟΚΑΛΥΠΤΡΟ ΔΙΑΤΙΘΕΝΤΑΙ ΟΙ ΑΝΤΙΣΤΟΙΧΕΣ ΓΩΝΙΕΣ ΚΑΙ ΤΕΡΜΑΤΑ	

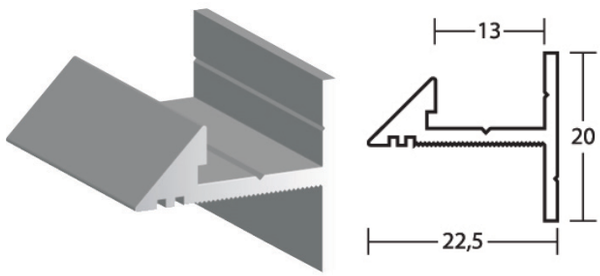

ΠΕΡΙΓΡΑΦΗ	ΚΩΔΙΚΟΣ
ΑΡΜΟΚΑΛΥΠΤΡΟ ΠΛΑΤΗΣ ΑΣΗΜΙ 4m	6473-4M
ΑΡΜΟΚΑΛΥΠΤΡΟ ΠΛΑΤΗΣ ΑΣΗΜΙ 6m	6473-6M
ΑΡΜΟΚΑΛΥΠΤΡΟ ΠΛΑΤΗΣ ΜΑΥΡΟ 5m	6473-5M



ΠΕΡΙΓΡΑΦΗ	ΚΩΔΙΚΟΣ
ΑΡΜΟΚΑΛΥΠΤΡΟ ΜΙΝΙ ΚΑΘΕΤΟ / ΟΡΙΖΟΝΤΙΟ ΓΥΑΛΙΣΤΕΡΟ 4m 27x13mm	70-005
ΑΡΜΟΚΑΛΥΠΤΡΟ ΜΙΝΙ ΚΑΘΕΤΟ / ΟΡΙΖΟΝΤΙΟ ΝΙΚΕΛ ΜΑΤ 4m 27x13mm	70-006
ΓΩΝΙΕΣ ΚΑΙ ΤΕΡΜΑΤΑ ΓΙΑ ΜΙΝΙ ΚΑΘΕΤΟ ΓΥΑΛΙΣΤΕΡΟ	70-009
ΓΩΝΙΕΣ ΚΑΙ ΤΕΡΜΑΤΑ ΓΙΑ ΜΙΝΙ ΟΡΙΖΟΝΤΙΟ ΓΥΑΛΙΣΤΕΡΟ	70-010
ΓΩΝΙΕΣ ΚΑΙ ΤΕΡΜΑΤΑ ΓΙΑ ΜΙΝΙ ΟΡΙΖΟΝΤΙΟ ΝΙΚΕΛ ΜΑΤ	70-008
ΓΩΝΙΕΣ ΚΑΙ ΤΕΡΜΑΤΑ ΓΙΑ ΜΙΝΙ ΚΑΘΕΤΟ ΝΙΚΕΛ ΜΑΤ	70-007

Αρμοκάλυπτρα



ΠΕΡΙΓΡΑΦΗ	ΚΩΔΙΚΟΣ
ΑΡΜΟΚΑΛΥΠΤΡΟ ΜΙΝΙ ΟΒΑΛ ΑΛΟΥΜΙΝΙΟΥ 4m 15x15mm	70-001
ΓΩΝΙΕΣ ΚΑΙ ΤΕΡΜΑΤΑ ΓΙΑ ΜΙΝΙ ΟΒΑΛ	70-002
ΑΡΜΟΚΑΛΥΠΤΡΟ ΟΒΑΛ ΑΛΟΥΜΙΝΙΟΥ 4m 29x29	70-028
ΓΩΝΙΕΣ ΚΑΙ ΤΕΡΜΑΤΑ ΓΙΑ ΟΒΑΛ	70-029



NEW PRODUCT

ΠΕΡΙΓΡΑΦΗ	ΚΩΔΙΚΟΣ
ΑΡΜΟΚΑΛΥΠΤΡΟ "S" ΑΛΟΥΜΙΝΙΟΥ 4m 38x25mm	70-030
ΓΩΝΙΕΣ ΚΑΙ ΤΕΡΜΑΤΑ ΓΙΑ "S"	70-031



ΠΕΡΙΓΡΑΦΗ	ΚΩΔΙΚΟΣ
ΑΡΜΟΚΑΛΥΠΤΡΟ ΜΙΝΙ ΚΑΜΠΥΛΩΤΟ ΑΛΟΥΜΙΝΙΟΥ 4m 15x15mm	70-024
ΓΩΝΙΕΣ ΚΑΙ ΤΕΡΜΑΤΑ ΓΙΑ ΜΙΝΙ ΚΑΜΠΥΛΩΤΟ	70-025
ΑΡΜΟΚΑΛΥΠΤΡΟ ΚΑΜΠΥΛΩΤΟ ΑΛΟΥΜΙΝΙΟΥ 4m 25x25mm	70-032
ΓΩΝΙΕΣ ΚΑΙ ΤΕΡΜΑΤΑ ΓΙΑ ΚΑΜΠΥΛΩΤΟ	70-033



ΠΕΡΙΓΡΑΦΗ	ΚΩΔΙΚΟΣ
ΑΡΜΟΚΑΛΥΠΤΡΟ ΙΣΙΟ ΑΛΟΥΜΙΝΙΟΥ 4m 29x29mm	70-003
ΓΩΝΙΕΣ ΚΑΙ ΤΕΡΜΑΤΑ ΓΙΑ ΙΣΙΟ	70-004
ΑΡΜΟΚΑΛΥΠΤΡΟ ΜΙΝΙ ΙΣΙΟ ΑΛΟΥΜΙΝΙΟΥ 4m 15x15mm	70-026
ΓΩΝΙΕΣ ΚΑΙ ΤΕΡΜΑΤΑ ΓΙΑ ΜΙΝΙ ΙΣΙΟ	70-027

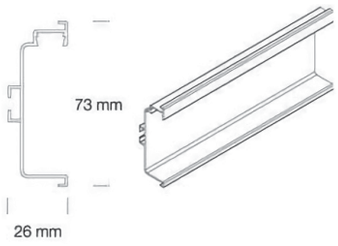



NEW PRODUCT

OPES made in Italy

ΠΕΡΙΓΡΑΦΗ	ΚΩΔΙΚΟΣ
OPES ΠΡΟΦΙΛ GOLA LED 1023 ΔΙΠΛΟ - ΝΙΚΕΛ ΜΑΤ	37-492

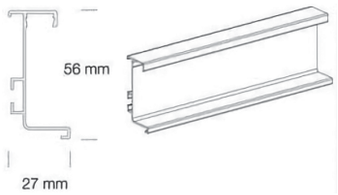



NEW PRODUCT

OPES made in Italy

ΠΕΡΙΓΡΑΦΗ	ΚΩΔΙΚΟΣ
OPES ΠΡΟΦΙΛ GOLA LED 1024 ΜΟΝΟ - ΝΙΚΕΛ ΜΑΤ	37-493

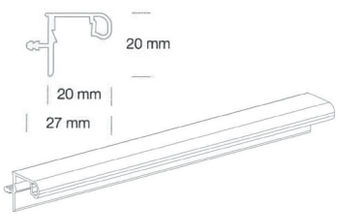



NEW PRODUCT

OPES made in Italy

ΠΕΡΙΓΡΑΦΗ	ΚΩΔΙΚΟΣ
OPES ΠΡΟΦΙΛ ΓΙΑ ΑΝΩ ΠΟΡΤΑΚΙ GOLA LED 270 ΝΙΚΕΛ ΜΑΤ	37-494

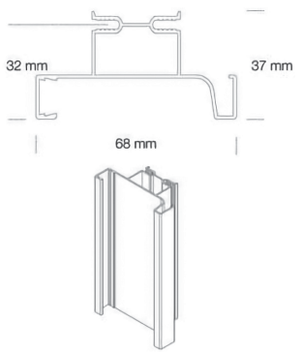



NEW PRODUCT

OPES made in Italy

ΠΕΡΙΓΡΑΦΗ	ΚΩΔΙΚΟΣ
OPES ΠΡΟΦΙΛ GOLA LED ΚΑΘΕΤΟ 1025 ΔΙΠΛΟ - ΝΙΚΕΛ ΜΑΤ	37-495

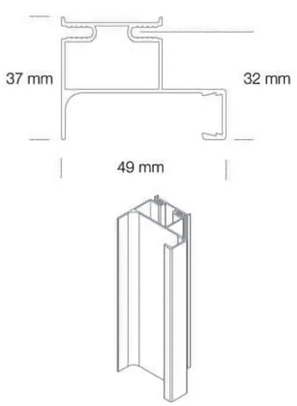



NEW PRODUCT

OPES made in Italy

ΠΕΡΙΓΡΑΦΗ	ΚΩΔΙΚΟΣ
OPES ΠΡΟΦΙΛ GOLA LED ΚΑΘΕΤΟ 1026 ΜΟΝΟ - ΝΙΚΕΛ ΜΑΤ	37-496

Προφίλ Gola



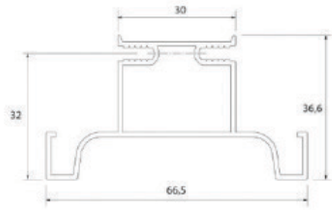



ΠΕΡΙΓΡΑΦΗ	ΚΩΔΙΚΟΣ
OPES ΠΡΟΦΙΛ GOLA 1019 ΚΑΘΕΤΟ ΔΙΠΛΟ	37-480



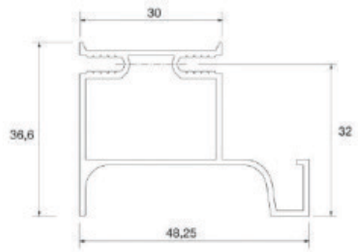

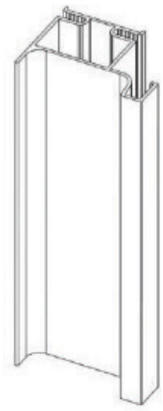

ΠΕΡΙΓΡΑΦΗ	ΚΩΔΙΚΟΣ
OPES ΠΡΟΦΙΛ GOLA 1020 ΚΑΘΕΤΟ ΜΟΝΟ	37-481



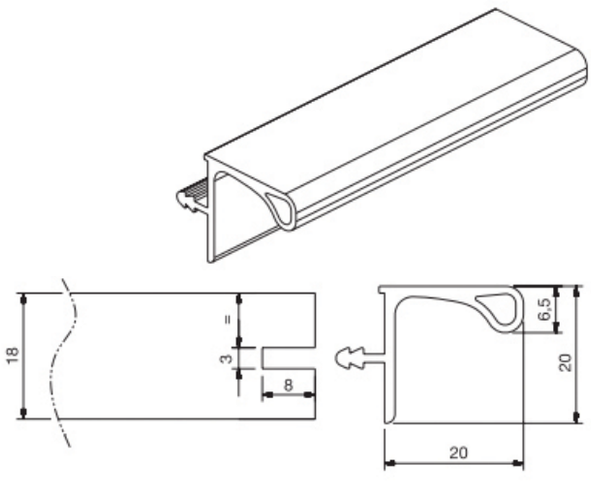

ΠΕΡΙΓΡΑΦΗ	ΚΩΔΙΚΟΣ
OPES ΠΡΟΦΙΛ ΓΙΑ ΑΝΩ ΠΟΡΤΑΚΙ GOLA 268	37-483

Προφίλ Gola

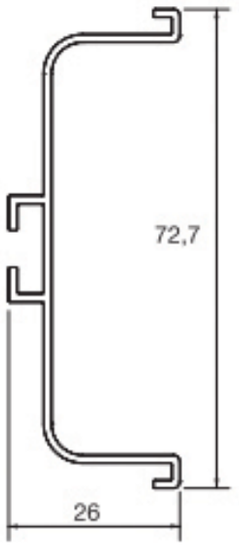

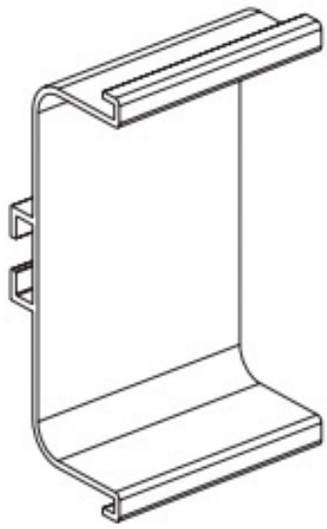

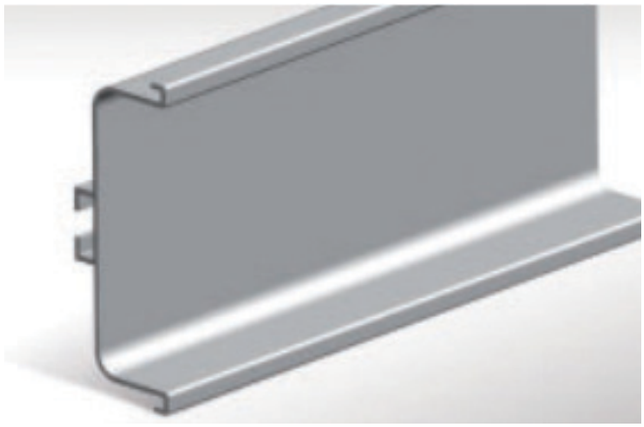

OPES made in Italy

Γωνία έξω 90° για 1004



Γωνία έσω 90° για 1004



Τέρμα ανοιχτό για 1004



Τέρμα κλειστό για 1004



Εξάρτημα στήριξης

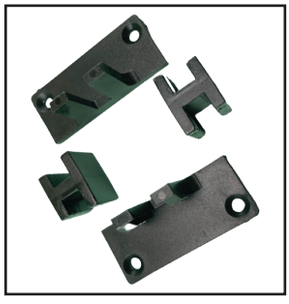

ΠΕΡΙΓΡΑΦΗ	ΚΩΔΙΚΟΣ
OPES ΠΡΟΦΙΛ GOLA 1004 - ΝΙΚΕΛ ΜΑΤ	37-467
OPES ΓΩΝΙΑ ΕΞΩΤΕΡΙΚΗ 1004 - ΝΙΚΕΛ ΜΑΤ	37-4686
OPES ΓΩΝΙΑ ΕΣΩΤΕΡΙΚΗ 1004 - ΝΙΚΕΛ ΜΑΤ	37-4685
OPES ΤΕΡΜΑ ΑΝΟΙΧΤΟ 1004 - ΝΙΚΕΛ ΜΑΤ	37-4682
OPES ΤΕΡΜΑ ΚΛΕΙΣΤΟ 1004 - ΝΙΚΕΛ ΜΑΤ	37-4683
OPES ΠΡΟΦΙΛ GOLA 1004 - ΜΑΥΡΟ	37-501
OPES ΓΩΝΙΑ ΕΞΩΤΕΡΙΚΗ 1004 - ΜΑΥΡΟ	37-510
OPES ΓΩΝΙΑ ΕΣΩΤΕΡΙΚΗ 1004 - ΜΑΥΡΟ	37-509
OPES ΤΕΡΜΑ ΑΝΟΙΧΤΟ 1004 - ΜΑΥΡΟ	37-506
OPES ΤΕΡΜΑ ΚΛΕΙΣΤΟ 1004 - ΜΑΥΡΟ	37-505
ΕΞΑΡΤΗΜΑ ΣΤΗΡΙΞΗΣ	37-468

Προφίλ Gola

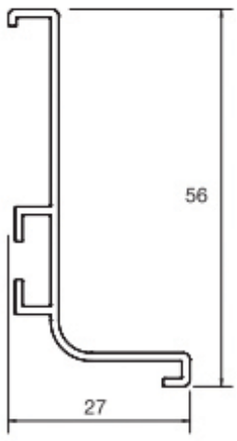

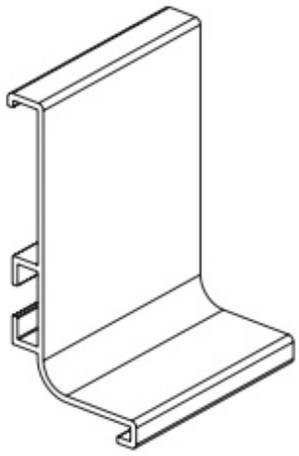

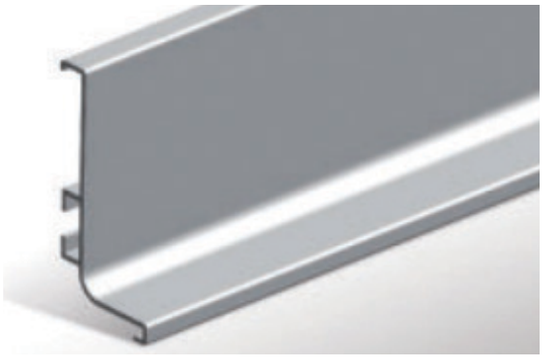

OPES made in Italy

Γωνία έξω 90° για 1005



Γωνία έσω 90° για 1005



Τέρμα ανοιχτό για 1005



Τέρμα κλειστό για 1005



Εξάρτημα στήριξης

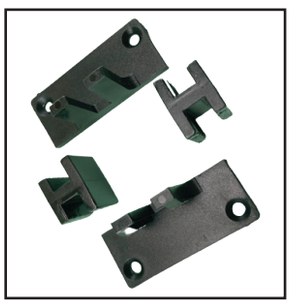

ΠΕΡΙΓΡΑΦΗ	ΚΩΔΙΚΟΣ
OPES ΠΡΟΦΙΛ GOLA 1005 - ΝΙΚΕΛ ΜΑΤ	37-466
OPES ΓΩΝΙΑ ΕΞΩΤΕΡΙΚΗ 1005 - ΝΙΚΕΛ ΜΑΤ	37-484
OPES ΓΩΝΙΑ ΕΣΩΤΕΡΙΚΗ 1005 - ΝΙΚΕΛ ΜΑΤ	37-485
OPES ΤΕΡΜΑ ΑΝΟΙΧΤΟ 1005 - ΝΙΚΕΛ ΜΑΤ	37-4681
OPES ΤΕΡΜΑ ΚΛΕΙΣΤΟ 1005 - ΝΙΚΕΛ ΜΑΤ	37-4684
OPES ΠΡΟΦΙΛ GOLA 1005 - ΜΑΥΡΟ	37-500
OPES ΓΩΝΙΑ ΕΞΩΤΕΡΙΚΗ 1005 - ΜΑΥΡΟ	37-508
OPES ΓΩΝΙΑ ΕΣΩΤΕΡΙΚΗ 1005 - ΜΑΥΡΟ	37-507
OPES ΤΕΡΜΑ ΑΝΟΙΧΤΟ 1005 - ΜΑΥΡΟ	37-504
OPES ΤΕΡΜΑ ΚΛΕΙΣΤΟ 1005 - ΜΑΥΡΟ	37-503
ΕΞΑΡΤΗΜΑ ΣΤΗΡΙΞΗΣ	37-468



ΠΕΡΙΓΡΑΦΗ	ΚΩΔΙΚΟΣ
ΒΕΡΓΕΣ ΠΑΓΚΟΥ 4χ64 cm ΤΑΦ	07-07661
ΒΕΡΓΕΣ ΠΑΓΚΟΥ 3χ64 cm ΤΑΦ	07-07662
ΒΕΡΓΕΣ ΠΑΓΚΟΥ 4χ64 cm ΤΑΦ ΜΑΥΡΕΣ	07-07667

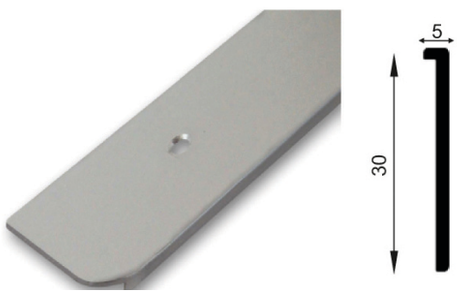

ΠΕΡΙΓΡΑΦΗ	ΚΩΔΙΚΟΣ
ΣΟΚΟΡΟ ΠΑΓΚΟΥ 3χ64 R3 ΑΛΟΥΜΙΝΙΟΥ ΜΕ ΤΡΥΠΑ	46-014311
ΣΟΚΟΡΟ ΠΑΓΚΟΥ 3χ64 R3 ΑΛΟΥΜΙΝΙΟΥ ΧΩΡΙΣ ΤΡΥΠΑ	46-014312



ΠΕΡΙΓΡΑΦΗ	ΚΩΔΙΚΟΣ
ΣΟΚΟΡΟ ΠΑΓΚΟΥ 4χ64 R3 ΑΛΟΥΜΙΝΙΟΥ ΜΕ ΤΡΥΠΑ	46-014400
ΣΟΚΟΡΟ ΠΑΓΚΟΥ 4χ64 R3 ΑΛΟΥΜΙΝΙΟΥ ΧΩΡΙΣ ΤΡΥΠΑ	46-01431



ΠΕΡΙΓΡΑΦΗ	ΚΩΔΙΚΟΣ
ΣΟΚΟΡΟ ΠΑΓΚΟΥ 3χ64 R5 ΑΛΟΥΜΙΝΙΟΥ ΧΩΡΙΣ ΤΡΥΠΑ	46-0152
ΣΟΚΟΡΟ ΠΑΓΚΟΥ 3χ64 R5 ΑΛΟΥΜΙΝΙΟΥ ΜΕ ΤΡΥΠΑ	46-0151



ΠΕΡΙΓΡΑΦΗ	ΚΩΔΙΚΟΣ
ΣΟΚΟΡΟ ΠΑΓΚΟΥ 4χ64 R5 ΑΛΟΥΜΙΝΙΟΥ ΜΕ ΤΡΥΠΑ	46-01445
ΣΟΚΟΡΟ ΠΑΓΚΟΥ 4χ64 R5 ΑΛΟΥΜΙΝΙΟΥ ΧΩΡΙΣ ΤΡΥΠΑ	46-0150
ΣΟΚΟΡΟ ΠΑΓΚΟΥ 4χ64 R5 ΜΑΥΡΟ ΜΕ ΤΡΥΠΑ	46-01570
ΣΟΚΟΡΟ ΠΑΓΚΟΥ 4χ64 R5 ΜΑΥΡΟ ΧΩΡΙΣ ΤΡΥΠΑ	46-0157

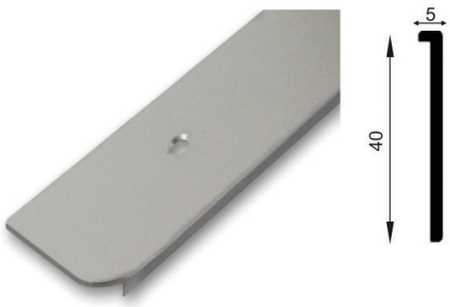

ΠΕΡΙΓΡΑΦΗ	ΚΩΔΙΚΟΣ
ΣΟΚΟΡΟ ΠΑΓΚΟΥ 4χ84 R5 ΑΛΟΥΜΙΝΙΟΥ ΧΩΡΙΣ ΤΡΥΠΑ	46-0153
ΣΟΚΟΡΟ ΠΑΓΚΟΥ 4χ84 R5 ΑΛΟΥΜΙΝΙΟΥ ΜΕ ΤΡΥΠΑ	46-0154
ΣΟΚΟΡΟ ΠΑΓΚΟΥ 4χ90 R5 ΑΛΟΥΜΙΝΙΟΥ ΧΩΡΙΣ ΤΡΥΠΑ	46-0156
ΣΟΚΟΡΟ ΠΑΓΚΟΥ 4χ90 R5 ΑΛΟΥΜΙΝΙΟΥ ΜΕ ΤΡΥΠΑ	46-0155

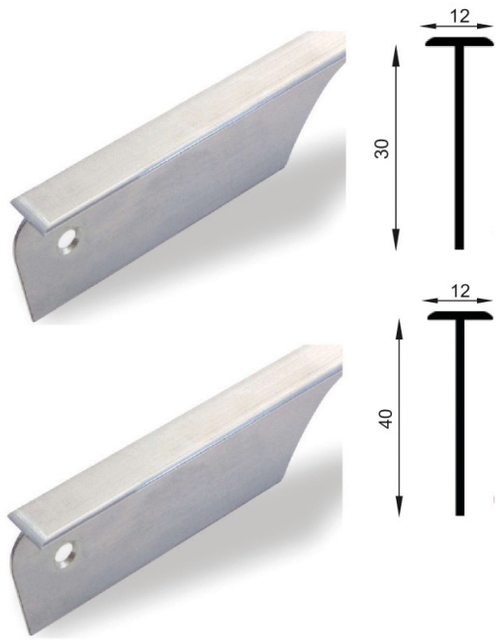

ΠΕΡΙΓΡΑΦΗ	ΚΩΔΙΚΟΣ
ΕΝΩΤΙΚΟ ΠΑΓΚΟΥ 4χ64cm R5 ΑΛΟΥΜΙΝΙΟΥ	07-07520
ΕΝΩΤΙΚΟ ΠΑΓΚΟΥ 4χ80cm R5 ΑΛΟΥΜΙΝΙΟΥ	07-071
ΕΝΩΤΙΚΟ ΠΑΓΚΟΥ 3χ64cm R5 ΑΛΟΥΜΙΝΙΟΥ	07-0752
ΕΝΩΤΙΚΟ ΠΑΓΚΟΥ 4χ64cm R5 ΜΑΥΡΟ	07-0751
ΕΝΩΤΙΚΟ ΠΑΓΚΟΥ 4χ84cm R5 ΑΛΟΥΜΙΝΙΟΥ	07-07663
ΕΝΩΤΙΚΟ ΠΑΓΚΟΥ 4χ90cm R5 ΑΛΟΥΜΙΝΙΟΥ	07-07664



ΠΕΡΙΓΡΑΦΗ
ΚΑΛΑΘΙ ΣΥΡΜΑΤΙΝΟ ΜΕ ΟΔΗΓΟ QUATRO ΚΑΙ ΦΡΕΝΟ ΒΙΔΩΤΟ Κ30
ΚΑΛΑΘΙ ΣΥΡΜΑΤΙΝΟ ΜΕ ΟΔΗΓΟ QUATRO ΚΑΙ ΦΡΕΝΟ ΒΙΔΩΤΟ Κ35
ΚΑΛΑΘΙ ΣΥΡΜΑΤΙΝΟ ΜΕ ΟΔΗΓΟ QUATRO ΚΑΙ ΦΡΕΝΟ ΒΙΔΩΤΟ Κ40
ΚΑΛΑΘΙ ΣΥΡΜΑΤΙΝΟ ΜΕ ΟΔΗΓΟ QUATRO ΚΑΙ ΦΡΕΝΟ ΒΙΔΩΤΟ Κ45
ΚΑΛΑΘΙ ΣΥΡΜΑΤΙΝΟ ΜΕ ΟΔΗΓΟ QUATRO ΚΑΙ ΦΡΕΝΟ ΒΙΔΩΤΟ Κ50
ΚΑΛΑΘΙ ΣΥΡΜΑΤΙΝΟ ΜΕ ΟΔΗΓΟ QUATRO ΚΑΙ ΦΡΕΝΟ ΒΙΔΩΤΟ Κ60
ΚΑΛΑΘΙ ΣΥΡΜΑΤΙΝΟ ΜΕ ΟΔΗΓΟ QUATRO ΚΑΙ ΦΡΕΝΟ ΒΙΔΩΤΟ Κ80
ΚΑΛΑΘΙ ΣΥΡΜΑΤΙΝΟ ΜΕ ΟΔΗΓΟ QUATRO ΚΑΙ ΦΡΕΝΟ ΒΙΔΩΤΟ Κ90

ΠΕΡΙΓΡΑΦΗ
ΚΑΛΑΘΙ ΤΗΛΕΣΚΟΠΙΚΟ ΣΥΡΜΑΤΙΝΟ ΒΙΔΩΤΟ Κ30 ΧΩΡΙΣ ΦΡΕΝΟ
ΚΑΛΑΘΙ ΤΗΛΕΣΚΟΠΙΚΟ ΣΥΡΜΑΤΙΝΟ ΒΙΔΩΤΟ Κ35 ΧΩΡΙΣ ΦΡΕΝΟ
ΚΑΛΑΘΙ ΤΗΛΕΣΚΟΠΙΚΟ ΣΥΡΜΑΤΙΝΟ ΒΙΔΩΤΟ Κ40 ΧΩΡΙΣ ΦΡΕΝΟ
ΚΑΛΑΘΙ ΤΗΛΕΣΚΟΠΙΚΟ ΣΥΡΜΑΤΙΝΟ ΒΙΔΩΤΟ Κ45 ΧΩΡΙΣ ΦΡΕΝΟ
ΚΑΛΑΘΙ ΤΗΛΕΣΚΟΠΙΚΟ ΣΥΡΜΑΤΙΝΟ ΒΙΔΩΤΟ Κ50 ΧΩΡΙΣ ΦΡΕΝΟ
ΚΑΛΑΘΙ ΤΗΛΕΣΚΟΠΙΚΟ ΣΥΡΜΑΤΙΝΟ ΒΙΔΩΤΟ Κ60 ΧΩΡΙΣ ΦΡΕΝΟ
ΚΑΛΑΘΙ ΤΗΛΕΣΚΟΠΙΚΟ ΣΥΡΜΑΤΙΝΟ ΒΙΔΩΤΟ Κ80 ΧΩΡΙΣ ΦΡΕΝΟ
ΚΑΛΑΘΙ ΤΗΛΕΣΚΟΠΙΚΟ ΣΥΡΜΑΤΙΝΟ ΒΙΔΩΤΟ Κ90 ΧΩΡΙΣ ΦΡΕΝΟ

ΠΕΡΙΓΡΑΦΗ
ΚΑΛΑΘΙ ΣΥΡΜΑΤΙΝΟ ΜΕ ΟΔΗΓΟ QUATRO ΚΑΙ ΦΡΕΝΟ ΒΙΔΩΤΟ Κ30 ΑΝΘΡΑΚΙ
ΚΑΛΑΘΙ ΣΥΡΜΑΤΙΝΟ ΜΕ ΟΔΗΓΟ QUATRO ΚΑΙ ΦΡΕΝΟ ΒΙΔΩΤΟ Κ35 ΑΝΘΡΑΚΙ
ΚΑΛΑΘΙ ΣΥΡΜΑΤΙΝΟ ΜΕ ΟΔΗΓΟ QUATRO ΚΑΙ ΦΡΕΝΟ ΒΙΔΩΤΟ Κ40 ΑΝΘΡΑΚΙ
ΚΑΛΑΘΙ ΣΥΡΜΑΤΙΝΟ ΜΕ ΟΔΗΓΟ QUATRO ΚΑΙ ΦΡΕΝΟ ΒΙΔΩΤΟ Κ45 ΑΝΘΡΑΚΙ
ΚΑΛΑΘΙ ΣΥΡΜΑΤΙΝΟ ΜΕ ΟΔΗΓΟ QUATRO ΚΑΙ ΦΡΕΝΟ ΒΙΔΩΤΟ Κ50 ΑΝΘΡΑΚΙ
ΚΑΛΑΘΙ ΣΥΡΜΑΤΙΝΟ ΜΕ ΟΔΗΓΟ QUATRO ΚΑΙ ΦΡΕΝΟ ΒΙΔΩΤΟ Κ60 ΑΝΘΡΑΚΙ
ΚΑΛΑΘΙ ΣΥΡΜΑΤΙΝΟ ΜΕ ΟΔΗΓΟ QUATRO ΚΑΙ ΦΡΕΝΟ ΒΙΔΩΤΟ Κ80 ΑΝΘΡΑΚΙ
ΚΑΛΑΘΙ ΣΥΡΜΑΤΙΝΟ ΜΕ ΟΔΗΓΟ QUATRO ΚΑΙ ΦΡΕΝΟ ΒΙΔΩΤΟ Κ90 ΑΝΘΡΑΚΙ

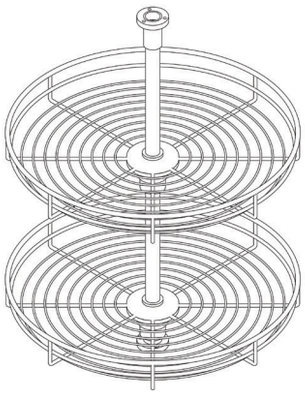

ΠΕΡΙΓΡΑΦΗ	ΚΩΔΙΚΟΣ
ΠΕΡΙΣΤΡΕΦΟΜΕΝΟ 4/4 Φ50 INOX ΦΡΕΝΟ	02-0213
ΠΕΡΙΣΤΡΕΦΟΜΕΝΟ 4/4 Φ60 INOX ΦΡΕΝΟ	02-0214



BEST ITALY

ΠΕΡΙΓΡΑΦΗ	ΚΩΔΙΚΟΣ
ΠΕΡΙΣΤΡΕΦΟΜΕΝΟ 3/4 Φ62 ΝΙΚΕΛ	02-0281
ΠΕΡΙΣΤΡΕΦΟΜΕΝΟ 3/4 Φ72 ΝΙΚΕΛ	02-028
ΠΕΡΙΣΤΡΕΦΟΜΕΝΟ 3/4 Φ82 ΝΙΚΕΛ	02-0280

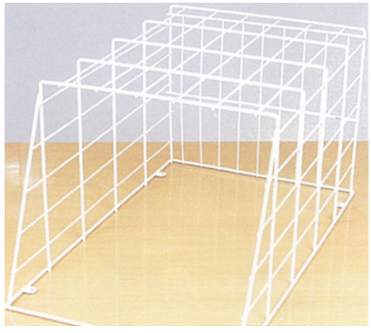

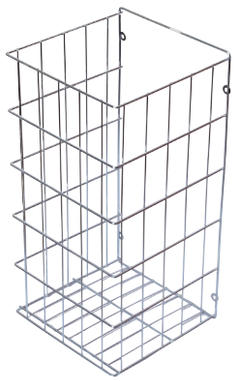

ΠΕΡΙΓΡΑΦΗ	ΚΩΔΙΚΟΣ
ΚΑΛΑΘΙ ΜΠΑΝΙΟΥ ΙΣΙΟ/ΦΑΛΤΣΟ ΝΙΚΕΛ ΔΙΑΣΤΑΣΕΙΣ: 25χ50, 30χ50, 35χ50, 40χ50, 45χ50	02-202
ΚΑΛΑΘΙ ΜΠΑΝΙΟΥ ΙΣΙΟ/ΦΑΛΤΣΟ ΛΕΥΚΟ ΔΙΑΣΤΑΣΕΙΣ: 25χ50, 30χ50, 35χ50, 40χ50, 45χ50	02-203

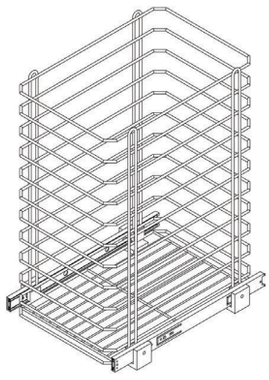

ΠΕΡΙΓΡΑΦΗ	ΚΩΔΙΚΟΣ
ΣΥΡΟΜΕΝΟ ΚΑΛΑΘΙ ΜΠΑΝΙΟΥ ΠΛΑΤΟΣ: K30, K35, K40, K45 ΒΑΘΟΣ: 30cm, 40cm, 50cm ΥΨΟΣ: 45,5cm ΠΛΑΤΟΣ: K50, K55, K60 ΜΟΝΟ ΣΕ ΒΑΘΟΣ: 40-50cm	02-09864

STARAX

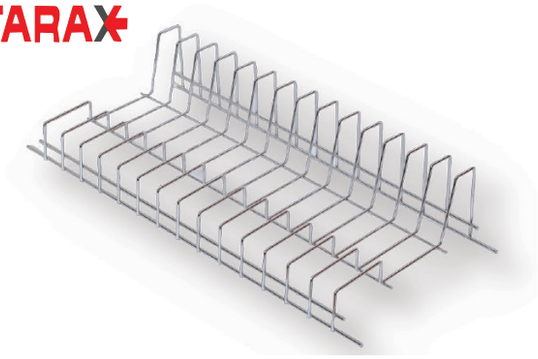

ΠΕΡΙΓΡΑΦΗ	ΚΩΔΙΚΟΣ
ΠΙΑΤΟΘΗΚΗ STARAX ΝΕΟΥ ΤΥΠΟΥ ΝΙΚΕΛ 56.5	02-1437
ΠΙΑΤΟΘΗΚΗ STARAX ΝΕΟΥ ΤΥΠΟΥ ΝΙΚΕΛ 66.5	02-1438
ΠΙΑΤΟΘΗΚΗ STARAX ΝΕΟΥ ΤΥΠΟΥ ΝΙΚΕΛ 76.5	02-1439
ΠΙΑΤΟΘΗΚΗ STARAX ΝΕΟΥ ΤΥΠΟΥ ΝΙΚΕΛ 86.5	02-1440
ΠΙΑΤΟΘΗΚΗ STARAX ΝΕΟΥ ΤΥΠΟΥ ΝΙΚΕΛ 96.5	02-1441
ΠΙΑΤΟΘΗΚΗ STARAX ΝΕΟΥ ΤΥΠΟΥ ΝΙΚΕΛ 106.5	02-1442
ΠΙΑΤΟΘΗΚΗ STARAX ΝΕΟΥ ΤΥΠΟΥ ΝΙΚΕΛ 116.5	02-1443

STARAX

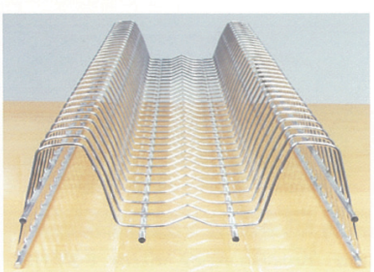

ΠΕΡΙΓΡΑΦΗ	ΚΩΔΙΚΟΣ
ΠΙΑΤΟΘΗΚΗ STARAX SUPER ΝΙΚΕΛ 56,5	02-1432
ΠΙΑΤΟΘΗΚΗ STARAX SUPER ΝΙΚΕΛ 66,5	02-1433
ΠΙΑΤΟΘΗΚΗ STARAX SUPER ΝΙΚΕΛ 76,5	02-1434
ΠΙΑΤΟΘΗΚΗ STARAX SUPER ΝΙΚΕΛ 86,5	02-1435
ΠΙΑΤΟΘΗΚΗ STARAX SUPER ΝΙΚΕΛ 96,5	02-1436
ΠΙΑΤΟΘΗΚΗ STARAX SUPER ΝΙΚΕΛ 106,5	02-1444
ΠΙΑΤΟΘΗΚΗ STARAX SUPER ΝΙΚΕΛ 116,5	02-1445

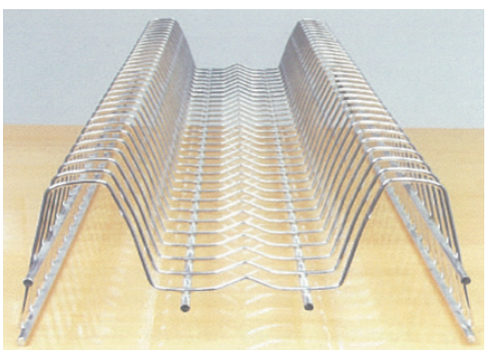

ΠΕΡΙΓΡΑΦΗ	ΚΩΔΙΚΟΣ
ΠΙΑΤΟΘΗΚΗ SUPER ΕΝΙΣΧΥΜΕΝΗ N56,5 ΝΙΚΕΛ	02-123
ΠΙΑΤΟΘΗΚΗ SUPER ΕΝΙΣΧΥΜΕΝΗ N66,5 ΝΙΚΕΛ	02-1230
ΠΙΑΤΟΘΗΚΗ SUPER ΕΝΙΣΧΥΜΕΝΗ N76,5 ΝΙΚΕΛ	02-1231
ΠΙΑΤΟΘΗΚΗ SUPER ΕΝΙΣΧΥΜΕΝΗ N86,5 ΝΙΚΕΛ	02-1232
ΠΙΑΤΟΘΗΚΗ SUPER ΕΝΙΣΧΥΜΕΝΗ N96,5 ΝΙΚΕΛ	02-1233
ΠΙΑΤΟΘΗΚΗ SUPER ΕΝΙΣΧΥΜΕΝΗ N106,5 ΝΙΚΕΛ	02-1234

Πιατοθήκες

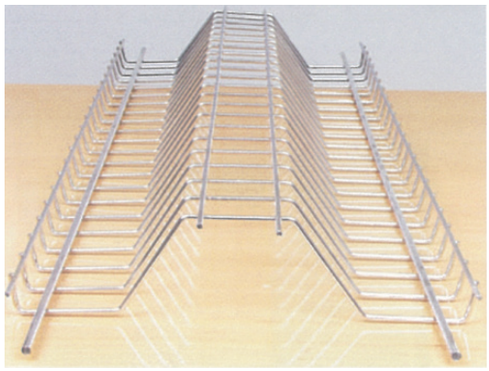

ΠΕΡΙΓΡΑΦΗ	ΚΩΔΙΚΟΣ
ΠΙΑΤΟΘΗΚΗ ΚΡΕΜΑΣΤΗ ΕΝΙΣΧΥΜΕΝΗ Ν56,5 ΧΡΩΜΙΟΥ	02-109
ΠΙΑΤΟΘΗΚΗ ΚΡΕΜΑΣΤΗ ΕΝΙΣΧΥΜΕΝΗ Ν66,5 ΧΡΩΜΙΟΥ	02-1090
ΠΙΑΤΟΘΗΚΗ ΚΡΕΜΑΣΤΗ ΕΝΙΣΧΥΜΕΝΗ Ν76,5 ΧΡΩΜΙΟΥ	02-1091
ΠΙΑΤΟΘΗΚΗ ΚΡΕΜΑΣΤΗ ΕΝΙΣΧΥΜΕΝΗ Ν86,5 ΧΡΩΜΙΟΥ	02-110
ΠΙΑΤΟΘΗΚΗ ΚΡΕΜΑΣΤΗ ΕΝΙΣΧΥΜΕΝΗ Ν96,5 ΧΡΩΜΙΟΥ	02-1100
ΠΙΑΤΟΘΗΚΗ ΚΡΕΜΑΣΤΗ ΕΝΙΣΧΥΜΕΝΗ Ν106,5 ΧΡΩΜΙΟΥ	02-1101



ΠΕΡΙΓΡΑΦΗ	ΚΩΔΙΚΟΣ
ΠΙΑΤΟΘΗΚΗ ΚΑΘΙΣΤΗ ΧΡΩΜΙΟΥ Ν50	02-103
ΠΙΑΤΟΘΗΚΗ ΚΑΘΙΣΤΗ ΧΡΩΜΙΟΥ Ν55	02-1030
ΠΙΑΤΟΘΗΚΗ ΚΑΘΙΣΤΗ ΧΡΩΜΙΟΥ Ν60	02-1031
ΠΙΑΤΟΘΗΚΗ ΚΑΘΙΣΤΗ ΧΡΩΜΙΟΥ Ν65	02-1032
ΠΙΑΤΟΘΗΚΗ ΚΑΘΙΣΤΗ ΧΡΩΜΙΟΥ Ν70	02-1033
ΠΙΑΤΟΘΗΚΗ ΚΑΘΙΣΤΗ ΧΡΩΜΙΟΥ Ν75	02-1034
ΠΙΑΤΟΘΗΚΗ ΚΑΘΙΣΤΗ ΧΡΩΜΙΟΥ Ν80	02-1035
ΠΙΑΤΟΘΗΚΗ ΚΑΘΙΣΤΗ ΧΡΩΜΙΟΥ Ν85	02-104
ΠΙΑΤΟΘΗΚΗ ΚΑΘΙΣΤΗ ΧΡΩΜΙΟΥ Ν90	02-1040
ΠΙΑΤΟΘΗΚΗ ΚΑΘΙΣΤΗ ΧΡΩΜΙΟΥ Ν95	02-1041
ΠΙΑΤΟΘΗΚΗ ΚΑΘΙΣΤΗ ΧΡΩΜΙΟΥ Ν100	02-1042



ΠΕΡΙΓΡΑΦΗ	ΚΩΔΙΚΟΣ
ΠΙΑΤΟΘΗΚΗ ΞΥΛΙΝΗ ΜΕ ΠΑΣΑΛΑΚΙΑ Κ60, 580, Κ90, Κ100, Κ120	02-153



ΠΕΡΙΓΡΑΦΗ	ΚΩΔΙΚΟΣ
ΣΤΗΡΙΓΜΑΤΑ ΚΑΘΙΣΤΗΣ ΠΛΑΣΤΙΚΑ	02-1190
ΣΤΗΡΙΓΜΑΤΑ ΚΡΕΜΑΣΤΗΣ ΠΛΑΣΤΙΚΑ	02-119

Κουταλοθήκες



ΠΕΡΙΓΡΑΦΗ	ΚΩΔΙΚΟΣ
ΚΟΥΤΑΛΟΘΗΚΗ ΞΥΛΙΝΗ Κ30, Κ40, Κ45, Κ50, Κ60, Κ80, Κ90, Κ100, Κ110, Κ120	02-154



NEW PRODUCT

ΠΕΡΙΓΡΑΦΗ	ΚΩΔΙΚΟΣ
ΚΟΥΤΑΛΟΘΗΚΗ ΜΑΣΙΦ ΜΠΑΜΠΟΥ ΑΔΙΑΒΡΟΧΗ ΡΥΘΜΙΖΟΜΕΝΗ 290mm - 490mm	02-226
ΚΟΥΤΑΛΟΘΗΚΗ ΜΑΣΙΦ ΜΠΑΜΠΟΥ ΑΔΙΑΒΡΟΧΗ ΡΥΘΜΙΖΟΜΕΝΗ 500mm - 810mm	02-227

AGOFORM® GmbH August Ottensmeyer





ΠΕΡΙΓΡΑΦΗ		ΚΩΔΙΚΟΣ
ΚΟΥΤΑΛΟΘΗΚΗ ΛΕΥΚΗ	Κ30	02-079
ΚΟΥΤΑΛΟΘΗΚΗ ΛΕΥΚΗ	Κ35	02-0790
ΚΟΥΤΑΛΟΘΗΚΗ ΛΕΥΚΗ	Κ40	02-080
ΚΟΥΤΑΛΟΘΗΚΗ ΛΕΥΚΗ	Κ45	02-081
ΚΟΥΤΑΛΟΘΗΚΗ ΛΕΥΚΗ	Κ50	02-082
ΚΟΥΤΑΛΟΘΗΚΗ ΛΕΥΚΗ	Κ55	02-0820
ΚΟΥΤΑΛΟΘΗΚΗ ΛΕΥΚΗ	Κ60	02-083
ΚΟΥΤΑΛΟΘΗΚΗ ΓΚΡΙ	Κ30	02-0792
ΚΟΥΤΑΛΟΘΗΚΗ ΓΚΡΙ	Κ35	02-0791
ΚΟΥΤΑΛΟΘΗΚΗ ΓΚΡΙ	Κ40	02-0800
ΚΟΥΤΑΛΟΘΗΚΗ ΓΚΡΙ	Κ45	02-0810
ΚΟΥΤΑΛΟΘΗΚΗ ΓΚΡΙ	Κ50	02-0793
ΚΟΥΤΑΛΟΘΗΚΗ ΓΚΡΙ	Κ55	02-0794
ΚΟΥΤΑΛΟΘΗΚΗ ΓΚΡΙ	Κ60	02-0830
ΚΟΥΤΑΛΟΘΗΚΗ ΓΚΡΙ	Κ70	02-08300
ΚΟΥΤΑΛΟΘΗΚΗ ΓΚΡΙ	Κ80	02-08301
ΚΟΥΤΑΛΟΘΗΚΗ ΓΚΡΙ	Κ90	02-0831
ΚΟΥΤΑΛΟΘΗΚΗ ΓΚΡΙ	Κ100	02-0832



STARAX

ΠΕΡΙΓΡΑΦΗ	ΚΩΔΙΚΟΣ
ΚΑΔΟΣ ΝΙΚΕΛ ΜΕ ΣΧΟΙΝΑΚΙ STARAX	02-0763



Gollinucci

ΠΕΡΙΓΡΑΦΗ	ΚΩΔΙΚΟΣ
ΚΑΔΟΣ ΠΛΑΣΤΙΚΟΣ ΜΕ ΣΧΟΙΝΑΚΙ ROMAGNA N213 13 lt	02-0751



Gollinucci

ΠΕΡΙΓΡΑΦΗ	ΚΩΔΙΚΟΣ
ΚΑΔΟΣ ΣΥΡΟΜΕΝΟΣ ΠΛΑΣΤΙΚΟΣ ΛΕΥΚΟΣ ROMAGNA 380x230x350 16 lt	02-077
ΚΑΔΟΣ ΣΥΡΟΜΕΝΟΣ ΠΛΑΣΤΙΚΟΣ ΝΙΚΕΛ ROMAGNA 380x230x350 16 lt	02-078
ΚΑΔΟΣ ΣΥΡΟΜΕΝΟΣ ΠΛΑΣΤΙΚΟΣ ΓΚΡΙ ROMAGNA 280 ΜΟΝΟΣ	02-0770

Κάδοι Απορριμμάτων



ΠΕΡΙΓΡΑΦΗ	ΚΩΔΙΚΟΣ
ΚΑΔΟΣ ΣΥΡΟΜΕΝΟΣ ΔΙΠΛΟΣ ΠΛΑΣΤΙΚΟΣ ROMAGNA 440x267x352 21 lt	02-0781
ΚΑΔΟΣΣΥΡΟΜΕΝΟΣΔΙΠΛΟΣΑΛΟΥΜΙΝΙΟΥ ROMAGNA 440x267x352 21 lt	02-0780



ΠΕΡΙΓΡΑΦΗ	ΚΩΔΙΚΟΣ
ΚΑΔΟΣ ΟΙΚΟΛΟΓΙΚΟΣ ΔΙΠΛΟΣ ΠΛΑΣΤΙΚΟΣ N235	02-0782



ΠΕΡΙΓΡΑΦΗ	ΚΩΔΙΚΟΣ
ΚΑΔΟΣ INOX ΜΕ ΜΗΧΑΝΙΣΜΟ 13 lt	02-0761
ΚΑΔΟΣ ΠΛΑΣΤΙΚΟΣ ΜΕ ΜΗΧΑΝΙΣΜΟ 13 lt	02-0752
ΚΑΔΟΣ ΠΛΑΣΤΙΚΟΣ ΜΕ ΣΧΟΙΝΑΚΙ ΓΚΡΙ	02-0750

Νεροσυλλέκτες



ΠΕΡΙΓΡΑΦΗ	ΚΩΔΙΚΟΣ
ΝΕΡΟΣΥΛΛΕΚΤΗΣ - N60χ54	09-001
ΝΕΡΟΣΥΛΛΕΚΤΗΣ - N60χ56	09-0010
ΝΕΡΟΣΥΛΛΕΚΤΗΣ - N70χ54	09-002
ΝΕΡΟΣΥΛΛΕΚΤΗΣ - N70χ56	09-0020
ΝΕΡΟΣΥΛΛΕΚΤΗΣ - N80χ54	09-003
ΝΕΡΟΣΥΛΛΕΚΤΗΣ - N80χ56	09-0030
ΝΕΡΟΣΥΛΛΕΚΤΗΣ - N90χ54	09-004
ΝΕΡΟΣΥΛΛΕΚΤΗΣ - N90χ56	09-0040
ΝΕΡΟΣΥΛΛΕΚΤΗΣ - N100χ54	09-005
ΝΕΡΟΣΥΛΛΕΚΤΗΣ - N100χ56	09-0050

ΠΕΡΙΓΡΑΦΗ	ΚΩΔΙΚΟΣ
ΝΕΡΟΣΥΛΛΕΚΤΗΣ - N110χ54	09-006
ΝΕΡΟΣΥΛΛΕΚΤΗΣ - N110χ56	09-0060
ΝΕΡΟΣΥΛΛΕΚΤΗΣ - N120χ54	09-007
ΝΕΡΟΣΥΛΛΕΚΤΗΣ - N120χ56	09-0070
ΝΕΡΟΣΥΛΛΕΚΤΗΣ - N130χ54	09-014
ΝΕΡΟΣΥΛΛΕΚΤΗΣ - N130χ56	09-0140
ΝΕΡΟΣΥΛΛΕΚΤΗΣ - N140χ54	09-015
ΝΕΡΟΣΥΛΛΕΚΤΗΣ - N140χ56	09-0150
ΝΕΡΟΣΥΛΛΕΚΤΗΣ - N150χ54	09-016
ΝΕΡΟΣΥΛΛΕΚΤΗΣ - N150χ56	09-0160
ΝΕΡΟΣΥΛΛΕΚΤΗΣ - N160χ54	09-017
ΝΕΡΟΣΥΛΛΕΚΤΗΣ - N160χ56	09-0170
ΕΙΔΙΚΕΣ ΔΙΑΣΤΑΣΕΙΣ	Κ.Π.

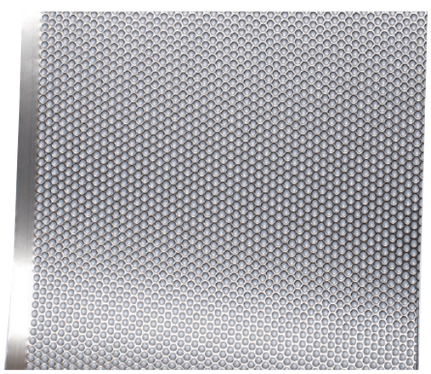

AGOFORM® GmbH August Ottensmeyer

ΠΕΡΙΓΡΑΦΗ	ΚΩΔΙΚΟΣ
ΠΑΤΟΙ ΚΟΥΖΙΝΑΣ ΣΕ ΦΥΛΛΟ P.V.C. ΜΕ ΦΙΛΜ ΑΛΟΥΜΙΝΙΟΥ. ΔΙΑΣΤΑΣΗ: 0,6χ2,00m	09-009

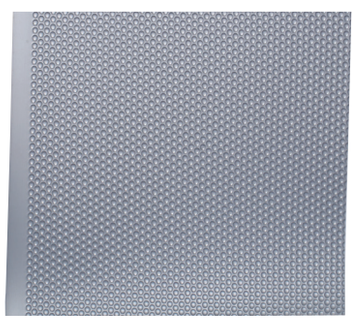

AGOFORM® GmbH August Ottensmeyer

ΠΕΡΙΓΡΑΦΗ	ΚΩΔΙΚΟΣ
ΠΑΤΟΙ ΚΟΥΖΙΝΑΣ ΣΕ ΦΥΛΛΟ P.V.C. ΓΚΡΙ. ΔΙΑΣΤΑΣΗ: 0,6χ2,00m	09-008

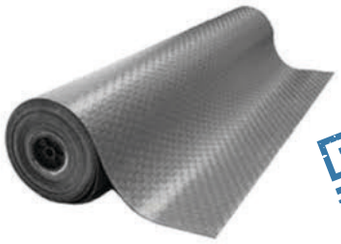

ΠΕΡΙΓΡΑΦΗ	ΚΩΔΙΚΟΣ
ΑΝΤΙΟΛΙΣΘΗΤΙΚΟΣ ΤΑΠΗΤΑΣ AGOFORM 0,5m χ 50m	65-0151



ΠΕΡΙΓΡΑΦΗ	ΚΩΔΙΚΟΣ
ΓΩΝΙΕΣ ΠΡΟΦΙΛ - ΝΙΚΕΛ N 9075	29-011
ΓΩΝΙΕΣ ΠΡΟΦΙΛ - ΝΙΚΕΛ ΜΑΤ N 9075	29-012
ΓΩΝΙΕΣ ΠΡΟΦΙΛ - ΧΡΥΣΟ N 9075	29-013
ΓΩΝΙΕΣ ΠΡΟΦΙΛ - ΚΕΡΑΣΙΑ N 9075	29-014
ΓΩΝΙΕΣ ΠΡΟΦΙΛ - ΟΞΥΑ N 9075	29-0140



ΠΕΡΙΓΡΑΦΗ	ΚΩΔΙΚΟΣ
ΠΡΟΦΙΛ ΓΙΑ ΠΟΡΤΑΚΙΑ - ΝΙΚΕΛ ΜΑΤ N1236	29-007
ΠΡΟΦΙΛ ΓΙΑ ΠΟΡΤΑΚΙΑ - ΝΙΚΕΛ N1236	29-008
ΠΡΟΦΙΛ ΓΙΑ ΠΟΡΤΑΚΙΑ - ΧΡΥΣΟ N1236	29-009
ΠΡΟΦΙΛ ΓΙΑ ΠΟΡΤΑΚΙΑ - ΚΕΡΑΣΙΑ N1236	29-010
ΠΡΟΦΙΛ ΓΙΑ ΠΟΡΤΑΚΙΑ - ΟΞΥΑ N1236	29-0101



ΠΕΡΙΓΡΑΦΗ	ΚΩΔΙΚΟΣ
ΓΩΝΙΕΣ ΠΡΟΦΙΛ - ΝΙΚΕΛ N 9077	29-069
ΓΩΝΙΕΣ ΠΡΟΦΙΛ - ΝΙΚΕΛ ΜΑΤ N 9077	29-066
ΓΩΝΙΕΣ ΠΡΟΦΙΛ - ΧΡΥΣΟ N 9077	29-068
ΓΩΝΙΕΣ ΠΡΟΦΙΛ - ΚΕΡΑΣΙΑ N 9075	29-067
ΓΩΝΙΕΣ ΠΡΟΦΙΛ - ΟΞΥΑ N 9077	29-0670



ΠΕΡΙΓΡΑΦΗ	ΚΩΔΙΚΟΣ
ΠΡΟΦΙΛ ΓΙΑ ΠΟΡΤΑΚΙΑ - ΝΙΚΕΛ N2077	29-065
ΠΡΟΦΙΛ ΓΙΑ ΠΟΡΤΑΚΙΑ - ΝΙΚΕΛ ΜΑΤ N2077	29-062
ΠΡΟΦΙΛ ΓΙΑ ΠΟΡΤΑΚΙΑ - ΧΡΥΣΟ N2077	29-064
ΠΡΟΦΙΛ ΓΙΑ ΠΟΡΤΑΚΙΑ - ΚΕΡΑΣΙΑ N2077	29-063
ΠΡΟΦΙΛ ΓΙΑ ΠΟΡΤΑΚΙΑ - ΟΞΥΑ N2077	29-0630

Αξεσουάρ Διάφορα



ΠΕΡΙΓΡΑΦΗ	ΚΩΔΙΚΟΣ
ΓΩΝΙΑ ΜΠΑΖΑΣ MULTI H100 ΝΙΚΕΛ HOOF	37-215
ΓΩΝΙΑ ΜΠΑΖΑΣ MULTI H120 ΝΙΚΕΛ HOOF	37-2155
ΓΩΝΙΑ ΜΠΑΖΑΣ MULTI H150 ΝΙΚΕΛ HOOF	37-2150



ΠΕΡΙΓΡΑΦΗ	ΚΩΔΙΚΟΣ
ROLL - TOP ΑΛΟΥΜΙΝΙΟΥ FBS 2000	29-015

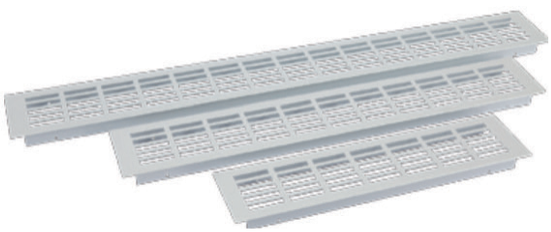

ΠΕΡΙΓΡΑΦΗ	ΚΩΔΙΚΟΣ
ΠΕΡΣΙΔΕΣ ΑΛΟΥΜΙΝΙΟΥ ΓΙΑ ΨΥΓΕΙΟ N30	36-0131
ΠΕΡΣΙΔΕΣ ΑΛΟΥΜΙΝΙΟΥ ΓΙΑ ΨΥΓΕΙΟ N44	36-0132
ΠΕΡΣΙΔΕΣ ΑΛΟΥΜΙΝΙΟΥ ΓΙΑ ΨΥΓΕΙΟ N58	36-0133



ΠΕΡΙΓΡΑΦΗ	ΚΩΔΙΚΟΣ
ΝΤΙΖΑ ΓΙΑ ΔΙΑΧΩΡΙΣΤΙΚΟ ΚΟΥΖΙΝΑΣ 12mm ΝΙΚΕΛ, ΝΙΚΕΛ ΜΑΤ, ΧΡΥΣΟ, ΧΡΥΣΟ ΜΑΤ, ΛΕΥΚΟ, ΚΑΦΕ, ΜΑΥΡΟ	07-121
ΝΤΙΖΑ ΓΙΑ ΔΙΑΧΩΡΙΣΤΙΚΟ ΚΟΥΖΙΝΑΣ 18mm ΝΙΚΕΛ, ΝΙΚΕΛ ΜΑΤ, ΧΡΥΣΟ, ΧΡΥΣΟ ΜΑΤ, ΛΕΥΚΟ, ΚΑΦΕ, ΜΑΥΡΟ	07-1210



ΠΕΡΙΓΡΑΦΗ	ΚΩΔΙΚΟΣ
ΓΑΤΖΑΚΙ ΓΙΑ ΣΩΛΗΝΑ	26-0110
ΣΤΡΟΓΓΥΛΗ ΣΩΛΗΝΑ ΚΟΥΖΙΝΑΣ 1,2m	26-0080



ΠΕΡΙΓΡΑΦΗ	ΚΩΔΙΚΟΣ
ΣΤΗΡΙΓΜΑ ΣΩΛΗΝΑΣ Ν153	26-010



ΠΕΡΙΓΡΑΦΗ	ΚΩΔΙΚΟΣ
ΣΤΟΠΕΡ ΣΩΛΗΝΑΣ Ν150	26-009
ΠΛΑΣΤΙΚΟ ΣΥΝΔΕΣΕΩΣ Ν158	26-038



ΠΕΡΙΓΡΑΦΗ	ΚΩΔΙΚΟΣ
ΣΩΛΗΝΑ ΓΩΝΙΑΚΗ Φ16 ΝΙΚΕΛ	26-014



Μεντεσέδες
Οδηγοί



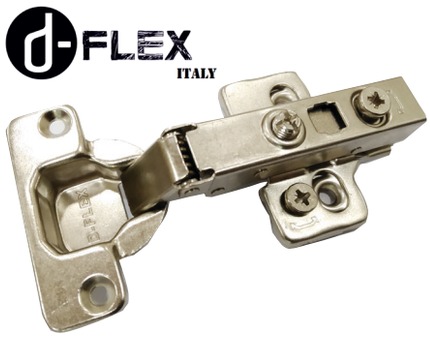

NEW PRODUCT

ΠΕΡΙΓΡΑΦΗ	ΚΩΔΙΚΟΣ
ΜΕΝΤΕΣΕΣ ΚΟΥΜΠΩΤΟΣ ΙΣΙΟΣ ΜΕ ΦΡΕΝΟ 3 ΡΥΘΜΙΣΕΩΝ D-FLEX ΤΑΚΑΚΙ H=0	00-283
ΜΕΝΤΕΣΕΣ ΚΟΥΜΠΩΤΟΣ ΓΟΝΑΤΟ ΜΕ ΦΡΕΝΟ 3 ΡΥΘΜΙΣΕΩΝ D-FLEX ΤΑΚΑΚΙ H=0	00-284
ΜΕΝΤΕΣΕΣ ΚΟΥΜΠΩΤΟΣ ΠΟΛΥΓΟΝΑΤΟ ΜΕ ΦΡΕΝΟ 3 ΡΥΘΜΙΣΕΩΝ D-FLEX ΤΑΚΑΚΙ H=0	00-285

BEST ITALY



ΠΕΡΙΓΡΑΦΗ	ΚΩΔΙΚΟΣ
ΜΕΝΤΕΣΕΣ BEST ΚΟΥΜΠΩΤΟΣ ΙΣΙΟΣ ΜΕ ΦΡΕΝΟ ΚΑΙ ΤΑΚΑΚΙ H=0 3 ΡΥΘΜΙΣΕΩΝ	00-0639
ΜΕΝΤΕΣΕΣ BEST ΚΟΥΜΠΩΤΟΣ ΙΣΙΟΣ ΜΕ ΦΡΕΝΟ ΚΑΙ ΤΑΚΑΚΙ H=2 3 ΡΥΘΜΙΣΕΩΝ	00-0636

BEST ITALY



ΠΕΡΙΓΡΑΦΗ	ΚΩΔΙΚΟΣ
ΜΕΝΤΕΣΕΣ BEST ΚΟΥΜΠΩΤΟΣ ΓΟΝΑΤΟ ΜΕ ΦΡΕΝΟ ΚΑΙ ΤΑΚΑΚΙ H=0 3 ΡΥΘΜΙΣΕΩΝ	00-0640
ΜΕΝΤΕΣΕΣ BEST ΚΟΥΜΠΩΤΟΣ ΓΟΝΑΤΟ ΜΕ ΦΡΕΝΟ ΚΑΙ ΤΑΚΑΚΙ H=2 3 ΡΥΘΜΙΣΕΩΝ	00-0637

BEST ITALY

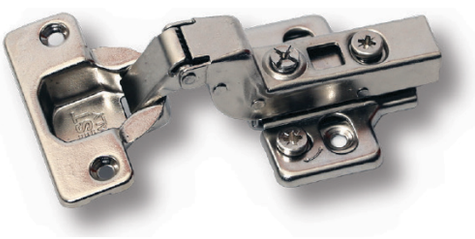

ΠΕΡΙΓΡΑΦΗ	ΚΩΔΙΚΟΣ
ΜΕΝΤΕΣΕΣ BEST ΚΟΥΜΠΩΤΟΣ ΠΟΛΥΓΟΝΑΤΟ ΜΕ ΦΡΕΝΟ ΚΑΙ ΤΑΚΑΚΙ H=0 3 ΡΥΘΜΙΣΕΩΝ	00-0641
ΜΕΝΤΕΣΕΣ BEST ΚΟΥΜΠΩΤΟΣ ΠΟΛΥΓΟΝΑΤΟ ΜΕ ΦΡΕΝΟ ΚΑΙ ΤΑΚΑΚΙ H=2 3 ΡΥΘΜΙΣΕΩΝ	00-0638

BEST ITALY

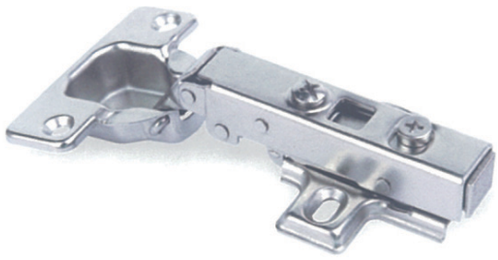

ΠΕΡΙΓΡΑΦΗ	ΚΩΔΙΚΟΣ
ΜΕΝΤΕΣΕΣ BEST ΚΟΥΜΠΩΤΟΣ ΙΣΙΟΣ ΜΕ ΦΡΕΝΟ H=2	00-2610
ΜΕΝΤΕΣΕΣ BEST ΚΟΥΜΠΩΤΟΣ ΓΟΝΑΤΟ ΜΕ ΦΡΕΝΟ H=2	00-3010
ΜΕΝΤΕΣΕΣ BEST ΚΟΥΜΠΩΤΟΣ ΠΟΛΥΓΟΝΑΤΟ ΜΕ ΦΡΕΝΟ H=2	00-3011
ΜΕΝΤΕΣΕΣ BEST ΚΟΥΜΠΩΤΟΣ ΙΣΙΟΣ ΜΕ ΦΡΕΝΟ H=0	00-2611
ΜΕΝΤΕΣΕΣ BEST ΚΟΥΜΠΩΤΟΣ ΓΟΝΑΤΟ ΜΕ ΦΡΕΝΟ H=0	00-2612
ΜΕΝΤΕΣΕΣ BEST ΚΟΥΜΠΩΤΟΣ ΠΟΛΥΓΟΝΑΤΟ ΜΕ ΦΡΕΝΟ H=0	00-2613

BEST ITALY



ΠΕΡΙΓΡΑΦΗ	ΚΩΔΙΚΟΣ
ΜΕΝΤΕΣΕΣ BEST 165° 3 ΡΥΘΜΙΣΕΩΝ ΜΕ ΦΡΕΝΟ ΤΑΚΑΚΙ H=0	00-2614

BEST ITALY



ΠΕΡΙΓΡΑΦΗ	ΚΩΔΙΚΟΣ
ΜΕΝΤΕΣΕΣ BEST ΚΟΥΜΠΩΤΟΣ ΤΥΦΛΟΣ 3 ΡΥΘΜΙΣΕΩΝ ΜΕ ΦΡΕΝΟ ΤΑΚΑΚΙ H=0	00-2615

BEST ITALY

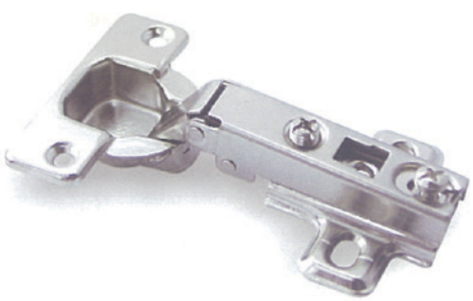

ΠΕΡΙΓΡΑΦΗ	ΚΩΔΙΚΟΣ
ΜΕΝΤΕΣΕΣ BEST 110° ΣΧΙΣΤΟΣ ΙΣΙΟΣ H=2	00-251
ΜΕΝΤΕΣΕΣ BEST 110° ΣΧΙΣΤΟΣ ΙΣΙΟΣ H=0	00-252

BEST ITALY



ΠΕΡΙΓΡΑΦΗ	ΚΩΔΙΚΟΣ
ΜΕΝΤΕΣΕΣ BEST 110° ΣΧΙΣΤΟΣ ΓΟΝΑΤΟ H=2	00-253
ΜΕΝΤΕΣΕΣ BEST 110° ΣΧΙΣΤΟΣ ΓΟΝΑΤΟ H=0	00-254

BEST ITALY



ΠΕΡΙΓΡΑΦΗ	ΚΩΔΙΚΟΣ
ΜΕΝΤΕΣΕΣ BEST 110° ΣΧΙΣΤΟΣ ΠΟΛΥΓΟΝΑΤΟ H=2	00-255
ΜΕΝΤΕΣΕΣ BEST 110° ΣΧΙΣΤΟΣ ΠΟΛΥΓΟΝΑΤΟ H=0	00-256

BEST ITALY

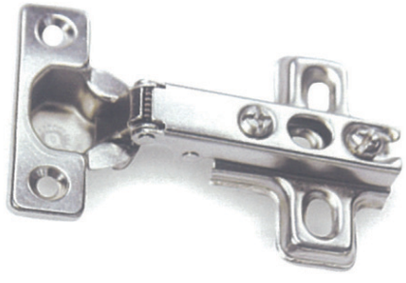

ΠΕΡΙΓΡΑΦΗ	ΚΩΔΙΚΟΣ
ΜΕΝΤΕΣΕΣ BEST MINI ΣΧΙΣΤΟΣ ΙΣΙΟΣ	00-258
ΜΕΝΤΕΣΕΣ BEST MINI ΣΧΙΣΤΟΣ ΓΟΝΑΤΟ	00-259
ΜΕΝΤΕΣΕΣ BEST MINI ΣΧΙΣΤΟΣ ΠΟΛΥΓΟΝΑΤΟ	00-260

BEST ITALY



ΠΕΡΙΓΡΑΦΗ	ΚΩΔΙΚΟΣ
ΜΕΝΤΕΣΕΣ BEST ΣΧΙΣΤΟΣ PUSH-LATCH	00-00820

BEST ITALY



ΠΕΡΙΓΡΑΦΗ	ΚΩΔΙΚΟΣ
ΜΕΝΤΕΣΕΣ BEST ΣΧΙΣΤΟΣ ΑΝΤΙΜΕΤΡΟΥ	00-204

BEST ITALY



ΠΕΡΙΓΡΑΦΗ	ΚΩΔΙΚΟΣ
ΜΕΝΤΕΣΕΣ BEST 45° ΣΧΙΣΤΟΣ	00-2042

BEST ITALY



ΠΕΡΙΓΡΑΦΗ	ΚΩΔΙΚΟΣ
ΜΕΝΤΕΣΕΣ BEST 30° ΣΧΙΣΤΟΣ	00-2041

BEST ITALY



ΠΕΡΙΓΡΑΦΗ	ΚΩΔΙΚΟΣ
ΜΕΝΤΕΣΕΣ BEST ΣΧΙΣΤΟΣ ΤΥΦΛΟΣ	00-2040

BEST ITALY

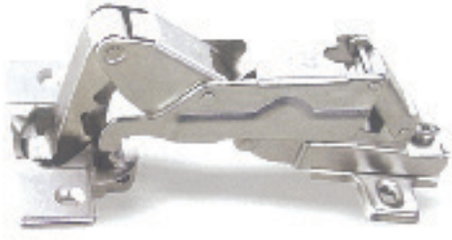

ΠΕΡΙΓΡΑΦΗ	ΚΩΔΙΚΟΣ
ΜΕΝΤΕΣΕΣ BEST ΣΧΙΣΤΟΣ 165°	00-2043



ΠΕΡΙΓΡΑΦΗ	ΚΩΔΙΚΟΣ
ΜΕΝΤΕΣΕΣ ΤΖΑΜΙΩΝ ΝΙΚΕΛ	00-10101



ΠΕΡΙΓΡΑΦΗ	ΚΩΔΙΚΟΣ
ΜΕΝΤΕΣΕΣ ΣΤΡΟΓΓΥΛΟΣ ΡΑΠΤΟΜΗΧΑΝΗΣ Φ35 ΝΙΚΕΛ ΚΙΝΑΣ	00-150

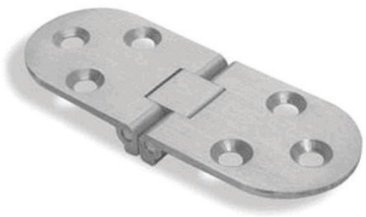

ΠΕΡΙΓΡΑΦΗ	ΚΩΔΙΚΟΣ
ΜΕΝΤΕΣΕΣ ΡΑΠΤΟΜΗΧΑΝΗΣ 80χ30mm ΝΙΚΕΛ ΓΥΑΛΙΣΤΕΡΟ	00-151



ΠΕΡΙΓΡΑΦΗ	ΚΩΔΙΚΟΣ
ΤΖΑΜΙΩΝ Φ35 ΙΣΙΟΣ ΝΙΚΕΛ ΜΕ ΦΡΕΝΟ	00-2621



ΠΕΡΙΓΡΑΦΗ	ΚΩΔΙΚΟΣ
ΜΕΝΤΕΣΕΣ ΤΖΑΜΙΩΝ ΜΙΝΙ Φ26 ΜΕ ΚΑΠΑΚΙ	00-1012



ΠΕΡΙΓΡΑΦΗ	ΚΩΔΙΚΟΣ
ΜΕΝΤΕΣΕΣ ΒΑΡΕΛΑΚΙ Φ12	30-245

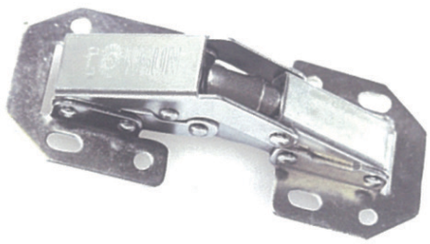

ΠΕΡΙΓΡΑΦΗ	ΚΩΔΙΚΟΣ
ΜΕΝΤΕΣΕΣ ΕΞΩΤΕΡΙΚΟΣ ΚΙΝΑΣ	00-102

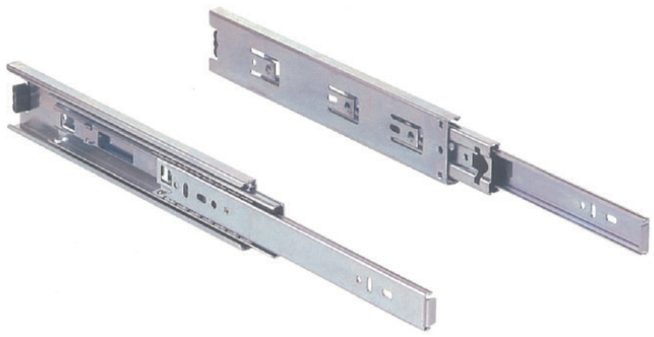

ΠΕΡΙΓΡΑΦΗ	ΚΩΔΙΚΟΣ
ΟΔΗΓΟΣ BEST ΤΗΛΕΣΚΟΠΙΚΟΣ N25	30-0619
ΟΔΗΓΟΣ BEST ΤΗΛΕΣΚΟΠΙΚΟΣ N30	30-0628
ΟΔΗΓΟΣ BEST ΤΗΛΕΣΚΟΠΙΚΟΣ N35	30-0629
ΟΔΗΓΟΣ BEST ΤΗΛΕΣΚΟΠΙΚΟΣ N40	30-0621
ΟΔΗΓΟΣ BEST ΤΗΛΕΣΚΟΠΙΚΟΣ N45	30-0625
ΟΔΗΓΟΣ BEST ΤΗΛΕΣΚΟΠΙΚΟΣ N50	30-0620
ΟΔΗΓΟΣ BEST ΤΗΛΕΣΚΟΠΙΚΟΣ N55	30-0627
ΟΔΗΓΟΣ BEST ΤΗΛΕΣΚΟΠΙΚΟΣ N60	30-0622
ΟΔΗΓΟΣ BEST ΤΗΛΕΣΚΟΠΙΚΟΣ N70	30-0626

ΠΕΡΙΓΡΑΦΗ	ΚΩΔΙΚΟΣ
ΟΔΗΓΟΣ ΤΗΛΕΣΚΟΠΙΚΟΣ N25 D-FLEX	30-409
ΟΔΗΓΟΣ ΤΗΛΕΣΚΟΠΙΚΟΣ N30 D-FLEX	30-410
ΟΔΗΓΟΣ ΤΗΛΕΣΚΟΠΙΚΟΣ N35 D-FLEX	30-411
ΟΔΗΓΟΣ ΤΗΛΕΣΚΟΠΙΚΟΣ N40 D-FLEX	30-412
ΟΔΗΓΟΣ ΤΗΛΕΣΚΟΠΙΚΟΣ N45 D-FLEX	30-413
ΟΔΗΓΟΣ ΤΗΛΕΣΚΟΠΙΚΟΣ N50 D-FLEX	30-414
ΟΔΗΓΟΣ ΤΗΛΕΣΚΟΠΙΚΟΣ N55 D-FLEX	30-415
ΟΔΗΓΟΣ ΤΗΛΕΣΚΟΠΙΚΟΣ N60 D-FLEX	30-416
ΟΔΗΓΟΣ ΤΗΛΕΣΚΟΠΙΚΟΣ N70 D-FLEX	30-417



ΠΕΡΙΓΡΑΦΗ	ΚΩΔΙΚΟΣ
ΟΔΗΓΟΣ ΤΗΛΕΣΚΟΠΙΚΟΣ ΜΕ ΦΡΕΝΟ N25 D-FLEX	30-400
ΟΔΗΓΟΣ ΤΗΛΕΣΚΟΠΙΚΟΣ ΜΕ ΦΡΕΝΟ N30 D-FLEX	30-401
ΟΔΗΓΟΣ ΤΗΛΕΣΚΟΠΙΚΟΣ ΜΕ ΦΡΕΝΟ N35 D-FLEX	30-402
ΟΔΗΓΟΣ ΤΗΛΕΣΚΟΠΙΚΟΣ ΜΕ ΦΡΕΝΟ N40 D-FLEX	30-403
ΟΔΗΓΟΣ ΤΗΛΕΣΚΟΠΙΚΟΣ ΜΕ ΦΡΕΝΟ N45 D-FLEX	30-404
ΟΔΗΓΟΣ ΤΗΛΕΣΚΟΠΙΚΟΣ ΜΕ ΦΡΕΝΟ N50 D-FLEX	30-405
ΟΔΗΓΟΣ ΤΗΛΕΣΚΟΠΙΚΟΣ ΜΕ ΦΡΕΝΟ N55 D-FLEX	30-406
ΟΔΗΓΟΣ ΤΗΛΕΣΚΟΠΙΚΟΣ ΜΕ ΦΡΕΝΟ N60 D-FLEX	30-407
ΟΔΗΓΟΣ ΤΗΛΕΣΚΟΠΙΚΟΣ ΜΕ ΦΡΕΝΟ N70 D-FLEX	30-408

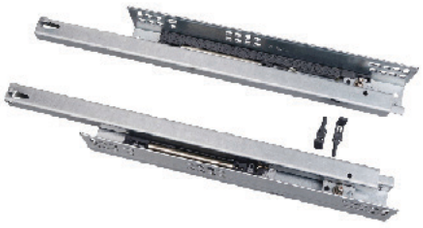

ΠΕΡΙΓΡΑΦΗ	ΚΩΔΙΚΟΣ
ΟΔΗΓΟΣ QUATRO 3/4 ΦΡΕΝΟ 250mm D-FLEX	30-250
ΟΔΗΓΟΣ QUATRO 3/4 ΦΡΕΝΟ 300mm D-FLEX	30-251
ΟΔΗΓΟΣ QUATRO 3/4 ΦΡΕΝΟ 350mm D-FLEX	30-252
ΟΔΗΓΟΣ QUATRO 3/4 ΦΡΕΝΟ 400mm D-FLEX	30-253
ΟΔΗΓΟΣ QUATRO 3/4 ΦΡΕΝΟ 450mm D-FLEX	30-254
ΟΔΗΓΟΣ QUATRO 3/4 ΦΡΕΝΟ 500mm D-FLEX	30-255

Dimensions

Drawer Bottom Dimensions

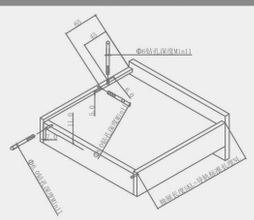

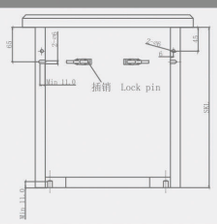

Installation Dimensions

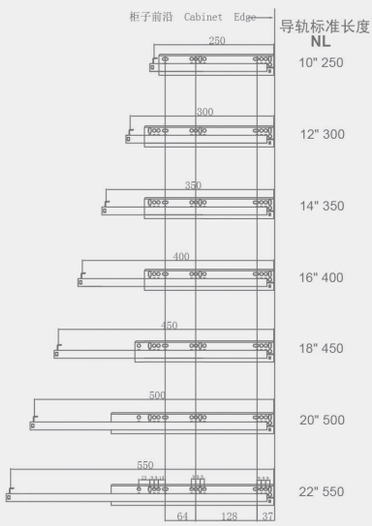

Installation Dimensions

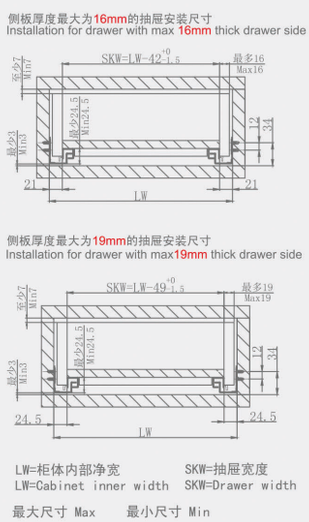

Drawer Dimensions

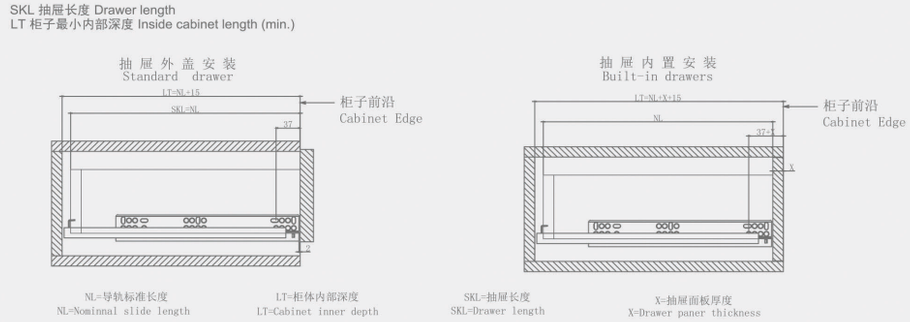



ΠΕΡΙΓΡΑΦΗ	ΚΩΔΙΚΟΣ
ΟΔΗΓΟΣ QUATRO FULL EXTEN. ΦΡΕΝΟ 300mm D-FLEX	30-256
ΟΔΗΓΟΣ QUATRO FULL EXTEN. ΦΡΕΝΟ 350mm D-FLEX	30-257
ΟΔΗΓΟΣ QUATRO FULL EXTEN. ΦΡΕΝΟ 400mm D-FLEX	30-258
ΟΔΗΓΟΣ QUATRO FULL EXTEN. ΦΡΕΝΟ 450mm D-FLEX	30-259
ΟΔΗΓΟΣ QUATRO FULL EXTEN. ΦΡΕΝΟ 500mm D-FLEX	30-260

Drawer Bottom Dimensions

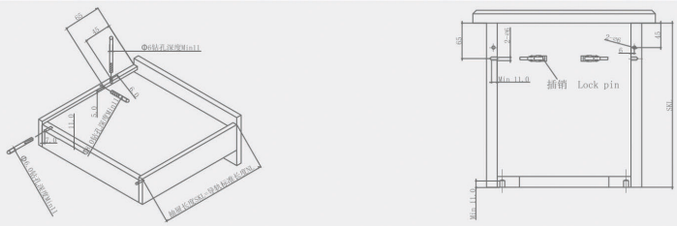

Installation Dimensions

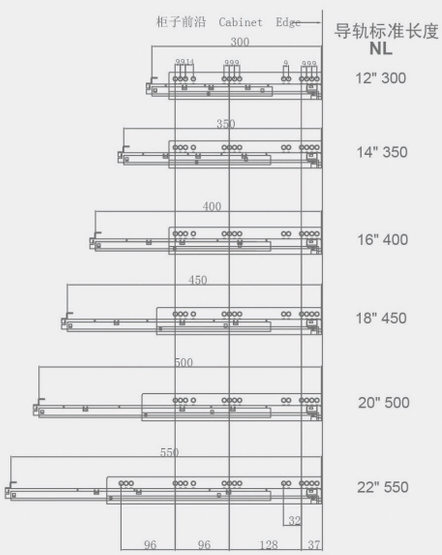

Installation Dimensions

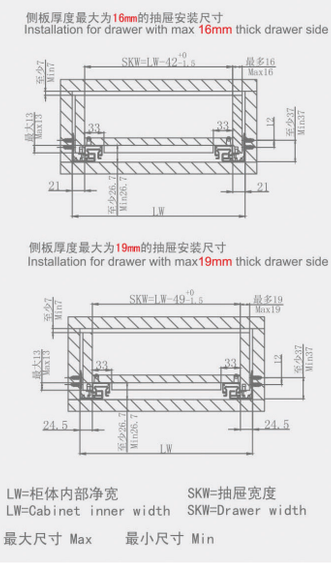

Drawer Dimensions

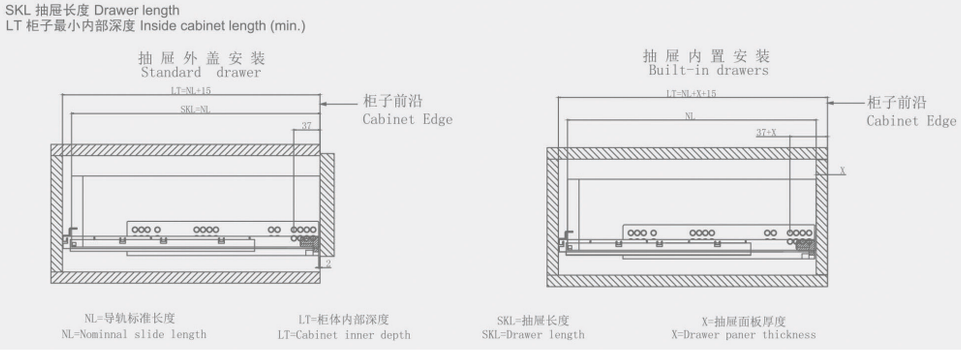



ΠΕΡΙΓΡΑΦΗ	ΚΩΔΙΚΟΣ
ΟΔΗΓΟΣ QUATRO 3/4 ΦΡΕΝΟ 300mm ΜΕ ΡΥΘΜΙΣΤΗ 2 ΡΥΘΜΙΣΕΩΝ D-FLEX	30-261
ΟΔΗΓΟΣ QUATRO 3/4 ΦΡΕΝΟ 350mm ΜΕ ΡΥΘΜΙΣΤΗ 2 ΡΥΘΜΙΣΕΩΝ D-FLEX	30-262
ΟΔΗΓΟΣ QUATRO 3/4 ΦΡΕΝΟ 400mm ΜΕ ΡΥΘΜΙΣΤΗ 2 ΡΥΘΜΙΣΕΩΝ D-FLEX	30-263
ΟΔΗΓΟΣ QUATRO 3/4 ΦΡΕΝΟ 450mm ΜΕ ΡΥΘΜΙΣΤΗ 2 ΡΥΘΜΙΣΕΩΝ D-FLEX	30-264
ΟΔΗΓΟΣ QUATRO 3/4 ΦΡΕΝΟ 500mm ΜΕ ΡΥΘΜΙΣΤΗ 2 ΡΥΘΜΙΣΕΩΝ D-FLEX	30-265

Drawer Bottom Dimensions

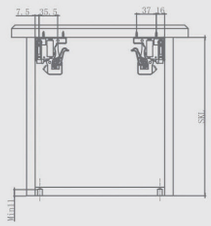

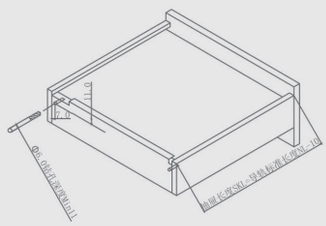

Installation Dimensions

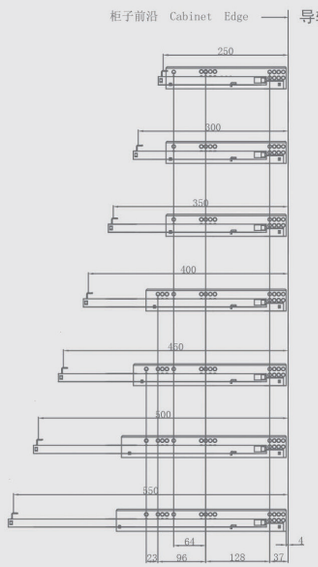

Installation Dimensions

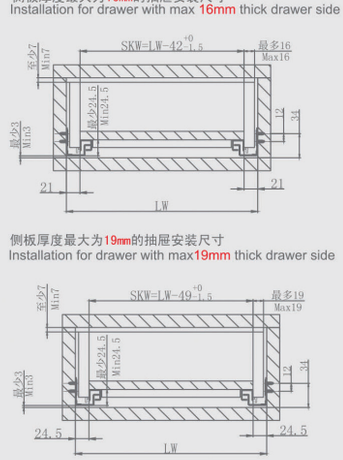

Drawer Dimensions

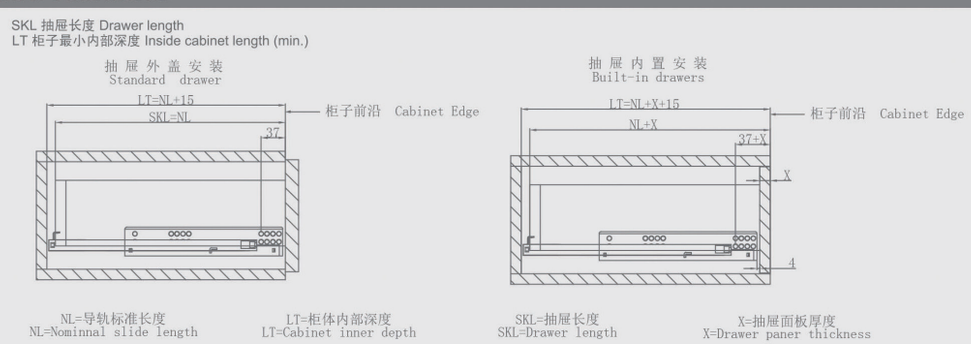

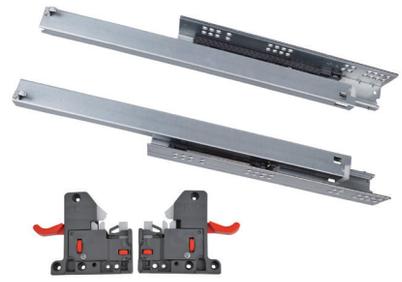

ΠΕΡΙΓΡΑΦΗ	ΚΩΔΙΚΟΣ
ΟΔΗΓΟΣ QUATRO FULL EXTEN. ΦΡΕΝΟ 300mm ΜΕ ΡΥΘΜΙΣΤΗ 4 ΡΥΘΜΙΣΕΩΝ D-FLEX	30-266
ΟΔΗΓΟΣ QUATRO FULL EXTEN. ΦΡΕΝΟ 350mm ΜΕ ΡΥΘΜΙΣΤΗ 4 ΡΥΘΜΙΣΕΩΝ D-FLEX	30-267
ΟΔΗΓΟΣ QUATRO FULL EXTEN. ΦΡΕΝΟ 400mm ΜΕ ΡΥΘΜΙΣΤΗ 4 ΡΥΘΜΙΣΕΩΝ D-FLEX	30-268
ΟΔΗΓΟΣ QUATRO FULL EXTEN. ΦΡΕΝΟ 450mm ΜΕ ΡΥΘΜΙΣΤΗ 4 ΡΥΘΜΙΣΕΩΝ D-FLEX	30-269
ΟΔΗΓΟΣ QUATRO FULL EXTEN. ΦΡΕΝΟ 500mm ΜΕ ΡΥΘΜΙΣΤΗ 4 ΡΥΘΜΙΣΕΩΝ D-FLEX	30-270

Dimensions

Drawer Bottom Dimensions

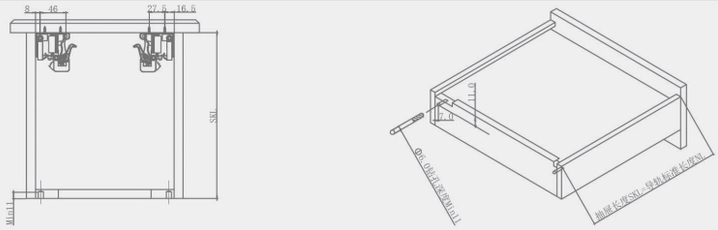

Installation Dimensions

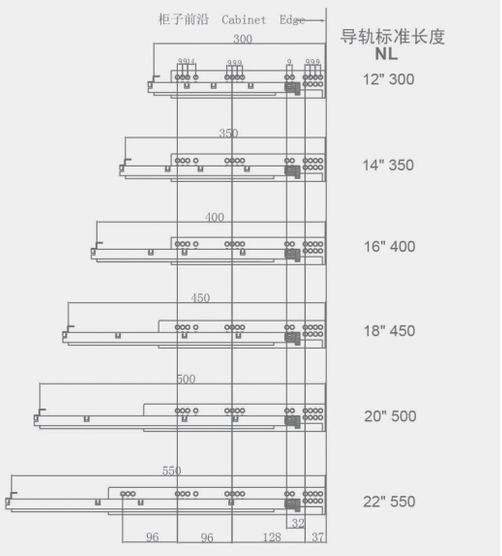

Installation Dimensions

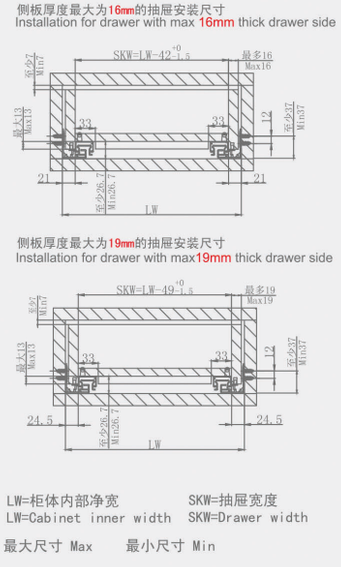

Drawer Dimensions

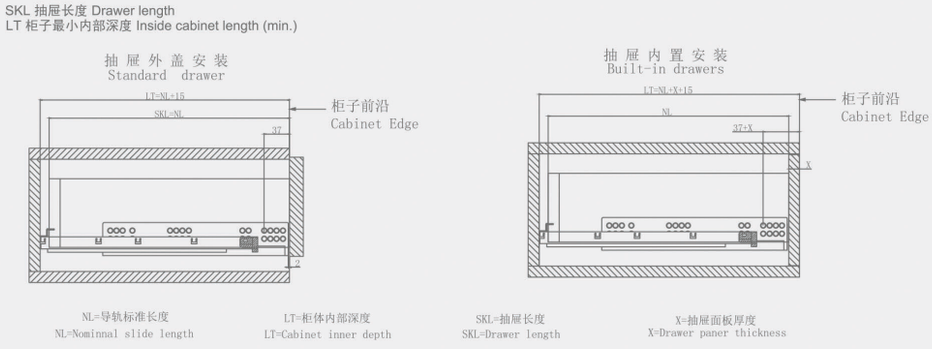



ΠΕΡΙΓΡΑΦΗ	ΚΩΔΙΚΟΣ
ΟΔΗΓΟΣ QUATRO PUSH OPEN 3/4 ΧΩΡΙΣ ΦΡΕΝΟ 300mm D-FLEX	30-271
ΟΔΗΓΟΣ QUATRO PUSH OPEN 3/4 ΧΩΡΙΣ ΦΡΕΝΟ 350mm D-FLEX	30-272
ΟΔΗΓΟΣ QUATRO PUSH OPEN 3/4 ΧΩΡΙΣ ΦΡΕΝΟ 400mm D-FLEX	30-273
ΟΔΗΓΟΣ QUATRO PUSH OPEN 3/4 ΧΩΡΙΣ ΦΡΕΝΟ 450mm D-FLEX	30-274
ΟΔΗΓΟΣ QUATRO PUSH OPEN 3/4 ΧΩΡΙΣ ΦΡΕΝΟ 500mm D-FLEX	30-275

滑轨安装尺寸 Installation Dimensions

侧板厚度最大为16mm的抽屉安装尺寸
Installation for drawer with max 16mm thick drawer side

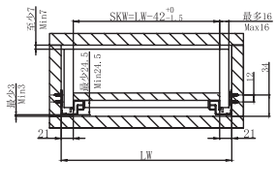

侧板厚度最大为19mm的抽屉安装尺寸
Installation for drawer with max19mm thick drawer side

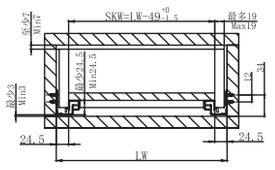

- 完美的轻柔、静音、自动关闭系统
- 载重25KG
- 抽屉可快速安装、拆卸，无需工具
- 抽屉高度调节0～+4mm

LW=柜体内部净宽
LW=Cabinet inner width

SKW=抽屉宽度
SKW=Drawer width

最大尺寸 Max

最小尺寸 Min

抽屉安装尺寸 Drawer Dimensions

SKL 抽屉长度 Drawer length
LT 柜子最小内部深度 Inside cabinet length (min.)

抽屉外盖安装
Standard drawer

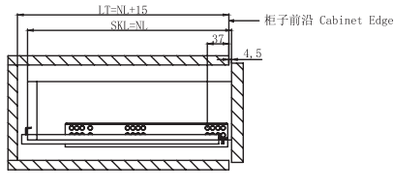

抽屉内置安装
Built-in drawers

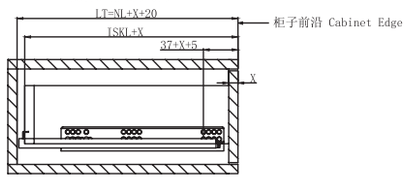

NL=导轨标准长度
NL=Nominal slide length

LT=柜体内部深度
LT=Cabinet inner depth

SKL=抽屉长度
SKL=Drawer length

ISKL=内抽屉长度
ISKL=Drawer inner length

X=抽屉面板厚度
X=Drawer paner thickness

抽屉底部加工尺寸
Drawer bottom dimension

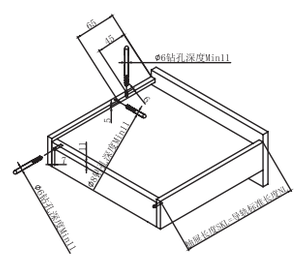

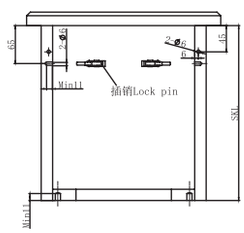

滑轨安装尺寸
Installation Dimensions

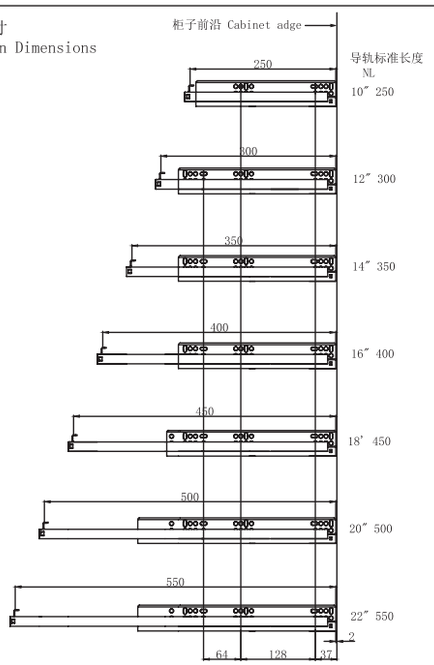

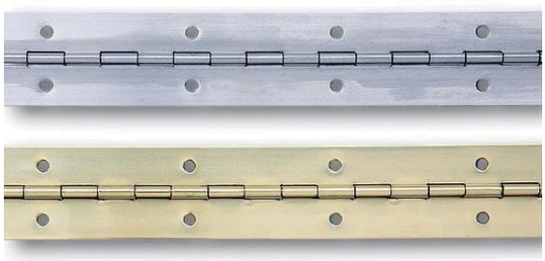

ΠΕΡΙΓΡΑΦΗ	ΚΩΔΙΚΟΣ
ΜΕΝΤΕΣΕΣ ΜΕΤΡΟΥ ΝΙΚΕΛ	00-1000
ΜΕΝΤΕΣΕΣ ΜΕΤΡΟΥ ΧΡΥΣΟΣ	00-100



ΠΕΡΙΓΡΑΦΗ	ΚΩΔΙΚΟΣ
ΟΔΗΓΟΣ ΚΙΝΗΣΙΑΣ N18,2	30-065
ΟΔΗΓΟΣ ΚΙΝΗΣΙΑΣ N24,6	30-066
ΟΔΗΓΟΣ ΚΙΝΗΣΙΑΣ N27,8	30-067
ΟΔΗΓΟΣ ΚΙΝΗΣΙΑΣ N31	30-068
ΟΔΗΓΟΣ ΚΙΝΗΣΙΑΣ N34,2	30-069
ΟΔΗΓΟΣ ΚΙΝΗΣΙΑΣ N37,4	30-070
ΟΔΗΓΟΣ ΚΙΝΗΣΙΑΣ N43,8	30-071

Λαβές | Πομολάκια



Πόμολα Επίπλων



ΠΕΡΙΓΡΑΦΗ
ΠΟΜΟΛΟ C0019-128 ΝΙΚΕΛ ΜΑΤ
ΠΟΜΟΛΟ C0019-192 ΝΙΚΕΛ ΜΑΤ
ΠΟΜΟΛΟ C0019-128 ΑΝΤΙΚΕ
ΠΟΜΟΛΟ C0019-192 ΑΝΤΙΚΕ

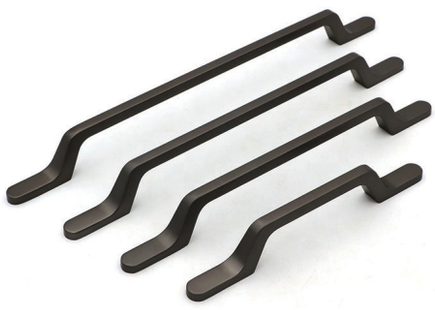

ΠΕΡΙΓΡΑΦΗ
ΠΟΜΟΛΟ C0020-128 ΝΙΚΕΛ ΜΑΤ
ΠΟΜΟΛΟ C0020-160 ΝΙΚΕΛ ΜΑΤ
ΠΟΜΟΛΟ C0020-192 ΝΙΚΕΛ ΜΑΤ
ΠΟΜΟΛΟ C0020-224 ΝΙΚΕΛ ΜΑΤ
ΠΟΜΟΛΟ C0020-128 ΑΝΤΙΚΕ
ΠΟΜΟΛΟ C0020-160 ΑΝΤΙΚΕ
ΠΟΜΟΛΟ C0020-192 ΑΝΤΙΚΕ



ΠΕΡΙΓΡΑΦΗ
ΠΟΜΟΛΟ C1019-128 ΑΝΤΙΚΕ
ΠΟΜΟΛΟ C1019-160 ΑΝΤΙΚΕ



ΠΕΡΙΓΡΑΦΗ
ΠΟΜΟΛΟ C3062-128 ΝΙΚΕΛ ΓΥΑΛΙΣΤΕΡΟ



ΠΕΡΙΓΡΑΦΗ
ΠΟΜΟΛΟ C3063-128 ΝΙΚΕΛ ΓΥΑΛΙΣΤΕΡΟ



ΠΕΡΙΓΡΑΦΗ
ΠΟΜΟΛΟ M404-160 ΝΙΚΕΛ ΜΑΤ
ΠΟΜΟΛΟ M404-320 ΝΙΚΕΛ ΜΑΤ



ΠΕΡΙΓΡΑΦΗ
ΠΟΜΟΛΟ 5075-128 ΝΙΚΕΛ ΜΑΤ
ΠΟΜΟΛΟ 5075-192 ΝΙΚΕΛ ΜΑΤ
ΠΟΜΟΛΟ 5075-320 ΝΙΚΕΛ ΜΑΤ



ΠΕΡΙΓΡΑΦΗ
ΠΟΜΟΛΟ 5076-128 ΝΙΚΕΛ ΜΑΤ
ΠΟΜΟΛΟ 5076-192 ΝΙΚΕΛ ΜΑΤ
ΠΟΜΟΛΟ 5076-256 ΝΙΚΕΛ ΜΑΤ
ΠΟΜΟΛΟ 5076-320 ΝΙΚΕΛ ΜΑΤ



ΠΕΡΙΓΡΑΦΗ
ΠΟΜΟΛΟ D108-128 ΝΙΚΕΛ ΜΑΤ
ΠΟΜΟΛΟ D108-160 ΝΙΚΕΛ ΜΑΤ
ΠΟΜΟΛΟ D108-192 ΝΙΚΕΛ ΜΑΤ
ΠΟΜΟΛΟ D108-128 ΜΑΥΡΟ ΜΑΤ
ΠΟΜΟΛΟ D108-160 ΜΑΥΡΟ ΜΑΤ
ΠΟΜΟΛΟ D108-192 ΜΑΥΡΟ ΜΑΤ



ΠΕΡΙΓΡΑΦΗ
ΠΟΜΟΛΟ 3064-96 ΝΙΚΕΛ ΜΑΤ
ΠΟΜΟΛΟ 3064-128 ΝΙΚΕΛ ΜΑΤ
ΠΟΜΟΛΟ 3064-160 ΝΙΚΕΛ ΜΑΤ
ΠΟΜΟΛΟ 3064-192 ΝΙΚΕΛ ΜΑΤ
ΠΟΜΟΛΟ 3064-224 ΝΙΚΕΛ ΜΑΤ
ΠΟΜΟΛΟ 3064-256 ΝΙΚΕΛ ΜΑΤ
ΠΟΜΟΛΟ 3064-320 ΝΙΚΕΛ ΜΑΤ
ΠΟΜΟΛΟ 3064-96 ΝΙΚΕΛ ΓΥΑΛΙΣΤΕΡΟ
ΠΟΜΟΛΟ 3064-128 ΝΙΚΕΛ ΓΥΑΛΙΣΤΕΡΟ
ΠΟΜΟΛΟ 3064-160 ΝΙΚΕΛ ΓΥΑΛΙΣΤΕΡΟ
ΠΟΜΟΛΟ 3064-192 ΝΙΚΕΛ ΓΥΑΛΙΣΤΕΡΟ
ΠΟΜΟΛΟ 3064-224 ΝΙΚΕΛ ΓΥΑΛΙΣΤΕΡΟ
ΠΟΜΟΛΟ 3064-256 ΝΙΚΕΛ ΓΥΑΛΙΣΤΕΡΟ
ΠΟΜΟΛΟ 3064-320 ΝΙΚΕΛ ΓΥΑΛΙΣΤΕΡΟ



ΠΕΡΙΓΡΑΦΗ
ΠΟΜΟΛΟ 3064-96 ΜΑΥΡΟ ΜΑΤ
ΠΟΜΟΛΟ 3064-128 ΜΑΥΡΟ ΜΑΤ
ΠΟΜΟΛΟ 3064-160 ΜΑΥΡΟ ΜΑΤ
ΠΟΜΟΛΟ 3064-192 ΜΑΥΡΟ ΜΑΤ
ΠΟΜΟΛΟ 3064-224 ΜΑΥΡΟ ΜΑΤ



NEW PRODUCT

ΠΕΡΙΓΡΑΦΗ
ΠΟΜΟΛΟ 3999-128/160 BSN
ΠΟΜΟΛΟ 3999-128/160 ΜΑΥΡΟ ΜΑΤ



ΠΕΡΙΓΡΑΦΗ
ΠΟΜΟΛΟ 3071-160 ΝΙΚΕΛ ΜΑΤ
ΠΟΜΟΛΟ 3071-160 ΝΙΚΕΛ ΓΥΑΛΙΣΤΕΡΟ
ΠΟΜΟΛΟ 3071-224 ΝΙΚΕΛ ΜΑΤ
ΠΟΜΟΛΟ 3071-224 ΝΙΚΕΛ ΓΥΑΛΙΣΤΕΡΟ



ΠΕΡΙΓΡΑΦΗ
ΠΟΜΟΛΟ 6033-96/160 ΝΙΚΕΛ ΜΑΤ



ΠΕΡΙΓΡΑΦΗ
ΠΟΜΟΛΟ 8026-128 ΜΑΥΡΟ ΜΑΤ
ΠΟΜΟΛΟ 8026-160 ΜΑΥΡΟ ΜΑΤ
ΠΟΜΟΛΟ 8026-192 ΜΑΥΡΟ ΜΑΤ



ΠΕΡΙΓΡΑΦΗ
ΠΟΜΟΛΟ 3087-224 ΝΙΚΕΛ ΓΥΑΛΙΣΤΕΡΟ



ΠΕΡΙΓΡΑΦΗ
ΠΟΜΟΛΟ 6615-128 ΝΙΚΕΛ ΜΑΤ
ΠΟΜΟΛΟ 6615-160 ΝΙΚΕΛ ΜΑΤ
ΠΟΜΟΛΟ 6615-192 ΝΙΚΕΛ ΜΑΤ



ΠΕΡΙΓΡΑΦΗ
ΠΟΜΟΛΟ 4065-128 ΝΙΚΕΛ ΜΑΤ
ΠΟΜΟΛΟ 4065-160 ΝΙΚΕΛ ΜΑΤ
ΠΟΜΟΛΟ 4065-192 ΝΙΚΕΛ ΜΑΤ
ΠΟΜΟΛΟ 4065-224 ΝΙΚΕΛ ΜΑΤ



ΠΕΡΙΓΡΑΦΗ
ΠΟΜΟΛΟ 6309-96 ΝΙΚΕΛ ΜΑΤ/ΑΛΟΥΜΙΝΙΟ
ΠΟΜΟΛΟ 6309-128 ΝΙΚΕΛ ΜΑΤ/ΑΛΟΥΜΙΝΙΟ
ΠΟΜΟΛΟ 6309-160 ΝΙΚΕΛ ΜΑΤ/ΑΛΟΥΜΙΝΙΟ
ΠΟΜΟΛΟ 6309-192 ΝΙΚΕΛ ΜΑΤ/ΑΛΟΥΜΙΝΙΟ



ΠΕΡΙΓΡΑΦΗ
ΠΟΜΟΛΟ 2022 ΝΙΚΕΛ ΜΑΤ
ΠΟΜΟΛΟ 2022-128 ΝΙΚΕΛ ΜΑΤ
ΠΟΜΟΛΟ 2022-160 ΝΙΚΕΛ ΜΑΤ
ΠΟΜΟΛΟ 2022 ΜΑΥΡΟ ΜΑΤ
ΠΟΜΟΛΟ 2022-128 ΜΑΥΡΟ ΜΑΤ
ΠΟΜΟΛΟ 2022-160 ΜΑΥΡΟ ΜΑΤ

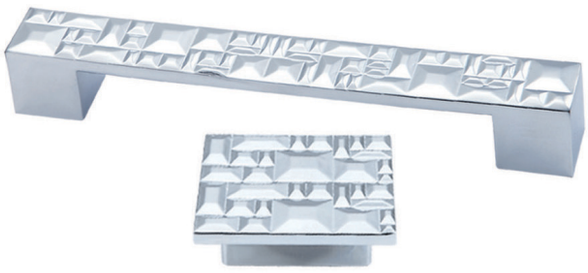

ΠΕΡΙΓΡΑΦΗ
ΠΟΜΟΛΟ 3082-32 ΝΙΚΕΛ ΓΥΑΛΙΣΤΕΡΟ
ΠΟΜΟΛΟ 3082-160 ΝΙΚΕΛ ΓΥΑΛΙΣΤΕΡΟ

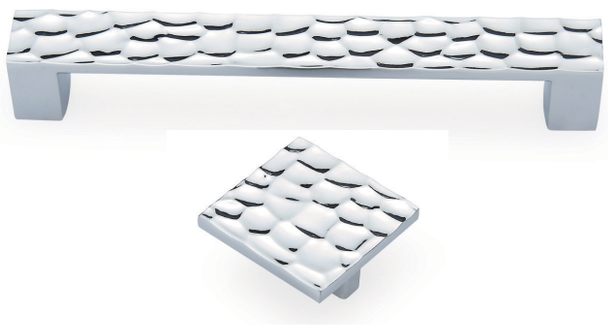

ΠΕΡΙΓΡΑΦΗ
ΠΟΜΟΛΟ 3040-32 ΝΙΚΕΛ ΓΥΑΛΙΣΤΕΡΟ
ΠΟΜΟΛΟ 3040-160 ΝΙΚΕΛ ΓΥΑΛΙΣΤΕΡΟ



ΠΕΡΙΓΡΑΦΗ
ΠΟΜΟΛΟ 82031-160 ΧΡΥΣΟ ΜΑΤ



ΠΕΡΙΓΡΑΦΗ
ΠΟΜΟΛΟ 82033-96 ΝΙΚΕΛ ΜΑΤ



ΠΕΡΙΓΡΑΦΗ
ΠΟΜΟΛΟ 82032-96 ΝΙΚΕΛ ΜΑΤ



ΠΕΡΙΓΡΑΦΗ
ΠΟΜΟΛΟ 1092-96 ΝΙΚΕΛ ΜΑΤ
ΠΟΜΟΛΟ 1092-128 ΝΙΚΕΛ ΜΑΤ
ΠΟΜΟΛΟ 1092-160 ΝΙΚΕΛ ΜΑΤ



ΠΕΡΙΓΡΑΦΗ
ΠΟΜΟΛΟ 6391-96 ALU
ΠΟΜΟΛΟ 6391-128 ALU
ΠΟΜΟΛΟ 6391-160 ALU



ΠΕΡΙΓΡΑΦΗ
ΠΟΜΟΛΟ 7112-96 ΝΙΚΕΛ ΜΑΤ



ΠΕΡΙΓΡΑΦΗ
ΠΟΜΟΛΟ 1052-96 ΝΙΚΕΛ ΜΑΤ
ΠΟΜΟΛΟ 1052-128 ΝΙΚΕΛ ΜΑΤ



ΠΕΡΙΓΡΑΦΗ
ΠΟΜΟΛΟ 1021-96 ΝΙΚΕΛ ΜΑΤ



ΠΕΡΙΓΡΑΦΗ
ΠΟΜΟΛΟ 1062-96 ΝΙΚΕΛ ΜΑΤ
ΠΟΜΟΛΟ 1062-128 ΝΙΚΕΛ ΜΑΤ



ΠΕΡΙΓΡΑΦΗ
ΠΟΜΟΛΟ 1066-96 ΝΙΚΕΛ ΜΑΤ
ΠΟΜΟΛΟ 1066-128 ΝΙΚΕΛ ΜΑΤ



ΠΕΡΙΓΡΑΦΗ
ΠΟΜΟΛΟ 70938-96 ΧΡΩΜΙΟ ΜΑΤ



ΠΕΡΙΓΡΑΦΗ
ΠΟΜΟΛΟ 1088-96 ΝΙΚΕΛ ΜΑΤ
ΠΟΜΟΛΟ 1088-128 ΝΙΚΕΛ ΜΑΤ



ΠΕΡΙΓΡΑΦΗ
ΠΟΜΟΛΟ 1012-96 ΝΙΚΕΛ ΓΥΑΛΙΣΤΕΡΟ
ΠΟΜΟΛΟ 1012-96 ΧΡΥΣΟ
ΠΟΜΟΛΟ 1012-128 ΧΡΥΣΟ



ΠΕΡΙΓΡΑΦΗ
ΠΟΜΟΛΟ 1045-96 ΝΙΚΕΛ ΜΑΤ
ΠΟΜΟΛΟ 1045-128 ΝΙΚΕΛ ΜΑΤ



ΠΕΡΙΓΡΑΦΗ
ΠΟΜΟΛΟ 1020-64 ΝΙΚΕΛ ΜΑΤ
ΠΟΜΟΛΟ 1020-96 ΝΙΚΕΛ ΜΑΤ
ΠΟΜΟΛΟ 1020-96 ΧΡΥΣΟ



ΠΕΡΙΓΡΑΦΗ
ΠΟΜΟΛΟ 9417-160 ΝΙΚΕΛ ΜΑΤ



ΠΕΡΙΓΡΑΦΗ
ΠΟΜΟΛΟ 1015-96 ΝΙΚΕΛ ΜΑΤ
ΠΟΜΟΛΟ 1015-128 ΝΙΚΕΛ ΜΑΤ

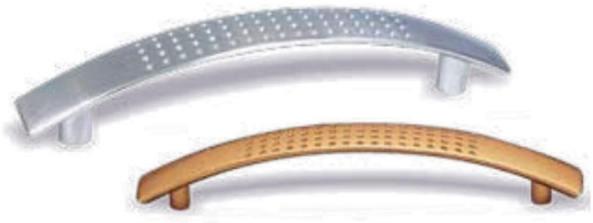

ΠΕΡΙΓΡΑΦΗ
ΠΟΜΟΛΟ 1008-96 ΝΙΚΕΛ ΜΑΤ
ΠΟΜΟΛΟ 1008-96 ΧΡΥΣΟ ΜΑΤ
ΠΟΜΟΛΟ 1008-128 ΝΙΚΕΛ ΜΑΤ
ΠΟΜΟΛΟ 1008-128 ΧΡΥΣΟ ΜΑΤ



ΠΕΡΙΓΡΑΦΗ
ΠΟΜΟΛΟ 1026-96 ΝΙΚΕΛ ΜΑΤ
ΠΟΜΟΛΟ 1026-128 ΝΙΚΕΛ ΜΑΤ



ΠΕΡΙΓΡΑΦΗ
ΠΟΜΟΛΟ 1064-96 ΝΙΚΕΛ ΜΑΤ
ΠΟΜΟΛΟ 1064-128 ΝΙΚΕΛ ΜΑΤ



ΠΕΡΙΓΡΑΦΗ
ΠΟΜΟΛΟ 1024-128 ΝΙΚΕΛ ΜΑΤ



ΠΕΡΙΓΡΑΦΗ
ΠΟΜΟΛΟ 1018-64 ΝΙΚΕΛ ΜΑΤ
ΠΟΜΟΛΟ 1018-96 ΝΙΚΕΛ ΜΑΤ



ΠΕΡΙΓΡΑΦΗ
ΠΟΜΟΛΟ 3054-96 ΝΙΚΕΛ ΜΑΤ
ΠΟΜΟΛΟ 3054-96 ΧΡΥΣΟ
ΠΟΜΟΛΟ 3054-96 ΜΑΥΡΟ / ΓΥΑΛΙΣΤΕΡΟ
ΠΟΜΟΛΟ 3054-128 ΝΙΚΕΛ ΜΑΤ
ΠΟΜΟΛΟ 3054-128 ΧΡΥΣΟ



ΠΕΡΙΓΡΑΦΗ
ΠΟΜΟΛΟ C3062-160 ΝΙΚΕΛ ΜΑΤ



ΠΕΡΙΓΡΑΦΗ
ΠΟΜΟΛΟ 3636-128 ΝΙΚΕΛ ΜΑΤ



ΠΕΡΙΓΡΑΦΗ
ΠΟΜΟΛΟ A015-128 ΝΙΚΕΛ ΜΑΤ



ΠΕΡΙΓΡΑΦΗ
ΠΟΜΟΛΟ 4012-96 MSP



ΠΕΡΙΓΡΑΦΗ
ΠΟΜΟΛΟ 3099-160 ΝΙΚΕΛ ΜΑΤ



ΠΕΡΙΓΡΑΦΗ
ΠΟΜΟΛΟ 3098-160 ΝΙΚΕΛ ΓΥΑΛΙΣΤΕΡΟ



ΠΕΡΙΓΡΑΦΗ
ΠΟΜΟΛΟ 1084-128 ΝΙΚΕΛ ΜΑΤ
ΠΟΜΟΛΟ 1084-160 ΝΙΚΕΛ ΜΑΤ
ΠΟΜΟΛΟ 1084-192 ΝΙΚΕΛ ΜΑΤ
ΠΟΜΟΛΟ 1084-224 ΝΙΚΕΛ ΜΑΤ



ΠΕΡΙΓΡΑΦΗ
ΠΟΜΟΛΟ 3076-96 ΝΙΚΕΛ ΜΑΤ
ΠΟΜΟΛΟ 3076-128 ΝΙΚΕΛ ΜΑΤ
ΠΟΜΟΛΟ 3076-160 ΝΙΚΕΛ ΜΑΤ



ΠΕΡΙΓΡΑΦΗ
ΠΟΜΟΛΟ A669-64 ΝΙΚΕΛ ΜΑΤ
ΠΟΜΟΛΟ A669-64 ΧΡΥΣΟ
ΠΟΜΟΛΟ A669-96 ΝΙΚΕΛ ΜΑΤ
ΠΟΜΟΛΟ A669-96 ΧΡΥΣΟ



ΠΕΡΙΓΡΑΦΗ
ΠΟΜΟΛΟ 2085-96 ΧΡΩΜΙΟ
ΠΟΜΟΛΟ 2085-128 ΧΡΩΜΙΟ
ΠΟΜΟΛΟ 2085-160 ΧΡΩΜΙΟ
ΠΟΜΟΛΟ 2085-192 ΧΡΩΜΙΟ



ΠΕΡΙΓΡΑΦΗ
ΠΟΜΟΛΟ 9023-96 ΣΑΤΙΝ



ΠΕΡΙΓΡΑΦΗ
ΠΟΜΟΛΟ 9020-96 ΣΑΤΙΝ
ΠΟΜΟΛΟ 9020-128 ΣΑΤΙΝ



ΠΕΡΙΓΡΑΦΗ
ΠΟΜΟΛΟ 71240-160 ΝΙΚΕΛ ΜΑΤ
ΠΟΜΟΛΟ 71240-160 ΝΙΚΕΛ ΓΥΑΛΙΣΤΕΡΟ
ΠΟΜΟΛΟ 71240-320 ΝΙΚΕΛ ΜΑΤ
ΠΟΜΟΛΟ 71240-320 ΝΙΚΕΛ ΓΥΑΛΙΣΤΕΡΟ



ΠΕΡΙΓΡΑΦΗ
ΠΟΜΟΛΟ 71243-128 ΝΙΚΕΛ ΜΑΤ
ΠΟΜΟΛΟ 71243-128 ΧΡΩΜΙΟ
ΠΟΜΟΛΟ 71243-160 ΝΙΚΕΛ ΜΑΤ
ΠΟΜΟΛΟ 71243-160 ΧΡΩΜΙΟ



ΠΕΡΙΓΡΑΦΗ
ΠΟΜΟΛΟ 71244-128 ΝΙΚΕΛ ΜΑΤ
ΠΟΜΟΛΟ 71244-128 ΧΡΩΜΙΟ
ΠΟΜΟΛΟ 71244-160 ΝΙΚΕΛ ΜΑΤ
ΠΟΜΟΛΟ 71244-160 ΧΡΩΜΙΟ



ΠΕΡΙΓΡΑΦΗ
ΠΟΜΟΛΟ 70655-128 ΝΙΚΕΛ ΜΑΤ
ΠΟΜΟΛΟ 70655-128 ΧΡΩΜΙΟ
ΠΟΜΟΛΟ 70655-160 ΝΙΚΕΛ ΜΑΤ
ΠΟΜΟΛΟ 70655-160 ΧΡΩΜΙΟ

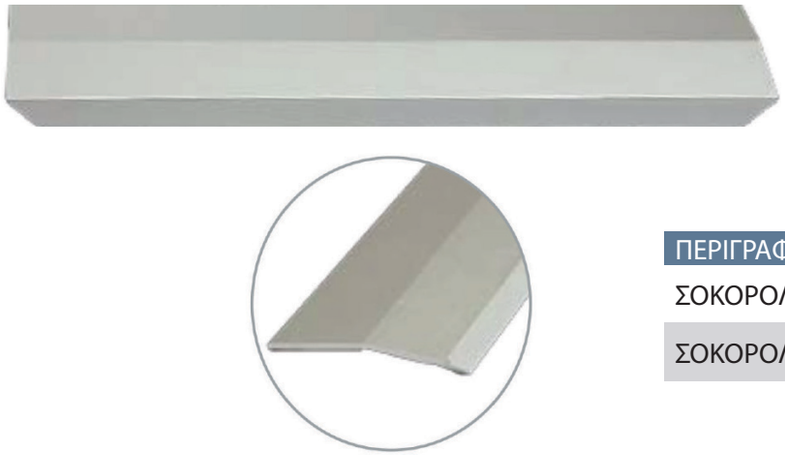

ΠΕΡΙΓΡΑΦΗ
ΣΟΚΟΡΟΛΑΒΗ ΑΥΤ/ΤΗ 90mm Ν9 ΑΛΟΥΜΙΝΙΟΥ
ΣΟΚΟΡΟΛΑΒΗ ΑΥΤ/ΤΗ 100mm Ν9 ΑΛΟΥΜΙΝΙΟΥ



ΠΕΡΙΓΡΑΦΗ
ΠΟΜΟΛΟ 1090-96 ΝΙΚΕΛ ΜΑΤ
ΠΟΜΟΛΟ 1090-128 ΝΙΚΕΛ ΜΑΤ
ΠΟΜΟΛΟ 1090-160 ΝΙΚΕΛ ΜΑΤ



ΠΕΡΙΓΡΑΦΗ
ΜΠΑΡΑ ΤΕΤΡΑΓΩΝΗ ΑΝΟΞΕΙΔΩΤΗ 14Χ14 2003-128
ΜΠΑΡΑ ΤΕΤΡΑΓΩΝΗ ΑΝΟΞΕΙΔΩΤΗ 14Χ14 2003-160
ΜΠΑΡΑ ΤΕΤΡΑΓΩΝΗ ΑΝΟΞΕΙΔΩΤΗ 14Χ14 2003-192
ΜΠΑΡΑ ΤΕΤΡΑΓΩΝΗ ΑΝΟΞΕΙΔΩΤΗ 14Χ14 2003-224
ΜΠΑΡΑ ΤΕΤΡΑΓΩΝΗ ΑΝΟΞΕΙΔΩΤΗ 14Χ14 2003-288
ΜΠΑΡΑ ΤΕΤΡΑΓΩΝΗ ΑΝΟΞΕΙΔΩΤΗ 14Χ14 2003-320
ΜΠΑΡΑ ΤΕΤΡΑΓΩΝΗ ΑΝΟΞΕΙΔΩΤΗ 14Χ14 2003-384
ΜΠΑΡΑ ΤΕΤΡΑΓΩΝΗ ΑΝΟΞΕΙΔΩΤΗ 14Χ14 2003-448
ΜΠΑΡΑ ΤΕΤΡΑΓΩΝΗ ΑΝΟΞΕΙΔΩΤΗ 14Χ14 2003-480
ΜΠΑΡΑ ΤΕΤΡΑΓΩΝΗ ΑΝΟΞΕΙΔΩΤΗ 14Χ14 2003-576
ΜΠΑΡΑ ΤΕΤΡΑΓΩΝΗ ΑΝΟΞΕΙΔΩΤΗ 14Χ14 2003-768
ΜΠΑΡΑ ΤΕΤΡΑΓΩΝΗ ΑΝΟΞΕΙΔΩΤΗ 14Χ14 2003-992



ΠΕΡΙΓΡΑΦΗ
ΜΠΑΡΑ ΤΕΤΡΑΓΩΝΗ ΑΝΟΞΕΙΔΩΤΗ 12Χ12 2004-128
ΜΠΑΡΑ ΤΕΤΡΑΓΩΝΗ ΑΝΟΞΕΙΔΩΤΗ 12Χ12 2004-160
ΜΠΑΡΑ ΤΕΤΡΑΓΩΝΗ ΑΝΟΞΕΙΔΩΤΗ 12Χ12 2004-192
ΜΠΑΡΑ ΤΕΤΡΑΓΩΝΗ ΑΝΟΞΕΙΔΩΤΗ 12Χ12 2004-224
ΜΠΑΡΑ ΤΕΤΡΑΓΩΝΗ ΑΝΟΞΕΙΔΩΤΗ 12Χ12 2004-256
ΜΠΑΡΑ ΤΕΤΡΑΓΩΝΗ ΑΝΟΞΕΙΔΩΤΗ 12Χ12 2004-288
ΜΠΑΡΑ ΤΕΤΡΑΓΩΝΗ ΑΝΟΞΕΙΔΩΤΗ 12Χ12 2004-320
ΜΠΑΡΑ ΤΕΤΡΑΓΩΝΗ ΑΝΟΞΕΙΔΩΤΗ 12Χ12 2004-352
ΜΠΑΡΑ ΤΕΤΡΑΓΩΝΗ ΑΝΟΞΕΙΔΩΤΗ 12Χ12 2004-384
ΜΠΑΡΑ ΤΕΤΡΑΓΩΝΗ ΑΝΟΞΕΙΔΩΤΗ 12Χ12 2004-416
ΜΠΑΡΑ ΤΕΤΡΑΓΩΝΗ ΑΝΟΞΕΙΔΩΤΗ 12Χ12 2004-448
ΜΠΑΡΑ ΤΕΤΡΑΓΩΝΗ ΑΝΟΞΕΙΔΩΤΗ 12Χ12 2004-480
ΜΠΑΡΑ ΤΕΤΡΑΓΩΝΗ ΑΝΟΞΕΙΔΩΤΗ 12Χ12 2004-576
ΜΠΑΡΑ ΤΕΤΡΑΓΩΝΗ ΑΝΟΞΕΙΔΩΤΗ 12Χ12 2004-608



ΠΕΡΙΓΡΑΦΗ
ΠΟΜΟΛΟ ΑΛΟΥΜΙΝΙΟΥ 7021-96
ΠΟΜΟΛΟ ΑΛΟΥΜΙΝΙΟΥ 7021-128
ΠΟΜΟΛΟ ΑΛΟΥΜΙΝΙΟΥ 7021-160
ΠΟΜΟΛΟ ΑΛΟΥΜΙΝΙΟΥ 7021-192
ΠΟΜΟΛΟ ΑΛΟΥΜΙΝΙΟΥ 7021-224
ΠΟΜΟΛΟ ΑΛΟΥΜΙΝΙΟΥ 7021-288
ΠΟΜΟΛΟ ΑΛΟΥΜΙΝΙΟΥ 7021-320
ΠΟΜΟΛΟ ΑΛΟΥΜΙΝΙΟΥ 7021-416
ΠΟΜΟΛΟ ΑΛΟΥΜΙΝΙΟΥ 7021-480

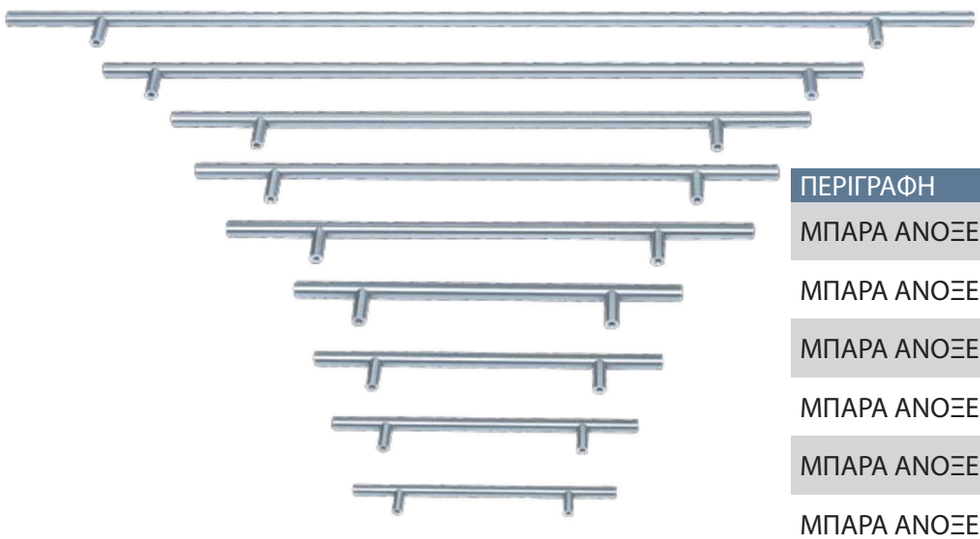

ΠΕΡΙΓΡΑΦΗ
ΜΠΑΡΑ ΑΝΟΞΕΙΔΩΤΗ ΜΑΣΙΦ Τ-116 96
ΜΠΑΡΑ ΑΝΟΞΕΙΔΩΤΗ ΜΑΣΙΦ Τ-116 128
ΜΠΑΡΑ ΑΝΟΞΕΙΔΩΤΗ ΜΑΣΙΦ Τ-116 160
ΜΠΑΡΑ ΑΝΟΞΕΙΔΩΤΗ ΜΑΣΙΦ Τ-116 192
ΜΠΑΡΑ ΑΝΟΞΕΙΔΩΤΗ ΜΑΣΙΦ Τ-116 224
ΜΠΑΡΑ ΑΝΟΞΕΙΔΩΤΗ ΜΑΣΙΦ Τ-116 256
ΜΠΑΡΑ ΑΝΟΞΕΙΔΩΤΗ ΜΑΣΙΦ Τ-116 288
ΜΠΑΡΑ ΑΝΟΞΕΙΔΩΤΗ ΜΑΣΙΦ Τ-116 320
ΜΠΑΡΑ ΑΝΟΞΕΙΔΩΤΗ ΜΑΣΙΦ Τ-116 384
ΜΠΑΡΑ ΑΝΟΞΕΙΔΩΤΗ ΜΑΣΙΦ Τ-116 576
ΜΠΑΡΑ ΑΝΟΞΕΙΔΩΤΗ ΜΑΣΙΦ Τ-116 672

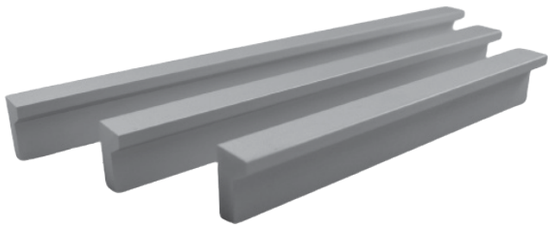

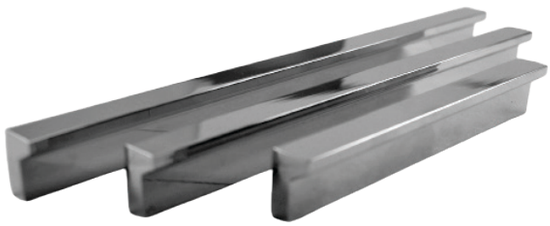

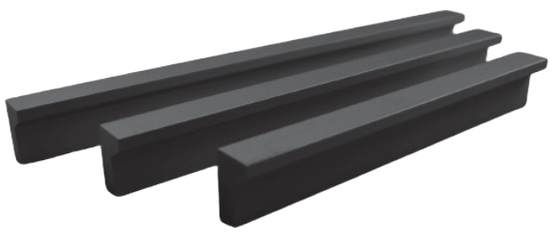

ΠΕΡΙΓΡΑΦΗ
ΠΟΜΟΛΟ 1085-96 ΝΙΚΕΛ ΜΑΤ
ΠΟΜΟΛΟ 1085-128 ΝΙΚΕΛ ΜΑΤ
ΠΟΜΟΛΟ 1085-160 ΝΙΚΕΛ ΜΑΤ
ΠΟΜΟΛΟ 1085-192 ΝΙΚΕΛ ΜΑΤ
ΠΟΜΟΛΟ 1085-224 ΝΙΚΕΛ ΜΑΤ
ΠΟΜΟΛΟ 1085-256 ΝΙΚΕΛ ΜΑΤ
ΠΟΜΟΛΟ 1085-288 ΝΙΚΕΛ ΜΑΤ
ΠΟΜΟΛΟ 1085-320 ΝΙΚΕΛ ΜΑΤ
ΠΟΜΟΛΟ 1085-352 ΝΙΚΕΛ ΜΑΤ
ΠΟΜΟΛΟ 1085-360 ΝΙΚΕΛ ΜΑΤ
ΠΟΜΟΛΟ 1085-384 ΝΙΚΕΛ ΜΑΤ
ΠΟΜΟΛΟ 1085-416 ΝΙΚΕΛ ΜΑΤ
ΠΟΜΟΛΟ 1085-420 ΝΙΚΕΛ ΜΑΤ
ΠΟΜΟΛΟ 1085-448 ΝΙΚΕΛ ΜΑΤ
ΠΟΜΟΛΟ 1085-480 ΝΙΚΕΛ ΜΑΤ
ΠΟΜΟΛΟ 1085-576 ΝΙΚΕΛ ΜΑΤ
ΠΟΜΟΛΟ 1085-96 ΝΙΚΕΛ ΓΥΑΛΙΣΤΕΡΟ
ΠΟΜΟΛΟ 1085-128 ΝΙΚΕΛ ΓΥΑΛΙΣΤΕΡΟ
ΠΟΜΟΛΟ 1085-160 ΝΙΚΕΛ ΓΥΑΛΙΣΤΕΡΟ
ΠΟΜΟΛΟ 1085-192 ΝΙΚΕΛ ΓΥΑΛΙΣΤΕΡΟ
ΠΟΜΟΛΟ 1085-224 ΝΙΚΕΛ ΓΥΑΛΙΣΤΕΡΟ
ΠΟΜΟΛΟ 1085-288 ΝΙΚΕΛ ΓΥΑΛΙΣΤΕΡΟ
ΠΟΜΟΛΟ 1085-448 ΝΙΚΕΛ ΓΥΑΛΙΣΤΕΡΟ
ΠΟΜΟΛΟ 1085-96 ΜΑΥΡΟ ΜΑΤ
ΠΟΜΟΛΟ 1085-128 ΜΑΥΡΟ ΜΑΤ
ΠΟΜΟΛΟ 1085-160 ΜΑΥΡΟ ΜΑΤ
ΠΟΜΟΛΟ 1085-192 ΜΑΥΡΟ ΜΑΤ
ΠΟΜΟΛΟ 1085-224 ΜΑΥΡΟ ΜΑΤ
ΠΟΜΟΛΟ 1085-320 ΜΑΥΡΟ ΜΑΤ

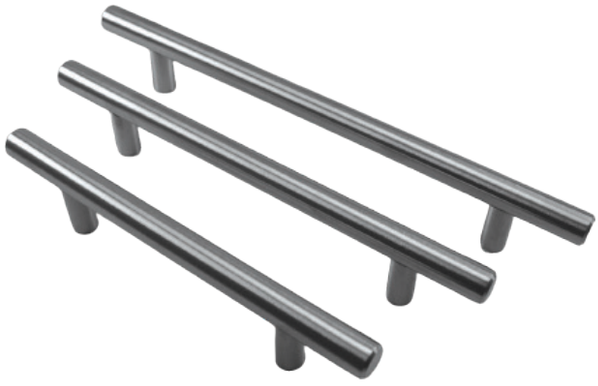



ΠΕΡΙΓΡΑΦΗ
ΜΠΑΡΑ ΑΝΟΞΕΙΔΩΤΗ 001-96
ΜΠΑΡΑ ΑΝΟΞΕΙΔΩΤΗ 001-128
ΜΠΑΡΑ ΑΝΟΞΕΙΔΩΤΗ 001-160
ΜΠΑΡΑ ΑΝΟΞΕΙΔΩΤΗ 001-192
ΜΠΑΡΑ ΑΝΟΞΕΙΔΩΤΗ 001-224
ΜΠΑΡΑ ΑΝΟΞΕΙΔΩΤΗ 001-256
ΜΠΑΡΑ ΑΝΟΞΕΙΔΩΤΗ 001-288
ΜΠΑΡΑ ΑΝΟΞΕΙΔΩΤΗ 001-320
ΜΠΑΡΑ ΑΝΟΞΕΙΔΩΤΗ 001-352
ΜΠΑΡΑ ΑΝΟΞΕΙΔΩΤΗ 001-384
ΜΠΑΡΑ ΑΝΟΞΕΙΔΩΤΗ 001-416
ΜΠΑΡΑ ΑΝΟΞΕΙΔΩΤΗ 001-448
ΜΠΑΡΑ ΑΝΟΞΕΙΔΩΤΗ 001-480
ΜΠΑΡΑ ΑΝΟΞΕΙΔΩΤΗ 001-576
ΜΠΑΡΑ ΜΑΥΡΗ 001-96
ΜΠΑΡΑ ΜΑΥΡΗ 001-128
ΜΠΑΡΑ ΜΑΥΡΗ 001-160
ΜΠΑΡΑ ΜΑΥΡΗ 001-192
ΜΠΑΡΑ ΜΑΥΡΗ 001-224
ΜΠΑΡΑ ΜΑΥΡΗ 001-256
ΜΠΑΡΑ ΜΑΥΡΗ 001-320



ΠΕΡΙΓΡΑΦΗ
ΠΟΜΟΛΟ Κ25 ΜΟΝΟ ΝΙΚΕΛ ΜΑΤ



ΠΕΡΙΓΡΑΦΗ
ΠΟΜΟΛΟ Κ27 ΜΟΝΟ ΝΙΚΕΛ ΜΑΤ



ΠΕΡΙΓΡΑΦΗ
ΠΟΜΟΛΟ 606 18χ20 ΚΩΝΙΚΟ ΝΙΚΕΛ ΜΑΤ
ΠΟΜΟΛΟ 606 20χ22 ΚΩΝΙΚΟ ΝΙΚΕΛ ΜΑΤ
ΠΟΜΟΛΟ 606 18χ20 ΚΩΝΙΚΟ ΧΡΩΜΕ



ΠΕΡΙΓΡΑΦΗ
ΠΟΜΟΛΟ 822 20χ22 ΤΕΤΡΑΓΩΝΟ ΜΑΥΡΟ
ΠΟΜΟΛΟ 822 20χ22 ΝΙΚΕΛ ΜΑΤ



ΠΕΡΙΓΡΑΦΗ
ΠΟΜΟΛΟ 9095 30mm ΜΑΥΡΟ
ΠΟΜΟΛΟ 9095 30mm ΝΙΚΕΛ ΜΑΤ



ΠΕΡΙΓΡΑΦΗ
ΠΟΜΟΛΟ K26 30mm ΝΙΚΕΛ ΜΑΤ



ΠΕΡΙΓΡΑΦΗ
ΠΟΜΟΛΟ K20 Φ22mm ΝΙΚΕΛ ΜΑΤ
ΠΟΜΟΛΟ K20 Φ25,5mm ΝΙΚΕΛ ΜΑΤ



ΠΕΡΙΓΡΑΦΗ
ΠΟΜΟΛΟ K75 Φ25mm ΑΝΤΙΚΕ
ΠΟΜΟΛΟ K75 Φ25mm ΝΙΚΕΛ ΜΑΤ



ΠΕΡΙΓΡΑΦΗ
ΠΟΜΟΛΟ K07 Φ24mm ΝΙΚΕΛ ΜΑΤ



ΠΕΡΙΓΡΑΦΗ
ΠΟΜΟΛΟ K28 Φ34mm ΝΙΚΕΛ ΜΑΤ



ΠΕΡΙΓΡΑΦΗ
ΠΟΜΟΛΟ Κ44 Φ34mm ΝΙΚΕΛ ΜΑΤ



ΠΕΡΙΓΡΑΦΗ
ΠΟΜΟΛΟ Κ69 Φ27,5mm ΑΝΤΙΚΕ
ΠΟΜΟΛΟ Κ69 Φ37mm ΑΝΤΙΚΕ



ΠΕΡΙΓΡΑΦΗ
ΠΟΜΟΛΟ Κ106 43χ43 ΝΙΚΕΛ ΜΑΤ



ΠΕΡΙΓΡΑΦΗ
ΠΟΜΟΛΟ Κ13 26χ26 ΑΝΤΙΚΕ



ΠΕΡΙΓΡΑΦΗ
ΠΟΜΟΛΟ C3063-32 ΝΙΚΕΛ ΓΥΑΛΙΣΤΕΡΟ



ΠΕΡΙΓΡΑΦΗ
ΠΟΜΟΛΟ C3062-32 ΝΙΚΕΛ ΓΥΑΛΙΣΤΕΡΟ



ΠΕΡΙΓΡΑΦΗ
ΠΟΜΟΛΟ V032 Φ31,5mm ΑΝΤΙΚΕ ΚΑΜΕΛΙΑ
ΠΟΜΟΛΟ V032 Φ31,5mm ΑΝΤΙΚΕ ΚΡΑΚΕΛΕ
ΠΟΜΟΛΟ V032 Φ31,5mm ΑΝΤΙΚΕ ΣΤΑΧΥ
ΠΟΜΟΛΟ V032 Φ31,5mm ΝΙΚΕΛ ΜΑΤ ΣΤΑΧΥ
ΠΟΜΟΛΟ V032 Φ31,5mm ΝΙΚΕΛ ΜΑΤ ΚΡΑΚΕΛΕ
ΠΟΜΟΛΟ V032 Φ31,5mm ΝΙΚΕΛ ΜΑΤ ΟΡΧΙΔΕΑ



ΠΕΡΙΓΡΑΦΗ
ΠΟΜΟΛΟ C3065/L ΚΡΕΜΑΣΤΟ ΑΝΤΙΚΕ



ΠΕΡΙΓΡΑΦΗ
ΠΟΜΟΛΟ 1208/S ΝΙΚΕΛ ΜΑΤ
ΠΟΜΟΛΟ 1208/S ΧΡΥΣΟ
ΠΟΜΟΛΟ 1208/S ΧΡΥΣΟ ΜΑΤ



ΠΕΡΙΓΡΑΦΗ
ΠΟΜΟΛΟ N072 ΝΙΚΕΛ ΜΑΤ
ΠΟΜΟΛΟ N072 ΧΡΥΣΟ



ΠΕΡΙΓΡΑΦΗ
ΠΟΜΟΛΟ 1183 ΑΝΤΙΚΕ



ΠΕΡΙΓΡΑΦΗ
ΠΟΜΟΛΟ 1128 MSP



ΠΕΡΙΓΡΑΦΗ
ΠΟΜΟΛΟ 1172-L ΝΙΚΕΛ ΜΑΤ
ΠΟΜΟΛΟ 1172-S ΝΙΚΕΛ ΜΑΤ
ΠΟΜΟΛΟ 1172-L ΧΡΥΣΟ
ΠΟΜΟΛΟ 1172-S ΧΡΥΣΟ



ΠΕΡΙΓΡΑΦΗ
ΠΟΜΟΛΟ 1063 ΝΙΚΕΛ ΜΑΤ



ΠΕΡΙΓΡΑΦΗ
ΠΟΜΟΛΟ 1176 ΝΙΚΕΛ ΜΑΤ



ΠΕΡΙΓΡΑΦΗ
ΠΟΜΟΛΟ 1175-L ΝΙΚΕΛ ΜΑΤ
ΠΟΜΟΛΟ 1175-S ΝΙΚΕΛ ΜΑΤ
ΠΟΜΟΛΟ 1175-S ΧΡΥΣΟ



ΠΕΡΙΓΡΑΦΗ
ΠΟΜΟΛΟ 1123 ΝΙΚΕΛ ΜΑΤ



ΠΕΡΙΓΡΑΦΗ
ΠΟΜΟΛΟ 1179 Φ20 ΝΙΚΕΛ ΜΑΤ
ΠΟΜΟΛΟ 1179 Φ20 ΧΡΥΣΟ
ΠΟΜΟΛΟ 1179 Φ25 ΧΡΥΣΟ
ΠΟΜΟΛΟ 1179 Φ20 ΜΑΥΡΟ



ΠΕΡΙΓΡΑΦΗ
ΠΟΜΟΛΟ 1126 ΝΙΚΕΛ ΜΑΤ



ΠΕΡΙΓΡΑΦΗ
ΠΟΜΟΛΟ 1174 ΝΙΚΕΛ ΜΑΤ



ΠΕΡΙΓΡΑΦΗ
ΠΟΜΟΛΟ 1124 ΝΙΚΕΛ ΜΑΤ



ΠΕΡΙΓΡΑΦΗ
ΠΟΜΟΛΟ A705 ΝΙΚΕΛ ΜΑΤ



ΠΕΡΙΓΡΑΦΗ
ΠΟΜΟΛΟ 1190L ΝΙΚΕΛ ΜΑΤ



ΠΕΡΙΓΡΑΦΗ
ΠΟΜΟΛΟ 1147 ΝΙΚΕΛ ΜΑΤ
ΠΟΜΟΛΟ 1147 MSP



ΠΕΡΙΓΡΑΦΗ
ΠΟΜΟΛΟ 1110 ΝΙΚΕΛ ΜΑΤ



ΠΕΡΙΓΡΑΦΗ
ΠΟΜΟΛΟ 3613 ΧΡΥΣΟ



ΠΕΡΙΓΡΑΦΗ
ΠΟΜΟΛΟ ΒΕΡΑΚΙ 1222 Φ23 ΝΙΚΕΛ ΓΥΑΛΙΣΤΕΡΟ
ΠΟΜΟΛΟ ΒΕΡΑΚΙ 1222 Φ23 ΝΙΚΕΛ ΜΑΤ
ΠΟΜΟΛΟ ΒΕΡΑΚΙ 1222 Φ23 ΧΡΥΣΟ



ΠΕΡΙΓΡΑΦΗ
ΠΟΜΟΛΟ 81051 ΝΙΚΕΛ ΜΑΤ



ΠΕΡΙΓΡΑΦΗ
ΠΟΜΟΛΟ N73 ΝΙΚΕΛ ΜΑΤ
ΠΟΜΟΛΟ N73 ΧΡΥΣΟ



ΠΕΡΙΓΡΑΦΗ
ΠΟΜΟΛΟ 83086 ΝΙΚΕΛ ΜΑΤ



ΠΕΡΙΓΡΑΦΗ
ΠΟΜΟΛΟ V005-128 ΑΝΤΙΚΕ ΚΑΜΕΛΙΑ
ΠΟΜΟΛΟ V005-128 ΑΝΤΙΚΕ ΣΤΑΧΥ



ΠΕΡΙΓΡΑΦΗ
ΠΟΜΟΛΟ V018-96 Ν/Μ ΟΡΧΙΔΕΑ
ΠΟΜΟΛΟ V018-96 Ν/Μ ΚΡΑΚΕΛΕ
ΠΟΜΟΛΟ V018-96 Ν/Μ ΣΤΑΧΥ



ΠΕΡΙΓΡΑΦΗ
ΠΟΜΟΛΟ V020-96 ΑΝΤΙΚΕ ΚΑΜΕΛΙΑ
ΠΟΜΟΛΟ V020-96 ΑΝΤΙΚΕ ΚΡΑΚΕΛΕ
ΠΟΜΟΛΟ V020-96 ΑΝΤΙΚΕ ΣΤΑΧΥ
ΠΟΜΟΛΟ V020-96 ΝΙΚΕΛ ΜΑΤ ΚΡΑΚΕΛΕ
ΠΟΜΟΛΟ V020-96 ΝΙΚΕΛ ΜΑΤ ΣΤΑΧΥ



ΠΕΡΙΓΡΑΦΗ
ΠΟΜΟΛΟ V017-96 ΑΝΤΙΚΕ ΚΑΜΕΛΙΑ
ΠΟΜΟΛΟ V017-96 ΑΝΤΙΚΕ ΚΡΑΚΕΛΕ
ΠΟΜΟΛΟ V017-96 ΑΝΤΙΚΕ ΣΤΑΧΥ



ΠΕΡΙΓΡΑΦΗ
ΠΟΜΟΛΟ V001-128 Ν/Μ ΟΡΧΙΔΕΑ
ΠΟΜΟΛΟ V001-128 Ν/Μ ΚΡΑΚΕΛΕ
ΠΟΜΟΛΟ V001-128 Ν/Μ ΣΤΑΧΥ



ΠΕΡΙΓΡΑΦΗ

ΠΟΜΟΛΟ V023-96 N/M ΟΡΧΙΔΕΑ

ΠΟΜΟΛΟ V023-96 N/M ΣΤΑΧΥ



ΠΕΡΙΓΡΑΦΗ

ΠΟΜΟΛΟ C1033-96 ΑΝΤΙΚΕ



ΠΕΡΙΓΡΑΦΗ

ΠΟΜΟΛΟ C1098-96 ΑΝΤΙΚΕ



ΠΕΡΙΓΡΑΦΗ

ΠΟΜΟΛΟ C1145-128 ΑΝΤΙΚΕ



ΠΕΡΙΓΡΑΦΗ

ΠΟΜΟΛΟ C605-128 ΑΝΤΙΚΕ





ΠΕΡΙΓΡΑΦΗ

ΣΕΙΡΑ ΠΟΜΟΛΩΝ 520-96



ΠΕΡΙΓΡΑΦΗ

ΣΕΙΡΑ ΠΟΜΟΛΩΝ 521-96 ΜΕ ΠΟΡΣΕΛΑΝΗ



ΠΕΡΙΓΡΑΦΗ

ΣΕΙΡΑ ΠΟΜΟΛΩΝ 522-128 ΜΕ ΠΟΡΣΕΛΑΝΗ



ΠΕΡΙΓΡΑΦΗ

ΣΕΙΡΑ ΠΟΜΟΛΩΝ 523 ΜΕ ΠΟΡΣΕΛΑΝΗ



ΠΕΡΙΓΡΑΦΗ
ΣΕΙΡΑ ΠΟΜΟΛΩΝ 527-128 ΑΝΤΙΚΕ ΜΕ ΠΟΡΣΕΛΑΝΗ



ΠΕΡΙΓΡΑΦΗ
ΠΟΜΟΛΟ 528-160 ΡΟΥΣΤΙΚ ΜΕ ΠΟΡΣΕΛΑΝΗ



ΠΕΡΙΓΡΑΦΗ
ΠΟΜΟΛΟ 585 ΚΑΣΣΙΤΕΡΟΣ
ΠΟΜΟΛΟ 585 ΑΝΤΙΚΕ
ΠΟΜΟΛΟ 585-96 ΚΑΣΣΙΤΕΡΟΣ
ΠΟΜΟΛΟ 585-96 ΑΝΤΙΚΕ



ΠΕΡΙΓΡΑΦΗ	
ΠΟΜΟΛΟ 652-96	ΧΡΥΣΟ - ΛΕΥΚΟ
ΠΟΜΟΛΟ 651	ΧΡΥΣΟ - ΛΕΥΚΟ



ΠΕΡΙΓΡΑΦΗ

ΣΕΙΡΑ ΠΟΜΟΛΩΝ 529-96, 128, 160 ΚΑΙ ΜΟΝΟ
ΡΟΥΣΤΙΚ



ΠΕΡΙΓΡΑΦΗ

ΠΟΜΟΛΟ 550 ΑΝΤΙΚΕ



ΠΕΡΙΓΡΑΦΗ

ΣΕΙΡΑ ΠΟΜΟΛΩΝ 551-96, 128, 192
ΑΝΤΙΚΕ



ΠΕΡΙΓΡΑΦΗ

ΣΕΙΡΑ ΠΟΜΟΛΩΝ 552-96,128
ΑΝΤΙΚΕ



ΠΕΡΙΓΡΑΦΗ

ΠΟΜΟΛΟ 554-96 ΑΝΤΙΚΕ



ΠΕΡΙΓΡΑΦΗ

ΠΟΜΟΛΟ 555 ΑΝΤΙΚΕ



ΠΕΡΙΓΡΑΦΗ

ΣΕΙΡΑ ΠΟΜΟΛΩΝ 556-128 ΚΑΙ ΜΟΝΟ
ΣΕ ΡΟΥΣΤΙΚ

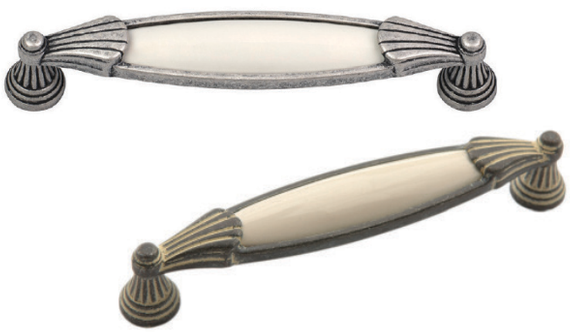

ΠΕΡΙΓΡΑΦΗ

ΣΕΙΡΑ ΠΟΜΟΛΩΝ 557-128
ΣΕ ΚΑΣΣΙΤΕΡΟ ΚΑΙ ΡΟΥΣΤΙΚ



ΠΕΡΙΓΡΑΦΗ

ΣΕΙΡΑ ΠΟΜΟΛΩΝ 558
ΣΕ ΚΑΣΣΙΤΕΡΟ ΚΑΙ ΡΟΥΣΤΙΚ



ΠΕΡΙΓΡΑΦΗ

ΣΕΙΡΑ ΠΟΜΟΛΩΝ 569-96, 128, 160 ΚΑΙ ΜΟΝΟ
BLACK IRON



ΠΕΡΙΓΡΑΦΗ

ΣΕΙΡΑ ΠΟΜΟΛΩΝ 571-96, 128
ΑΝΤΙΚΕ



ΠΕΡΙΓΡΑΦΗ

ΣΕΙΡΑ ΠΟΜΟΛΩΝ 573-96, 128
ΑΝΤΙΚΕ



ΠΕΡΙΓΡΑΦΗ

ΠΟΜΟΛΟ 574-96 ΑΝΤΙΚΕ



ΠΕΡΙΓΡΑΦΗ

ΠΟΜΟΛΟ 575 ΑΝΤΙΚΕ



ΠΕΡΙΓΡΑΦΗ

ΠΟΜΟΛΟ 576 ΚΑΣΣΙΤΕΡΟΣ



ΠΕΡΙΓΡΑΦΗ

ΠΟΜΟΛΟ 577 ΚΑΣΣΙΤΕΡΟΣ



ΠΕΡΙΓΡΑΦΗ

ΠΟΜΟΛΟ 664 ΑΝΤΙΚΕ



ΠΕΡΙΓΡΑΦΗ

ΠΟΜΟΛΟ 665 ΑΝΤΙΚΕ



ΠΕΡΙΓΡΑΦΗ

ΠΟΜΟΛΟ 667 ΑΝΤΙΚΕ



ΠΕΡΙΓΡΑΦΗ

ΠΑΙΔΙΚΟ ΠΟΜΟΛΟ 591 “MINI”



ΠΕΡΙΓΡΑΦΗ

ΠΑΙΔΙΚΟ ΠΟΜΟΛΟ 592 “MICKEY”



ΠΕΡΙΓΡΑΦΗ

ΠΑΙΔΙΚΟ ΠΟΜΟΛΟ 593 “ΛΑΓΟΥΔΑΚΙ”



ΠΕΡΙΓΡΑΦΗ

ΠΑΙΔΙΚΟ ΠΟΜΟΛΟ 594 “CARS”



ΠΕΡΙΓΡΑΦΗ
ΠΑΙΔΙΚΟ ΠΟΜΟΛΟ 595 “ΓΑΤΑΚΙ”



ΠΕΡΙΓΡΑΦΗ
ΠΑΙΔΙΚΟ ΠΟΜΟΛΟ 596 “ΛΟΥΛΟΥΔΙ”



ΠΕΡΙΓΡΑΦΗ
ΠΑΙΔΙΚΟ ΠΟΜΟΛΟ 597 “ΣΑΛΙΓΚΑΡΙ”



ΠΕΡΙΓΡΑΦΗ
ΠΑΙΔΙΚΟ ΠΟΜΟΛΟ 598 “ΜΠΑΛΑ” ΑΣΠΡΟ-ΜΠΛΕ
ΠΑΙΔΙΚΟ ΠΟΜΟΛΟ 598 “ΜΠΑΛΑ” ΑΣΠΡΟ-ΜΑΥΡΟ



ΠΕΡΙΓΡΑΦΗ

ΠΑΙΔΙΚΟ ΠΟΜΟΛΟ 599 “ΑΥΤΟΚΙΝΗΤΟ”

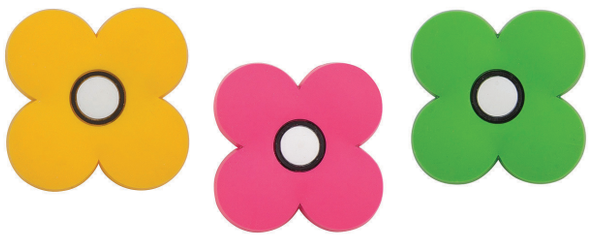

ΠΕΡΙΓΡΑΦΗ

ΣΕΙΡΑ ΠΟΜΟΛΩΝ 601 ΣΕ ΔΙΑΦΟΡΑ ΧΡΩΜΑΤΑ “ΛΟΥΛΟΥΔΙ”



ΠΕΡΙΓΡΑΦΗ

ΠΑΙΔΙΚΟ ΠΟΜΟΛΟ 623 “HELLO KITTY”



ΠΕΡΙΓΡΑΦΗ

ΠΑΙΔΙΚΟ ΠΟΜΟΛΟ 625 “GARFIELD”

Νεροχύτες από γρανίτη | Νεροχύτες ανοξείδωτοι
Μπαταρίες | Εξαρτήματα



Νεροχύτες
Μπαταρίες



Οι πραγματικές αποχρώσεις των νεροχυτών δύνανται να διαφέρουν από την παρούσα εκτύπωση.

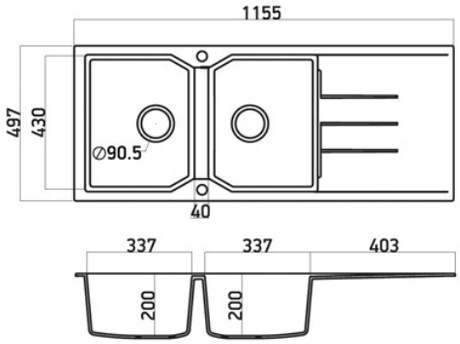



ΠΕΡΙΓΡΑΦΗ	ΚΩΔΙΚΟΣ
116χ50cm ΑΝΤΙΣΤΡΕΦΟΜΕΝΟΣ (116 2B 1D)	800

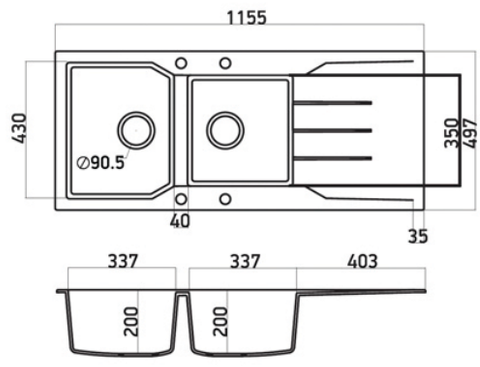

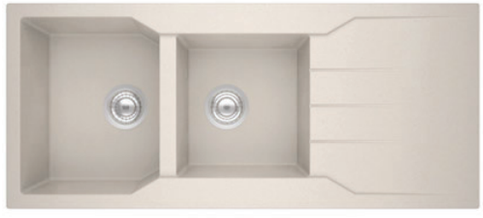

ΠΕΡΙΓΡΑΦΗ	ΚΩΔΙΚΟΣ
116χ50cm ΑΝΤΙΣΤΡΕΦΟΜΕΝΟΣ (116 2B 1D)	801

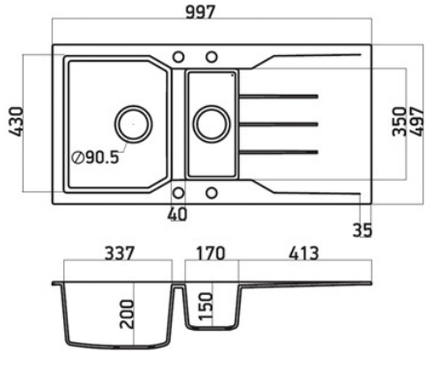



ΠΕΡΙΓΡΑΦΗ	ΚΩΔΙΚΟΣ
100χ50cm ΑΝΤΙΣΤΡΕΦΟΜΕΝΟΣ (100 1 1/2B 1D)	802

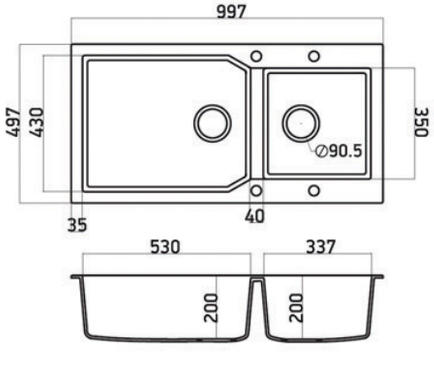



ΠΕΡΙΓΡΑΦΗ	ΚΩΔΙΚΟΣ
98χ50cm ΑΝΤΙΣΤΡΕΦΟΜΕΝΟΣ (98 2B)	803

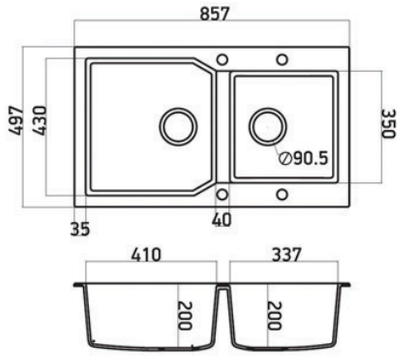



ΠΕΡΙΓΡΑΦΗ	ΚΩΔΙΚΟΣ
86χ50cm ΑΝΤΙΣΤΡΕΦΟΜΕΝΟΣ (86 2B)	804

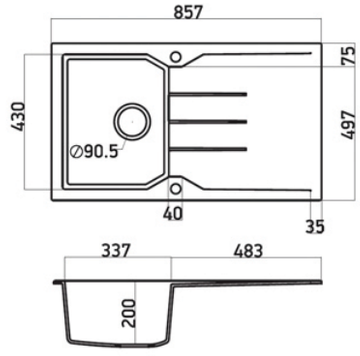



ΠΕΡΙΓΡΑΦΗ	ΚΩΔΙΚΟΣ
86χ50cm ΑΝΤΙΣΤΡΕΦΟΜΕΝΟΣ (86 1B 1D)	805

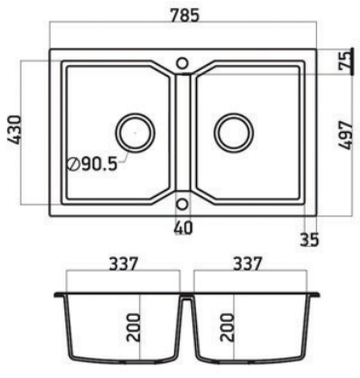



ΠΕΡΙΓΡΑΦΗ	ΚΩΔΙΚΟΣ
79χ50cm (79 2B)	806

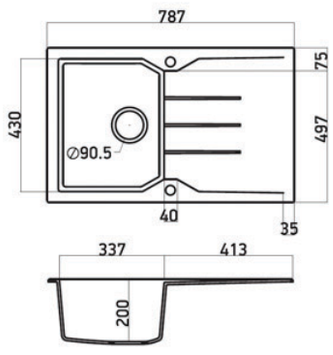

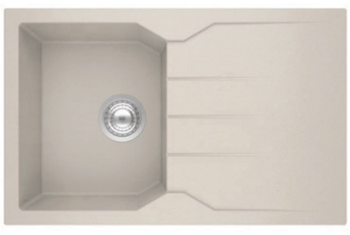

ΠΕΡΙΓΡΑΦΗ	ΚΩΔΙΚΟΣ
79χ50cm ΑΝΤΙΣΤΡΕΦΟΜΕΝΟΣ (79 1B 1D)	807

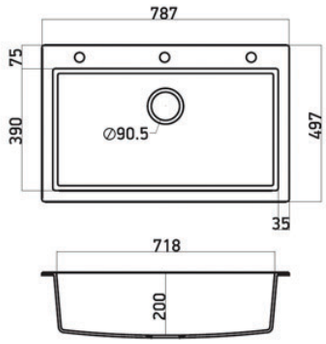



ΠΕΡΙΓΡΑΦΗ	ΚΩΔΙΚΟΣ
79χ50cm (79 1B)	808

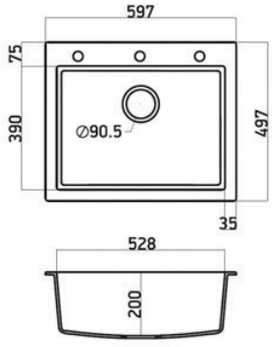



ΠΕΡΙΓΡΑΦΗ	ΚΩΔΙΚΟΣ
60χ50cm (60 1B)	809

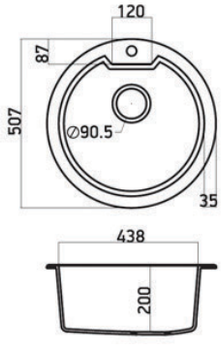



ΠΕΡΙΓΡΑΦΗ	ΚΩΔΙΚΟΣ
Φ51cm (51 1B)	810

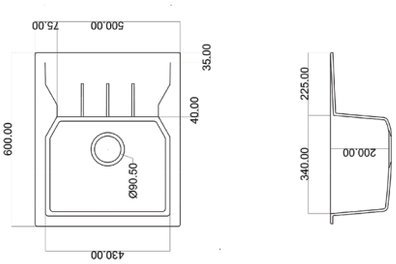

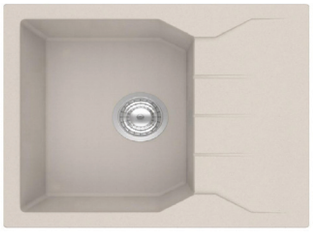

ΠΕΡΙΓΡΑΦΗ	ΚΩΔΙΚΟΣ
60χ50cm ΑΝΤΙΣΤΡΕΦΟΜΕΝΟΣ (60 1B 1D)	812

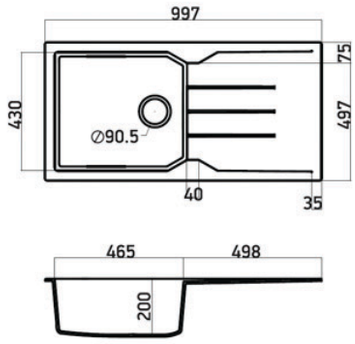



ΠΕΡΙΓΡΑΦΗ	ΚΩΔΙΚΟΣ
100χ50cm ΑΝΤΙΣΤΡΕΦΟΜΕΝΟΣ (100 1B 1D)	811

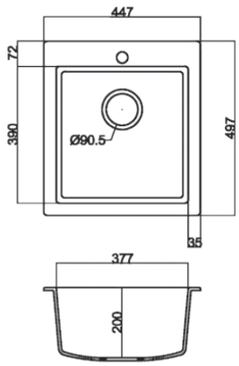



ΠΕΡΙΓΡΑΦΗ	ΚΩΔΙΚΟΣ
45χ50cm (45 1B)	813

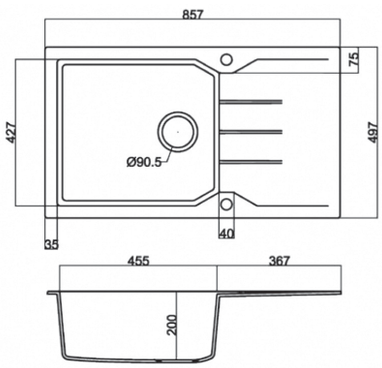

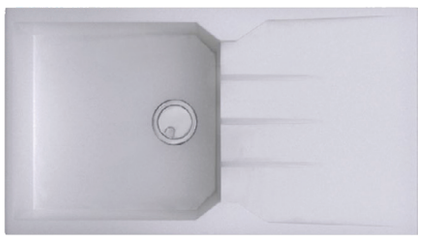

ΠΕΡΙΓΡΑΦΗ	ΚΩΔΙΚΟΣ
86χ50cm (86 1B 1D)	814

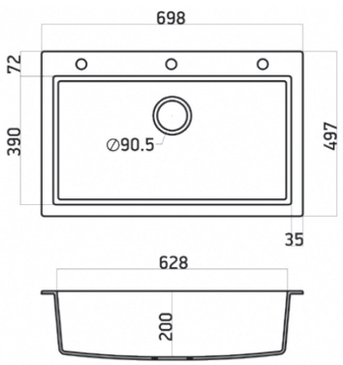



ΠΕΡΙΓΡΑΦΗ	ΚΩΔΙΚΟΣ
70χ50cm (70 1B)	815

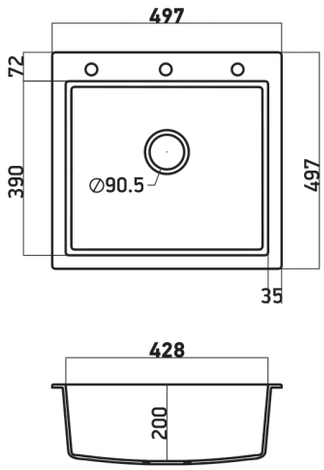



ΠΕΡΙΓΡΑΦΗ	ΚΩΔΙΚΟΣ
50χ50cm (50 1B)	816

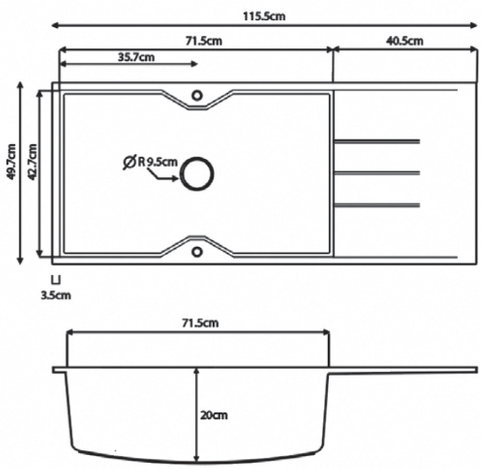

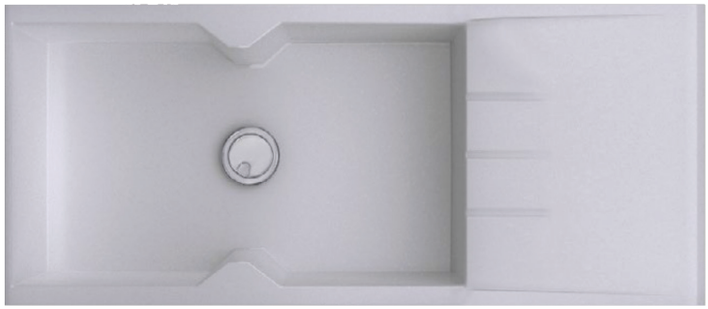

ΠΕΡΙΓΡΑΦΗ	ΚΩΔΙΚΟΣ
116χ50cm (116 1B 1D)	817

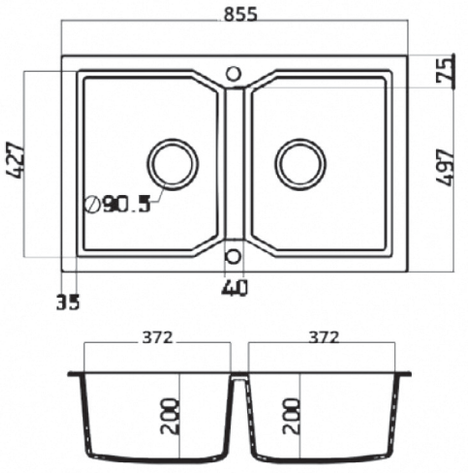



ΠΕΡΙΓΡΑΦΗ	ΚΩΔΙΚΟΣ
86χ50cm (86 2B)	818

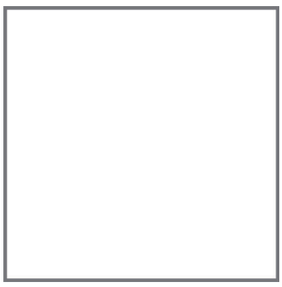
00.White


14.Metallic Ice

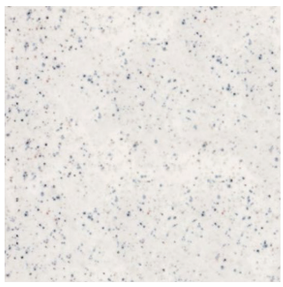
01.Granite White

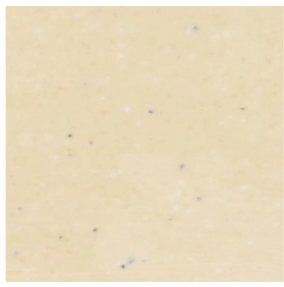
45.Granite Cappuccino


21.Granite Sand


10.Granite Beige


15.Metallic Cream


16.Metallic Coffee

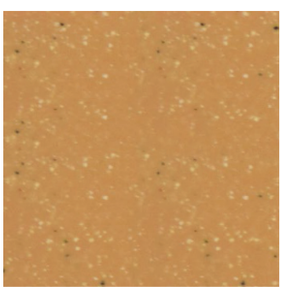
46.Granite Celtic Stone


42.Granite Taupe

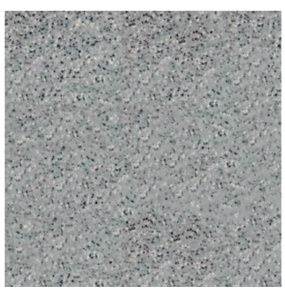
04.Granite Grey


17.Metallic Silver


41.Granite Rust

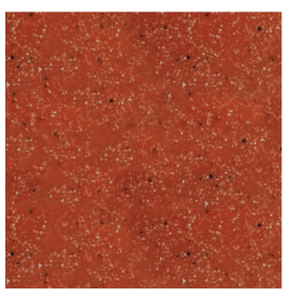
20.Granite Terracotta


18.Granite Blue

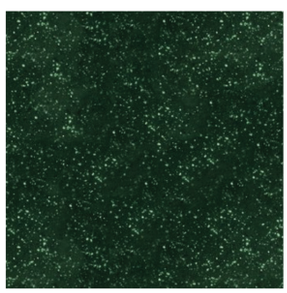
19.Granite Green


05.Granite Black


22.Metallic Space

Οι πραγματικές αποχρώσεις των νεροχυτών δύνανται να διαφέρουν από την παρούσα εκτύπωση.

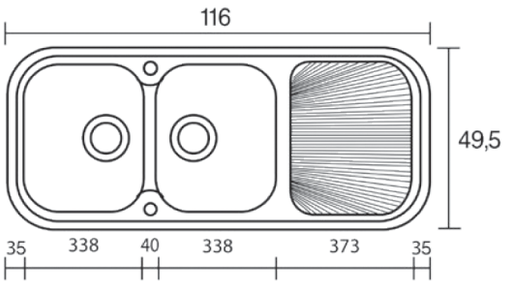



ΠΕΡΙΓΡΑΦΗ	ΚΩΔΙΚΟΣ
117χ50cm, ΒΑΘΟΣ 19 ΑΝΤΙΣΤΡΕΦΟΜΕΝΟΣ	300

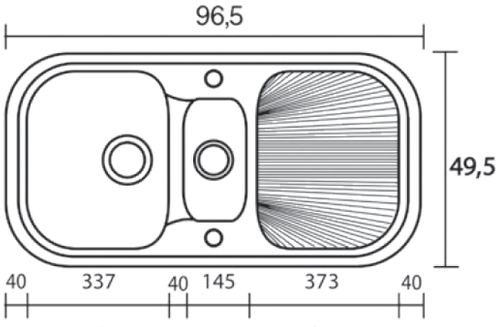



ΠΕΡΙΓΡΑΦΗ	ΚΩΔΙΚΟΣ
97χ50cm, ΒΑΘΟΣ 19 ΑΝΤΙΣΤΡΕΦΟΜΕΝΟΣ	301

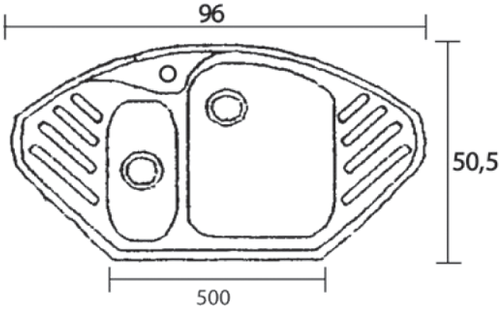



ΠΕΡΙΓΡΑΦΗ	ΚΩΔΙΚΟΣ
96χ51cm, ΒΑΘΟΣ 18,5	302

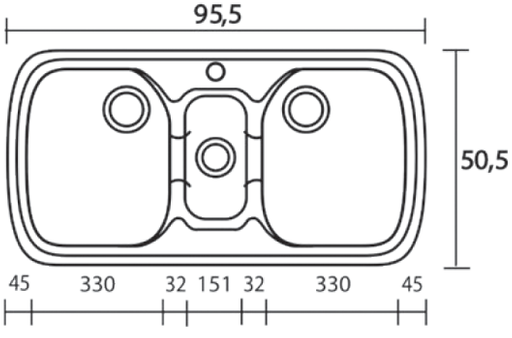



ΠΕΡΙΓΡΑΦΗ	ΚΩΔΙΚΟΣ
96χ51cm, ΒΑΘΟΣ 19	303

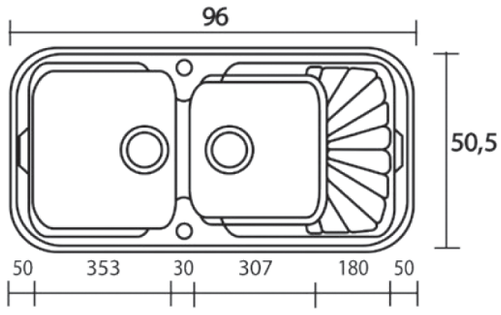



ΠΕΡΙΓΡΑΦΗ	ΚΩΔΙΚΟΣ
96χ51cm, ΒΑΘΟΣ 22	304

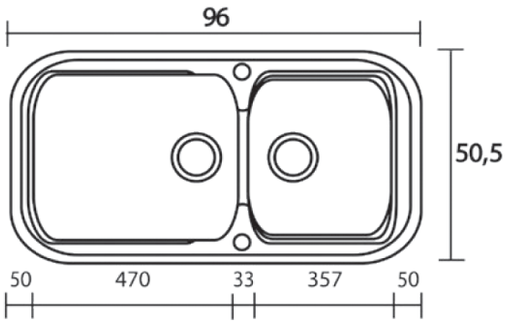



ΠΕΡΙΓΡΑΦΗ	ΚΩΔΙΚΟΣ
96χ51cm, ΒΑΘΟΣ 22,5 ΑΝΤΙΣΤΡΕΦΟΜΕΝΟΣ	305

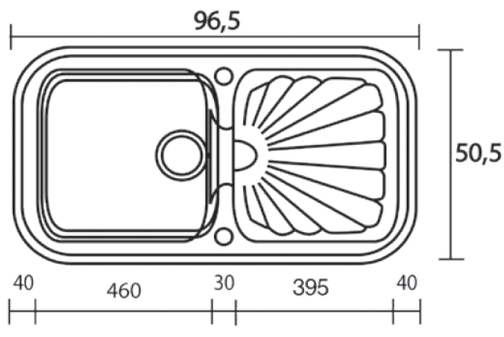



ΠΕΡΙΓΡΑΦΗ	ΚΩΔΙΚΟΣ
97χ51cm, ΒΑΘΟΣ 22 ΑΝΤΙΣΤΡΕΦΟΜΕΝΟΣ	306

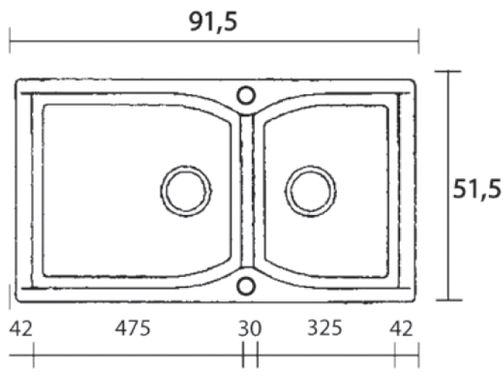



ΠΕΡΙΓΡΑΦΗ	ΚΩΔΙΚΟΣ
92χ51cm, ΒΑΘΟΣ 23 ΑΝΤΙΣΤΡΕΦΟΜΕΝΟΣ	307

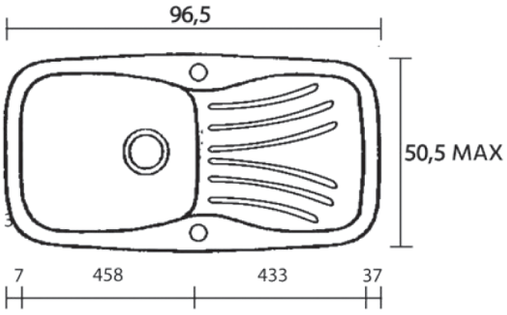



ΠΕΡΙΓΡΑΦΗ	ΚΩΔΙΚΟΣ
97χ51cm, ΒΑΘΟΣ 22 ΑΝΤΙΣΤΡΕΦΟΜΕΝΟΣ	308

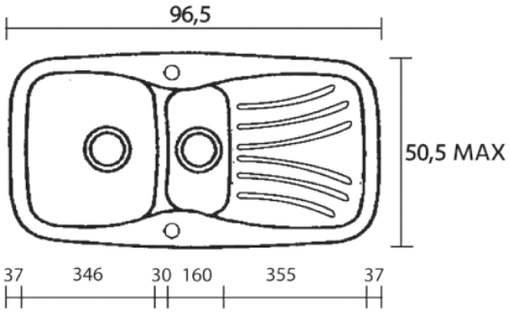



ΠΕΡΙΓΡΑΦΗ	ΚΩΔΙΚΟΣ
97χ51cm, ΒΑΘΟΣ 22 ΑΝΤΙΣΤΡΕΦΟΜΕΝΟΣ	309

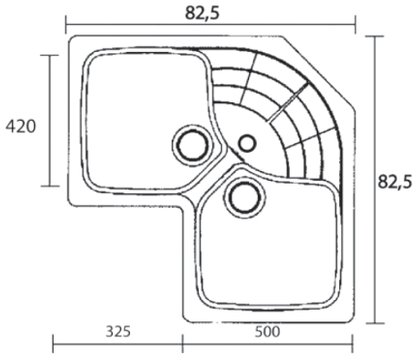



ΠΕΡΙΓΡΑΦΗ	ΚΩΔΙΚΟΣ
83χ83χ50cm, ΒΑΘΟΣ 22	310

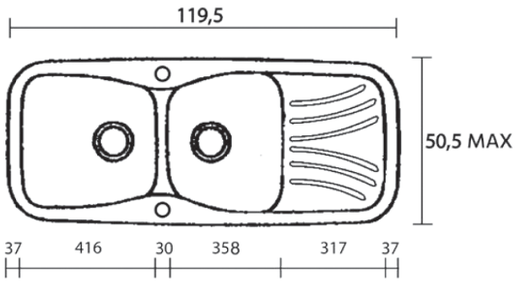



ΠΕΡΙΓΡΑΦΗ	ΚΩΔΙΚΟΣ
120χ51cm, ΒΑΘΟΣ 22 ΑΝΤΙΣΤΡΕΦΟΜΕΝΟΣ	311

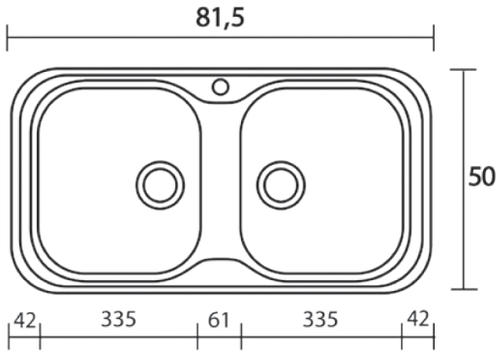



ΠΕΡΙΓΡΑΦΗ	ΚΩΔΙΚΟΣ
82χ50cm, ΒΑΘΟΣ 18	312

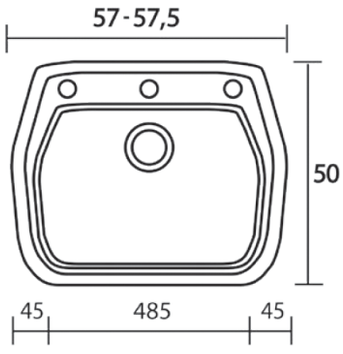



ΠΕΡΙΓΡΑΦΗ	ΚΩΔΙΚΟΣ
58χ50cm, ΒΑΘΟΣ 22	313

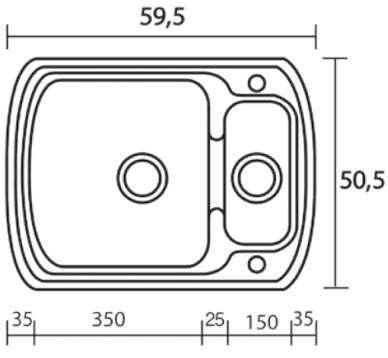



ΠΕΡΙΓΡΑΦΗ	ΚΩΔΙΚΟΣ
60χ51cm, ΒΑΘΟΣ 22 ΑΝΤΙΣΤΡΕΦΟΜΕΝΟΣ	314

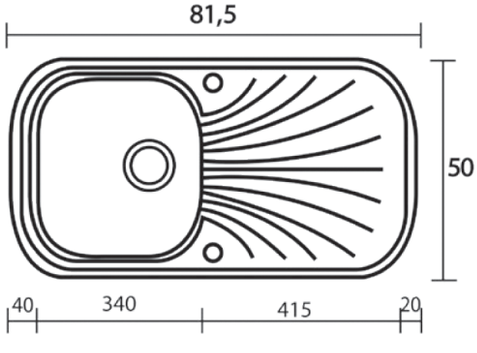



ΠΕΡΙΓΡΑΦΗ	ΚΩΔΙΚΟΣ
82χ50cm, ΒΑΘΟΣ 18 ΑΝΤΙΣΤΡΕΦΟΜΕΝΟΣ	315

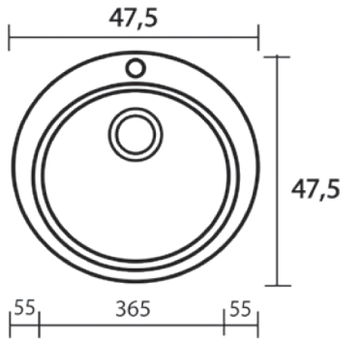



ΠΕΡΙΓΡΑΦΗ	ΚΩΔΙΚΟΣ
48χ48cm, ΒΑΘΟΣ 18	316

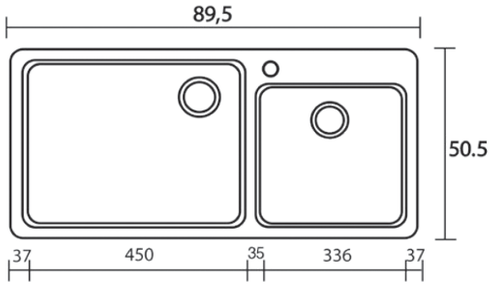



ΠΕΡΙΓΡΑΦΗ	ΚΩΔΙΚΟΣ
90χ51cm, ΒΑΘΟΣ 20	317

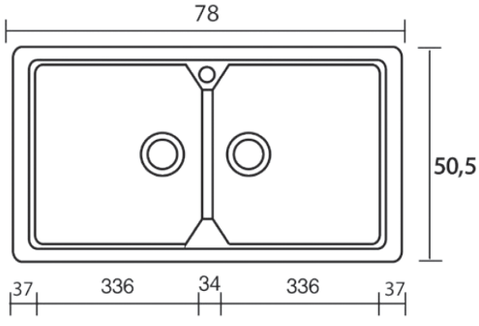



ΠΕΡΙΓΡΑΦΗ	ΚΩΔΙΚΟΣ
78χ51cm, ΒΑΘΟΣ 21	318

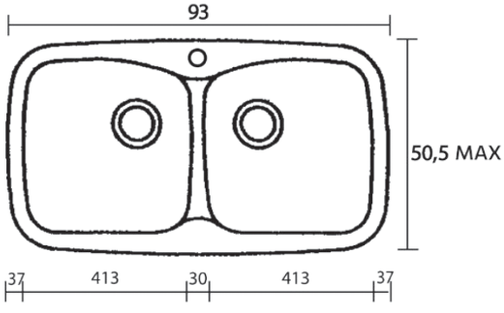



ΠΕΡΙΓΡΑΦΗ	ΚΩΔΙΚΟΣ
93χ51cm, ΒΑΘΟΣ 21	319

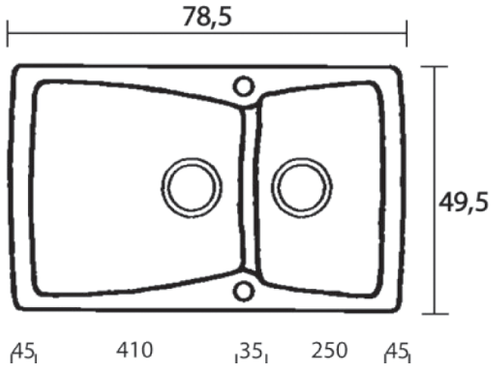

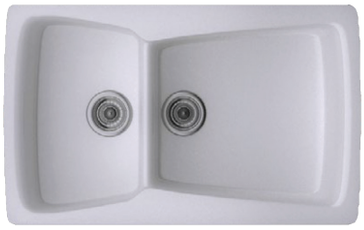

ΠΕΡΙΓΡΑΦΗ	ΚΩΔΙΚΟΣ
79χ50cm, ΒΑΘΟΣ 20-15 ΑΝΤΙΣΤΡΕΦΟΜΕΝΟΣ	320

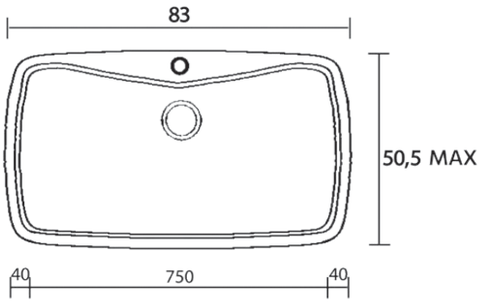



ΠΕΡΙΓΡΑΦΗ	ΚΩΔΙΚΟΣ
83χ51cm, ΒΑΘΟΣ 22	321

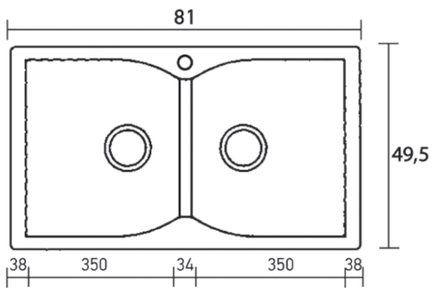



ΠΕΡΙΓΡΑΦΗ	ΚΩΔΙΚΟΣ
81χ50cm, ΒΑΘΟΣ 22	322

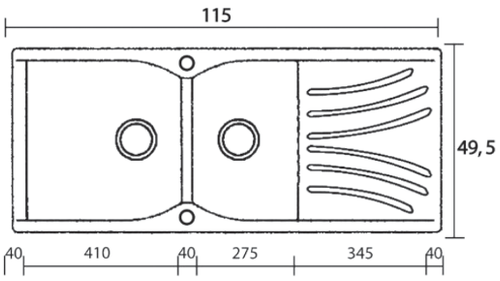



ΠΕΡΙΓΡΑΦΗ	ΚΩΔΙΚΟΣ
115χ50cm, ΒΑΘΟΣ 22-20 ΑΝΤΙΣΤΡΕΦΟΜΕΝΟΣ	323

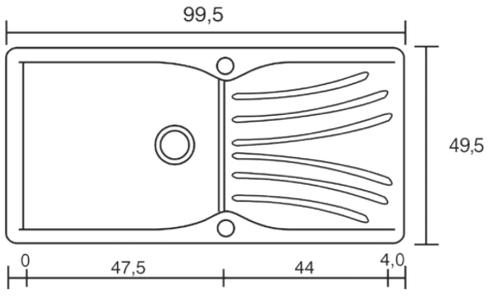



ΠΕΡΙΓΡΑΦΗ	ΚΩΔΙΚΟΣ
100χ50cm, ΒΑΘΟΣ 22 ΑΝΤΙΣΤΡΕΦΟΜΕΝΟΣ	324

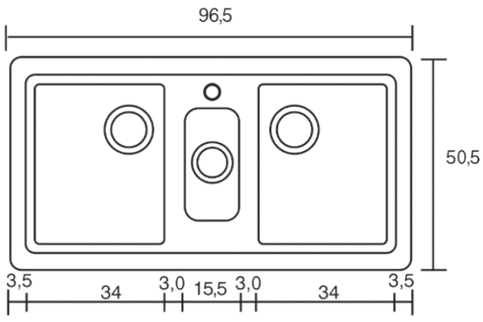



ΠΕΡΙΓΡΑΦΗ	ΚΩΔΙΚΟΣ
97χ51cm, ΒΑΘΟΣ 21	325

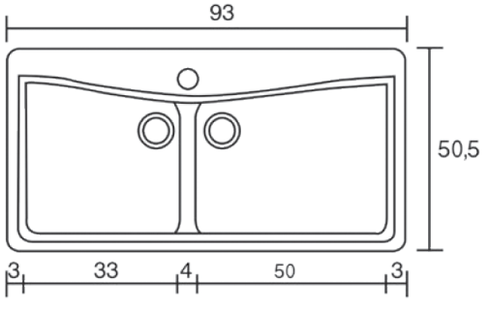



ΠΕΡΙΓΡΑΦΗ	ΚΩΔΙΚΟΣ
93χ51cm, ΒΑΘΟΣ 21	326

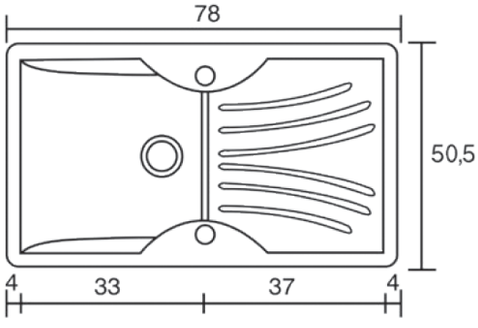



ΠΕΡΙΓΡΑΦΗ	ΚΩΔΙΚΟΣ
78χ50cm, ΒΑΘΟΣ 19 ΑΝΤΙΣΤΡΕΦΟΜΕΝΟΣ	327

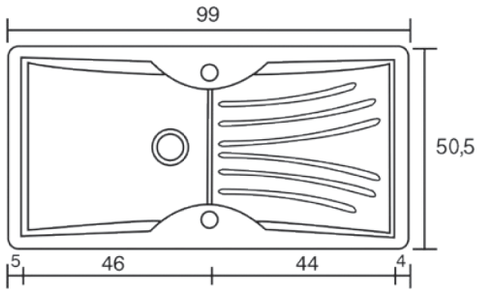



ΠΕΡΙΓΡΑΦΗ	ΚΩΔΙΚΟΣ
99χ51cm, ΒΑΘΟΣ 20 ΑΝΤΙΣΤΡΕΦΟΜΕΝΟΣ	328

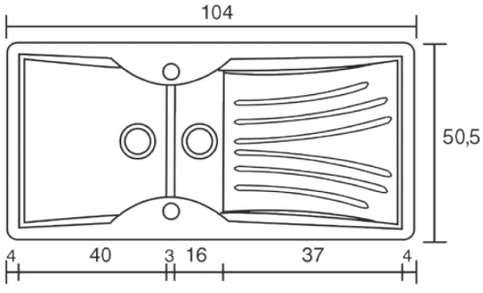



ΠΕΡΙΓΡΑΦΗ	ΚΩΔΙΚΟΣ
104χ51cm, ΒΑΘΟΣ 20 ΑΝΤΙΣΤΡΕΦΟΜΕΝΟΣ	329

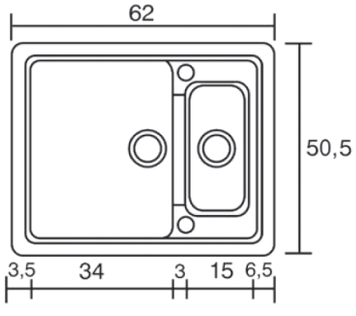



ΠΕΡΙΓΡΑΦΗ	ΚΩΔΙΚΟΣ
62χ51cm, ΒΑΘΟΣ 20 ΑΝΤΙΣΤΡΕΦΟΜΕΝΟΣ	330

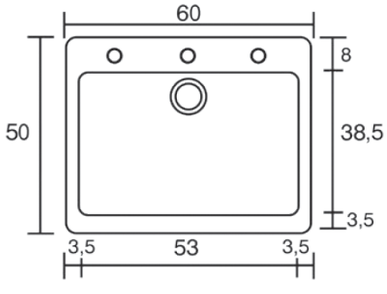



ΠΕΡΙΓΡΑΦΗ	ΚΩΔΙΚΟΣ
60χ50cm, ΒΑΘΟΣ 19	331

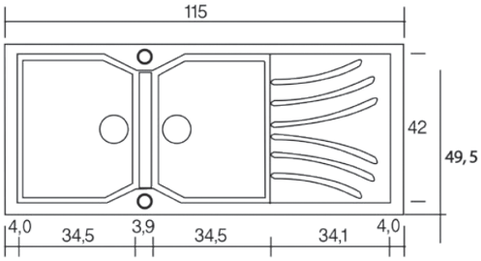



ΠΕΡΙΓΡΑΦΗ	ΚΩΔΙΚΟΣ
115χ50cm, ΒΑΘΟΣ 21	332

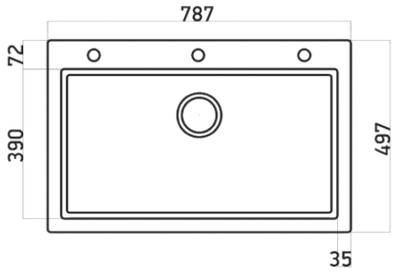



ΠΕΡΙΓΡΑΦΗ	ΚΩΔΙΚΟΣ
79x50cm, ΒΑΘΟΣ 20	333

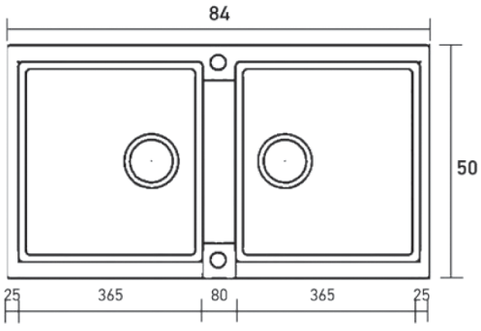



ΠΕΡΙΓΡΑΦΗ	ΚΩΔΙΚΟΣ
86x50cm, ΒΑΘΟΣ 19	334

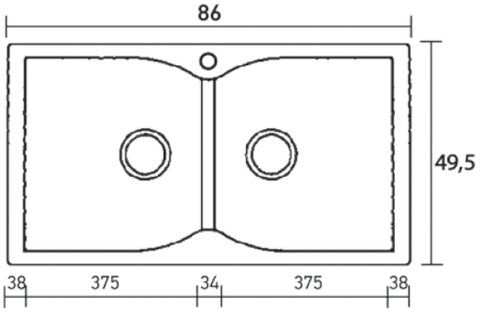



ΠΕΡΙΓΡΑΦΗ	ΚΩΔΙΚΟΣ
86x50cm, ΒΑΘΟΣ 22	336

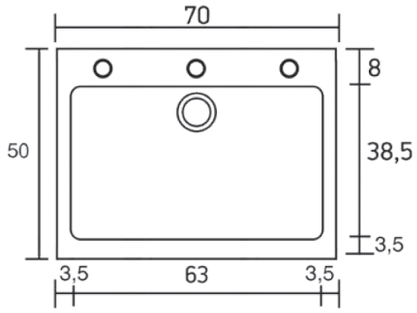



ΠΕΡΙΓΡΑΦΗ	ΚΩΔΙΚΟΣ
70x50cm, ΒΑΘΟΣ 19	338

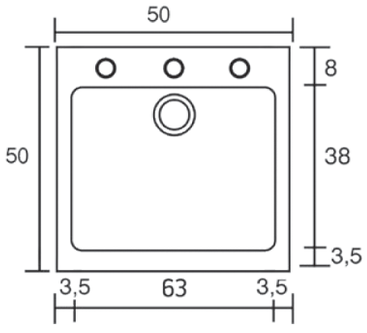



ΠΕΡΙΓΡΑΦΗ	ΚΩΔΙΚΟΣ
50x50cm, ΒΑΘΟΣ 19	339

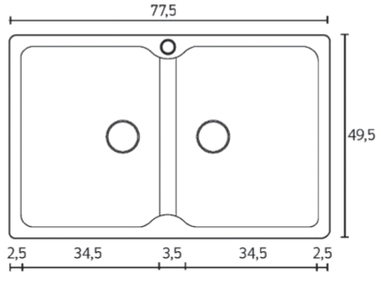



ΠΕΡΙΓΡΑΦΗ	ΚΩΔΙΚΟΣ
78x50cm, ΒΑΘΟΣ 22	340

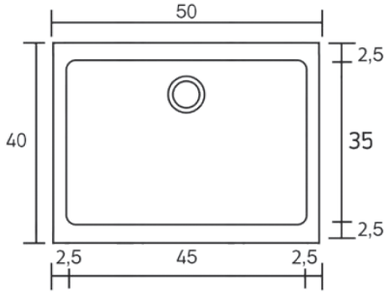



ΠΕΡΙΓΡΑΦΗ	ΚΩΔΙΚΟΣ
40x50cm, ΒΑΘΟΣ 20	341



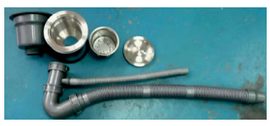

ΠΕΡΙΓΡΑΦΗ	ΚΩΔΙΚΟΣ
ΝΕΡΟΧΥΤΗΣ 1 ΓΟΥΡΝΑ 80χ50 ΒΑΘΟΣ 23, ΑΝΟΞΕΙΔΩΤΟΣ (SS 304) ΠΕΡΙΛΑΜΒΑΝΕΙ: ΣΙΦΩΝΙ, ΜΑΧΑΙΡΟΘΗΚΗ, ΣΧΑΡΑ ΚΑΙ DISPENSER, ΧΡΩΜΑ SATIN	68-031

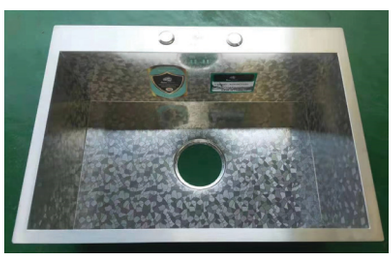

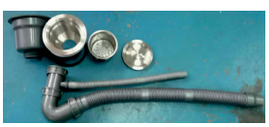

ΠΕΡΙΓΡΑΦΗ	ΚΩΔΙΚΟΣ
ΝΕΡΟΧΥΤΗΣ 1 ΓΟΥΡΝΑ 80χ50 ΒΑΘΟΣ 23, ΑΝΟΞΕΙΔΩΤΟΣ (SS 304) ΠΕΡΙΛΑΜΒΑΝΕΙ: ΣΙΦΩΝΙ, ΜΑΧΑΙΡΟΘΗΚΗ, ΣΧΑΡΑ ΚΑΙ DISPENSER, ΣΦΥΡΙΛΑΤΟΣ	68-032





ΠΕΡΙΓΡΑΦΗ	ΚΩΔΙΚΟΣ
ΝΕΡΟΧΥΤΗΣ 2 ΓΟΥΡΝΕΣ 80χ50 ΒΑΘΟΣ 23, ΑΝΟΞΕΙΔΩΤΟΣ (SS 304) ΠΕΡΙΛΑΜΒΑΝΕΙ: ΣΙΦΩΝΙ, ΜΑΧΑΙΡΟΘΗΚΗ, ΣΧΑΡΑ ΚΑΙ DISPENSER, ΧΡΩΜΑ SATIN	68-033
ΝΕΡΟΧΥΤΗΣ 2 ΓΟΥΡΝΕΣ 90χ50 ΒΑΘΟΣ 23, ΑΝΟΞΕΙΔΩΤΟΣ (SS 304) ΠΕΡΙΛΑΜΒΑΝΕΙ: ΣΙΦΩΝΙ, ΜΑΧΑΙΡΟΘΗΚΗ, ΣΧΑΡΑ ΚΑΙ DISPENSER, ΧΡΩΜΑ SATIN	68-036





ΠΕΡΙΓΡΑΦΗ	ΚΩΔΙΚΟΣ
ΝΕΡΟΧΥΤΗΣ 2 ΓΟΥΡΝΕΣ 80χ50 ΒΑΘΟΣ 23, ΑΝΟΞΕΙΔΩΤΟΣ (SS 304) ΠΕΡΙΛΑΜΒΑΝΕΙ: ΣΙΦΩΝΙ, ΣΧΑΡΑ ΚΑΙ DISPENSER, ΧΡΩΜΑ SATIN	68-034
ΝΕΡΟΧΥΤΗΣ 2 ΓΟΥΡΝΕΣ 85χ50 ΒΑΘΟΣ 23, ΑΝΟΞΕΙΔΩΤΟΣ (SS 304) ΠΕΡΙΛΑΜΒΑΝΕΙ: ΣΙΦΩΝΙ, ΣΧΑΡΑ ΚΑΙ DISPENSER, ΧΡΩΜΑ SATIN	68-035

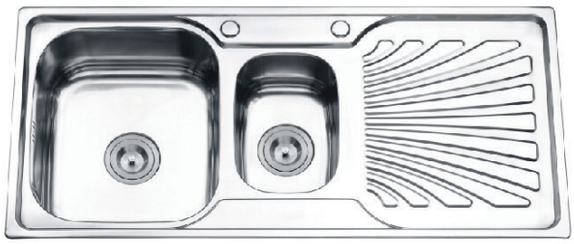

ΠΕΡΙΓΡΑΦΗ	ΚΩΔΙΚΟΣ
WDS 10448, 104x48cm, ΒΑΘΟΣ 18 SATIN	68-003



ΠΕΡΙΓΡΑΦΗ	ΚΩΔΙΚΟΣ
WDS 12050A, 120x50cm, ΒΑΘΟΣ 18 SATIN	68-004



ΠΕΡΙΓΡΑΦΗ	ΚΩΔΙΚΟΣ
WDA 12050, 120x50cm, ΒΑΘΟΣ 21 SATIN	68-0190
WDA 12050, 120x50cm, ΒΑΘΟΣ 20 ELECTROPLATE	68-019



ΠΕΡΙΓΡΑΦΗ	ΚΩΔΙΚΟΣ
WRS 8644, 86x44cm, ΒΑΘΟΣ 18 SATIN	68-005
WRS 8644, 86x44cm, ΒΑΘΟΣ 18 ELECTROPLATE	68-0050



ΠΕΡΙΓΡΑΦΗ	ΚΩΔΙΚΟΣ
WLA 8050B, 80x50cm, ΒΑΘΟΣ 21 SATIN	68-0120



ΠΕΡΙΓΡΑΦΗ	ΚΩΔΙΚΟΣ
WLS 8050B, 80x50cm, ΒΑΘΟΣ 15 ELECTROPLATE	68-014
WLS 8050B, 80x50cm, ΒΑΘΟΣ 15 POLISH	68-0140



NEW PRODUCT

ΠΕΡΙΓΡΑΦΗ	ΚΩΔΙΚΟΣ
WLA 8050A, 80x50cm, ΒΑΘΟΣ 21 SATIN	68-0021



NEW PRODUCT

ΠΕΡΙΓΡΑΦΗ	ΚΩΔΙΚΟΣ
8050C1, 80x50cm, ΒΑΘΟΣ 18 SATIN	68-0022



ΠΕΡΙΓΡΑΦΗ	ΚΩΔΙΚΟΣ
WD 8050, 80x50cm, ΒΑΘΟΣ 21 SATIN	68-028
WD 8050, 80x50cm, ΒΑΘΟΣ 18 SATIN	68-0280
WD 8550, 85x50cm, ΒΑΘΟΣ 21 SATIN	68-0200



ΠΕΡΙΓΡΑΦΗ	ΚΩΔΙΚΟΣ
WO 10050, 100x48cm, ΒΑΘΟΣ 23 SATIN	68-021



ΠΕΡΙΓΡΑΦΗ	ΚΩΔΙΚΟΣ
WA8050-X1, 80x50cm, ΒΑΘΟΣ 21 SATIN	68-029



ΠΕΡΙΓΡΑΦΗ	ΚΩΔΙΚΟΣ
WS 5050, 50x50cm, ΒΑΘΟΣ 21 SATIN	68-006



ΠΕΡΙΓΡΑΦΗ	ΚΩΔΙΚΟΣ
5040A1, 50x40cm, ΒΑΘΟΣ 19 SATIN	68-0071



ΠΕΡΙΓΡΑΦΗ	ΚΩΔΙΚΟΣ
WS 8050, 80x50cm, ΒΑΘΟΣ 22 SATIN	68-022



ΠΕΡΙΓΡΑΦΗ	ΚΩΔΙΚΟΣ
ΓΟΥΡΝΑ, 62χ43cm, ΒΑΘΟΣ 21 SATIN	68-0230



ΠΕΡΙΓΡΑΦΗ	ΚΩΔΙΚΟΣ
WRS 510, Φ51, ΒΑΘΟΣ 18 SATIN	68-009
WRS 510, Φ51, ΒΑΘΟΣ 18 ELECTROPLATE	68-0090
WRS 510, Φ51, ΒΑΘΟΣ 18 POLISH	68-00900



ΠΕΡΙΓΡΑΦΗ	ΚΩΔΙΚΟΣ
WRS 490, Φ49, ΒΑΘΟΣ 18 SATIN	68-008
WRS 490, Φ49, ΒΑΘΟΣ 18 ELECTROPLATE	68-0080
WRS 490, Φ49, ΒΑΘΟΣ 18 POLISH	68-00800



ΠΕΡΙΓΡΑΦΗ	ΚΩΔΙΚΟΣ
ΜΠΑΤΑΡΙΑ ΝΕΡΟΧΥΤΗ KALLIROI 1	52-302



ΠΕΡΙΓΡΑΦΗ	ΚΩΔΙΚΟΣ
ΜΠΑΤΑΡΙΑ ΝΕΡΟΧΥΤΗ ELECTRA	52-304



ΠΕΡΙΓΡΑΦΗ	ΚΩΔΙΚΟΣ
ΜΠΑΤΑΡΙΑ ΝΕΡΟΧΥΤΗ KALLIROI 2	52-303



ΠΕΡΙΓΡΑΦΗ	ΚΩΔΙΚΟΣ
ΜΠΑΤΑΡΙΑ ΝΕΡΟΧΥΤΗ AKTIS	52-300



ΠΕΡΙΓΡΑΦΗ	ΚΩΔΙΚΟΣ
ΜΠΑΤΑΡΙΑ ΝΕΡΟΧΥΤΗ AFRODITE	52-301

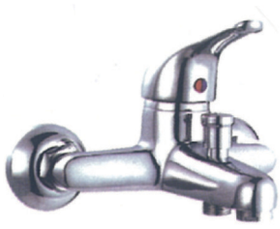

ΠΕΡΙΓΡΑΦΗ	ΚΩΔΙΚΟΣ
ΜΠΑΤΑΡΙΑ ΝΕΡΟΧΥΤΗ IRIS	52-305



ΠΕΡΙΓΡΑΦΗ	ΚΩΔΙΚΟΣ
ΜΠΑΤΑΡΙΑ ΛΟΥΤΡΟΥ ΧΡΩΜΕ Φ40 ΔΙΩΝΗ	52-308



ΠΕΡΙΓΡΑΦΗ	ΚΩΔΙΚΟΣ
ΜΠΑΤΑΡΙΑ ΝΕΡΟΧΥΤΗ ΧΡΩΜΕ Φ35 ΘΑΛΕΙΑ	52-313



ΠΕΡΙΓΡΑΦΗ	ΚΩΔΙΚΟΣ
ΜΠΑΤΑΡΙΑ ΝΕΡΟΧΥΤΗ ΧΡΩΜΕ Φ35 ΘΕΤΙΣ	52-312



ΠΕΡΙΓΡΑΦΗ	ΚΩΔΙΚΟΣ
ΜΠΑΤΑΡΙΑ ΝΕΡΟΧΥΤΗ ΧΡΩΜΕ Φ35 ΑΛΚΗΣΤΙΣ	52-311



ΠΕΡΙΓΡΑΦΗ	ΚΩΔΙΚΟΣ
ΜΠΑΤΑΡΙΑ ΝΕΡΟΧΥΤΗ ΧΡΩΜΕ Φ40 ΑΛΚΜΗΝΗ	52-309



ΠΕΡΙΓΡΑΦΗ	ΚΩΔΙΚΟΣ
ΜΠΑΤΑΡΙΑ ΝΕΡΟΧΥΤΗ ΧΡΩΜΕ Φ40 ΑΡΜΟΝΙΑ	52-310



ΠΕΡΙΓΡΑΦΗ	ΚΩΔΙΚΟΣ
ΣΑΠΟΥΝΟΘΗΚΗ ΝΕΡΟΧΥΤΗ ΑΝΟΞΕΙΔΩΤΗ	68-024



ΠΕΡΙΓΡΑΦΗ	ΚΩΔΙΚΟΣ
ΣΑΠΟΥΝΟΘΗΚΗ ΝΕΡΟΧΥΤΗ ΠΛΑΣΤΙΚΗ	68-025





ΠΕΡΙΓΡΑΦΗ	ΚΩΔΙΚΟΣ
ΣΕΤ ΣΙΦΩΝΙ ΝΕΡΟΧΥΤΗ ΔΙΠΛΟ	68-011
ΣΕΤ ΣΙΦΩΝΙ ΝΕΡΟΧΥΤΗ ΜΟΝΟ	68-010



ΠΕΡΙΓΡΑΦΗ	ΚΩΔΙΚΟΣ
ΚΑΛΑΘΙ ΝΕΡΟΧΥΤΗ INOX ΓΙΑ WA9345	68-0160
ΚΑΛΑΘΙ ΝΕΡΟΧΥΤΗ INOX ΓΙΑ WD8050	68-026



Απορροφητήρες



ΠΕΡΙΓΡΑΦΗ	ΚΩΔΙΚΟΣ
ΑΠΟΡΡΟΦΗΤΗΡΑΣ ΤΖΑΚΙ ΤΕΤΡΑΓΩΝΟΣ "GUSTO" 60cm	25-024



ΠΕΡΙΓΡΑΦΗ	ΚΩΔΙΚΟΣ
ΑΠΟΡΡΟΦΗΤΗΡΑΣ ΣΥΡΟΜΕΝΟΣ ΛΕΥΚΟΣ 60cm	25-401
ΑΠΟΡΡΟΦΗΤΗΡΑΣ ΣΥΡΟΜΕΝΟΣ ΚΑΦΕ 60cm	25-402
ΑΠΟΡΡΟΦΗΤΗΡΑΣ ΣΥΡΟΜΕΝΟΣ ΝΙΚΕΛ 60cm	25-500



ΠΕΡΙΓΡΑΦΗ	ΚΩΔΙΚΟΣ
ΑΠΟΡΡΟΦΗΤΗΡΑΣ ΣΥΡΟΜΕΝΟΣ ΜΕ ΤΖΑΜΙ "ENERGY"	25-400



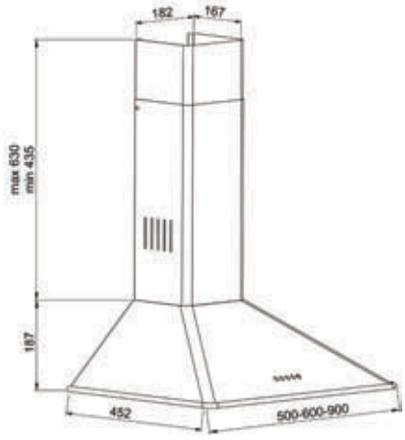

mekappa

ΠΕΡΙΓΡΑΦΗ	ΚΩΔΙΚΟΣ
ONDA CK ΑΠΟΡΡΟΦΗΤΗΡΑΣ ΤΖΑΚΙ ΝΙΚΕΛ 60cm	25-302



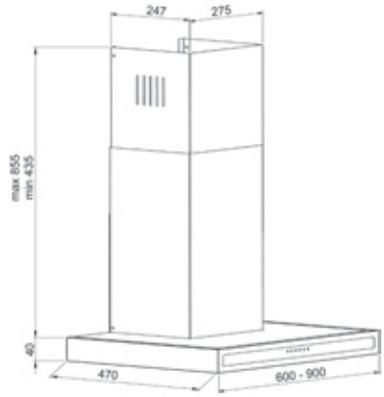

mekappa

ΠΕΡΙΓΡΑΦΗ	ΚΩΔΙΚΟΣ
OPERA ΑΠΟΡΡΟΦΗΤΗΡΑΣ ΤΕΤΡΑΓΩΝΟΣ ΙΣΙΟΣ ΝΙΚΕΛ 60cm	25-305



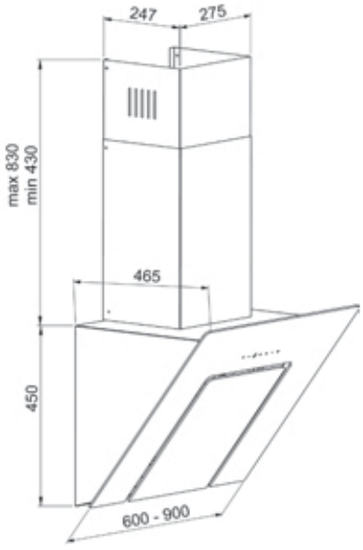

mekappa

ΠΕΡΙΓΡΑΦΗ	ΚΩΔΙΚΟΣ
FIERA ΑΠΟΡΡΟΦΗΤΗΡΑΣ ΤΖΑΜΙ ΤΕΤΡΑΓΩΝΟΣ ΜΑΥΡΟΣ 60cm	25-306

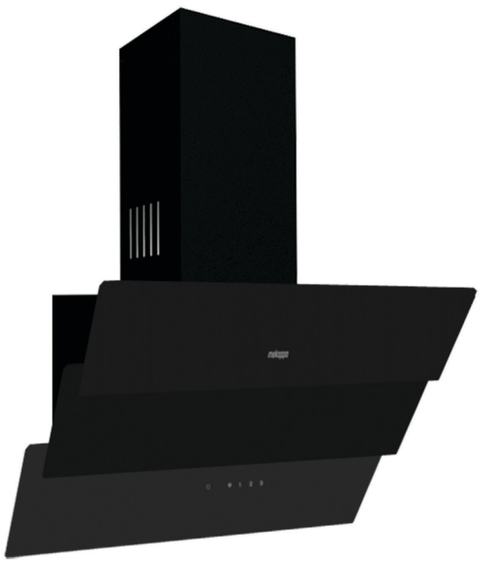

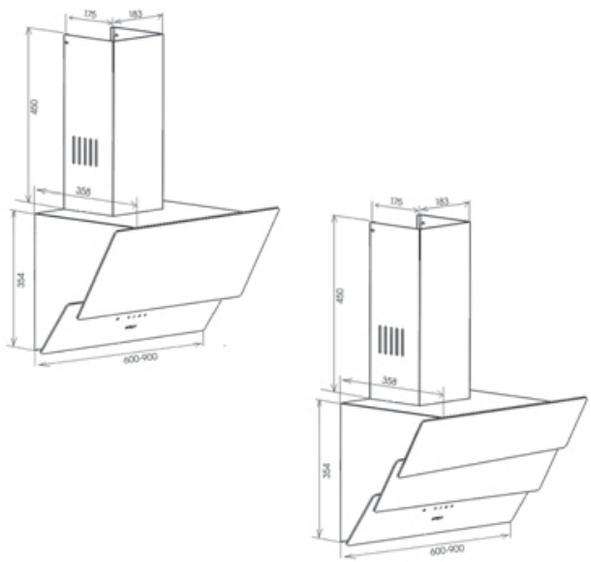

mekappa

ΠΕΡΙΓΡΑΦΗ	ΚΩΔΙΚΟΣ
FALKON ΑΠΟΡΡΟΦΗΤΗΡΑΣ ΤΖΑΜΙ ΤΕΤΡΑΓΩΝΟΣ ΜΑΥΡΟΣ 60cm	25-308

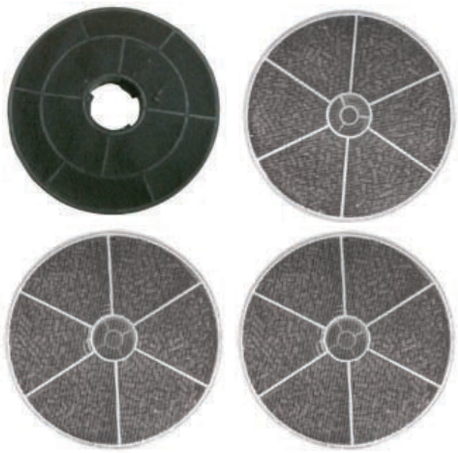

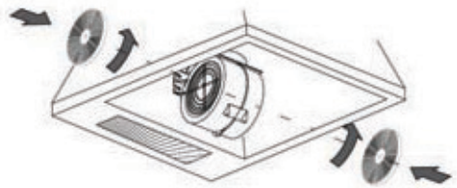

ΠΕΡΙΓΡΑΦΗ	ΚΩΔΙΚΟΣ
ΦΙΛΤΡΑ ΑΝΘΡΑΚΑ ΓΙΑ ΣΥΡΟΜΕΝΟ ΑΠΟΡΡΟΦΗΤΗΡΑ	25-501



ΠΕΡΙΓΡΑΦΗ	ΚΩΔΙΚΟΣ
ΑΕΡΑΓΩΓΟΣ ΑΛΟΥΜΙΝΙΟΥ Φ100	07-211
ΑΕΡΑΓΩΓΟΣ ΑΛΟΥΜΙΝΙΟΥ Φ120	07-212
ΑΕΡΑΓΩΓΟΣ ΑΛΟΥΜΙΝΙΟΥ Φ125	07-2122

Κουζίνας | Γραφείου | Επίπλου



Πόδια



ΠΕΡΙΓΡΑΦΗ	ΚΩΔΙΚΟΣ
ΠΟΔΙ ΜΕΤΑΛΛΙΚΟ ΚΩΝΙΚΟ Ν2 10cm ΝΙΚΕΛ ΓΥΑΛΙΣΤΕΡΟ	37-074



ΠΕΡΙΓΡΑΦΗ	ΚΩΔΙΚΟΣ
ΠΟΔΙ ΑΛΟΥΜΙΝΙΟΥ ΣΤΡΟΓΓΥΛΟ ΝΙΚΕΛ ΜΑΤ 14cm 202V.A.	12-0275
ΠΟΔΙ ΑΛΟΥΜΙΝΙΟΥ ΣΤΡΟΓΓΥΛΟ ΝΙΚΕΛ ΜΑΤ 9cm 202V.A.	12-0274



ΠΕΡΙΓΡΑΦΗ	ΚΩΔΙΚΟΣ
ΠΟΔΙ ΜΕΤΑΛΛΙΚΟ ΝΙΚΕΛ ΜΑΤ ΜΕ ΡΕΓΟΥΛΑ 10cm Φ25	37-0880
ΠΟΔΙ ΜΕΤΑΛΛΙΚΟ ΝΙΚΕΛ ΜΑΤ ΜΕ ΡΕΓΟΥΛΑ 15cm Φ25	37-0890



ΠΕΡΙΓΡΑΦΗ	ΚΩΔΙΚΟΣ
ΠΟΔΙ ΜΕΤΑΛΛΙΚΟ ΝΙΚΕΛ ΣΑΤΙΝ ΜΕ ΡΕΓΟΥΛΑ 10cm Φ30	37-088
ΠΟΔΙ ΜΕΤΑΛΛΙΚΟ ΝΙΚΕΛ ΣΑΤΙΝ ΜΕ ΡΕΓΟΥΛΑ 15cm Φ30	37-089
ΠΟΔΙ ΜΕΤΑΛΛΙΚΟ ΝΙΚΕΛ ΓΥΑΛΙΣΤΕΡΟ ΜΕ ΡΕΓΟΥΛΑ 10cm Φ30	37-0881
ΠΟΔΙ ΜΕΤΑΛΛΙΚΟ ΜΑΥΡΟ ΜΑΤ ΜΕ ΡΕΓΟΥΛΑ 10cm Φ30	37-08810
ΠΟΔΙ ΜΕΤΑΛΛΙΚΟ ΜΑΥΡΟ ΜΑΤ ΜΕ ΡΕΓΟΥΛΑ 15cm Φ30	37-08811



ΠΕΡΙΓΡΑΦΗ	ΚΩΔΙΚΟΣ
ΠΟΔΙ ΤΕΤΡΑΓΩΝΟ ΝΙΚΕΛ ΓΥΑΛΙΣΤΕΡΟ 10cm 25χ25	37-08900
ΠΟΔΙ ΤΕΤΡΑΓΩΝΟ ΝΙΚΕΛ ΜΑΤ 10cm 25χ25	37-08901
ΠΟΔΙ ΤΕΤΡΑΓΩΝΟ ΝΙΚΕΛ ΜΑΤ 15cm 25χ25	37-08902
ΠΟΔΙ ΤΕΤΡΑΓΩΝΟ ΜΑΥΡΟ ΜΑΤ 10cm 25χ25	37-08903
ΠΟΔΙ ΤΕΤΡΑΓΩΝΟ ΜΑΥΡΟ ΜΑΤ 15cm 25χ25	37-08904

Πόδια Επίπλων



ΠΕΡΙΓΡΑΦΗ	ΚΩΔΙΚΟΣ
ΠΟΔΙ ΣΤΡΟΓΓΥΛΟ ΚΩΝΙΚΟ ΝΙΚΕΛ ΜΑΤ 5cm MZ 005	37-077
ΠΟΔΙ ΣΤΡΟΓΓΥΛΟ ΚΩΝΙΚΟ ΝΙΚΕΛ ΜΑΤ 8cm MZ 005	37-076
ΠΟΔΙ ΣΤΡΟΓΓΥΛΟ ΚΩΝΙΚΟ ΝΙΚΕΛ ΜΑΤ 10cm MZ 005	37-075
ΠΟΔΙ ΣΤΡΟΓΓΥΛΟ ΚΩΝΙΚΟ ΝΙΚΕΛ ΓΥΑΛΙΣΤΕΡΟ 5cm MZ 005	37-080
ΠΟΔΙ ΣΤΡΟΓΓΥΛΟ ΚΩΝΙΚΟ ΝΙΚΕΛ ΓΥΑΛΙΣΤΕΡΟ 8cm MZ 005	37-079
ΠΟΔΙ ΣΤΡΟΓΓΥΛΟ ΚΩΝΙΚΟ ΝΙΚΕΛ ΓΥΑΛΙΣΤΕΡΟ 10cm MZ 005	37-078



ΠΕΡΙΓΡΑΦΗ	ΚΩΔΙΚΟΣ
ΠΟΔΙ ΤΕΤΡΑΓΩΝΟ ΝΙΚΕΛ ΓΥΑΛΙΣΤΕΡΟ ΜΕ ΡΕΓΟΥΛΑ 6cm 38χ38	37-0882
ΠΟΔΙ ΤΕΤΡΑΓΩΝΟ ΝΙΚΕΛ ΓΥΑΛΙΣΤΕΡΟ ΜΕ ΡΕΓΟΥΛΑ 8cm 38χ38	37-0883
ΠΟΔΙ ΤΕΤΡΑΓΩΝΟ ΝΙΚΕΛ ΓΥΑΛΙΣΤΕΡΟ ΜΕ ΡΕΓΟΥΛΑ 10cm 38χ38	37-0884
ΠΟΔΙ ΤΕΤΡΑΓΩΝΟ ΝΙΚΕΛ ΓΥΑΛΙΣΤΕΡΟ ΜΕ ΡΕΓΟΥΛΑ 15cm 38χ38	37-0885
ΠΟΔΙ ΤΕΤΡΑΓΩΝΟ ΝΙΚΕΛ ΜΑΤ ΜΕ ΡΕΓΟΥΛΑ 6cm 38χ38	37-0886
ΠΟΔΙ ΤΕΤΡΑΓΩΝΟ ΝΙΚΕΛ ΜΑΤ ΜΕ ΡΕΓΟΥΛΑ 8cm 38χ38	37-08860
ΠΟΔΙ ΤΕΤΡΑΓΩΝΟ ΝΙΚΕΛ ΜΑΤ ΜΕ ΡΕΓΟΥΛΑ 10cm 38χ38	37-08861
ΠΟΔΙ ΤΕΤΡΑΓΩΝΟ ΝΙΚΕΛ ΜΑΤ ΜΕ ΡΕΓΟΥΛΑ 15cm 38χ38	37-08862



ΠΕΡΙΓΡΑΦΗ	ΚΩΔΙΚΟΣ
ΠΟΔΙ ΣΤΡΟΓΓΥΛΟ HOFF ΑΛΟΥΜΙΝΙΟΥ ΜΕ ΡΕΓΟΥΛΑ 10cm Φ40	37-135
ΠΟΔΙ ΣΤΡΟΓΓΥΛΟ HOFF ΑΛΟΥΜΙΝΙΟΥ ΜΕ ΡΕΓΟΥΛΑ 15cm Φ40	37-1350
ΠΟΔΙ ΣΤΡΟΓΓΥΛΟ HOFF ΑΛΟΥΜΙΝΙΟΥ ΜΕ ΡΕΓΟΥΛΑ 20cm Φ40	37-1351



ΠΕΡΙΓΡΑΦΗ	ΚΩΔΙΚΟΣ
ΠΟΔΙ ΠΛΑΣΤΙΚΟ ΕΠΙΠΛΟΥ ΓΚΡΙ Φ70χ80	37-0094
ΠΟΔΙ ΠΛΑΣΤΙΚΟ ΕΠΙΠΛΟΥ ΝΙΚΕΛ Φ70χ80	37-00941
ΠΟΔΙ ΠΛΑΣΤΙΚΟ ΕΠΙΠΛΟΥ ΜΑΥΡΟ Φ70χ80	37-00942
ΠΟΔΙ ΠΛΑΣΤΙΚΟ ΕΠΙΠΛΟΥ ΚΑΦΕ Φ70χ80	37-00943



ΠΕΡΙΓΡΑΦΗ	ΚΩΔΙΚΟΣ
ΠΟΔΙ ΑΛΟΥΜΙΝΙΟΥ ΣΑΤΙΝ ΜΕ ΑΛΟΥΜΙΝΙΟΥ ΡΟΖΕΤΑ ΣΤΗΡΙΞΗΣ Φ32mm	T202



ΠΕΡΙΓΡΑΦΗ	ΚΩΔΙΚΟΣ
ΠΟΔΙ ΑΛΟΥΜΙΝΙΟΥ ΧΡΩΜΙΟ ΜΕ ΜΕΤΑΛΛΙΚΗ ΡΟΖΕΤΑ ΣΤΗΡΙΞΗΣ Φ32mm	IX212



ΠΕΡΙΓΡΑΦΗ	ΚΩΔΙΚΟΣ
ΠΟΔΙ ΑΛΟΥΜΙΝΙΟΥ ΧΡΩΜΙΟ ΜΕ ΜΕΤΑΛΛΙΚΗ ΡΟΖΕΤΑ ΣΤΗΡΙΞΗΣ Φ32mm	I212



ΠΕΡΙΓΡΑΦΗ	ΚΩΔΙΚΟΣ
ΠΟΔΙ ΑΛΟΥΜΙΝΙΟΥ ΧΡΩΜΙΟ ΜΕ ΟΥΠΑ Φ32mm	X212



ΠΕΡΙΓΡΑΦΗ	ΚΩΔΙΚΟΣ
ΠΟΔΙ ΑΛΟΥΜΙΝΙΟΥ ΧΡΩΜΙΟ ΜΕ ΟΥΠΑ Φ32mm	212



ΠΕΡΙΓΡΑΦΗ	ΚΩΔΙΚΟΣ
ΠΟΔΙ ΑΛΟΥΜΙΝΙΟΥ ΧΡΩΜΙΟ ΜΕ ΜΕΤΑΛΛΙΚΗ ΡΟΖΕΤΑ ΓΙΑ ΤΖΑΜΙ Φ32mm	T212



ΠΕΡΙΓΡΑΦΗ	ΚΩΔΙΚΟΣ
ΠΟΔΙ ΑΛΟΥΜΙΝΙΟΥ ΣΑΤΙΝ ΜΕ ΟΥΠΑ Φ32mm	C202



ΠΕΡΙΓΡΑΦΗ	ΚΩΔΙΚΟΣ
ΠΟΔΙ ΑΛΟΥΜΙΝΙΟΥ ΣΑΤΙΝ ΜΕ ΜΕΤΑΛΛΙΚΗ ΡΟΖΕΤΑ ΣΤΗΡΙΞΗΣ Φ32mm	IC202

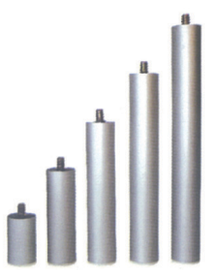

ΠΕΡΙΓΡΑΦΗ	ΚΩΔΙΚΟΣ
ΠΟΔΙ ΑΛΟΥΜΙΝΙΟΥ ΣΑΤΙΝ ΜΕ ΟΥΠΑ Φ32mm	202



ΠΕΡΙΓΡΑΦΗ	ΚΩΔΙΚΟΣ
ΠΟΔΙ ΑΛΟΥΜΙΝΙΟΥ ΣΑΤΙΝ ΜΕ ΟΥΠΑ Φ32mm ΜΕ ΒΑΣΗ ΧΡΩΜΙΟΥ	X202

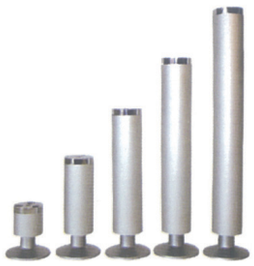

ΠΕΡΙΓΡΑΦΗ	ΚΩΔΙΚΟΣ
ΠΟΔΙ ΑΛΟΥΜΙΝΙΟΥ ΣΑΤΙΝ ΜΕ ΜΕΤΑΛΛΙΚΗ ΡΟΖΕΤΑ ΣΤΗΡΙΞΗΣ Φ32mm	IX202

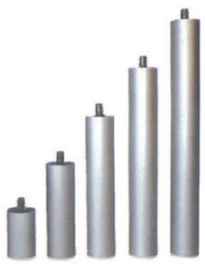

ΠΕΡΙΓΡΑΦΗ	ΚΩΔΙΚΟΣ
ΠΟΔΙ ΑΛΟΥΜΙΝΙΟΥ ΣΑΤΙΝ ΜΕ ΜΕΤΑΛΛΙΚΗ ΡΟΖΕΤΑ ΣΤΗΡΙΞΗΣ Φ32mm	I202

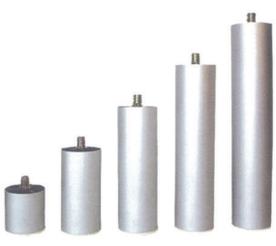

ΠΕΡΙΓΡΑΦΗ	ΚΩΔΙΚΟΣ
ΠΟΔΙ ΑΛΟΥΜΙΝΙΟΥ ΣΑΤΙΝ ΜΕ ΟΥΠΑ Φ50mm	203



ΠΕΡΙΓΡΑΦΗ	ΚΩΔΙΚΟΣ
ΠΟΔΙ ΑΛΟΥΜΙΝΙΟΥ ΣΑΤΙΝ ΜΕ ΟΥΠΑ Φ50mm	A203

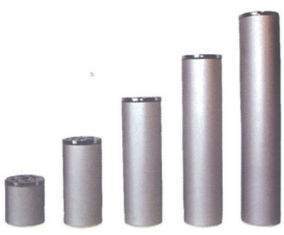

ΠΕΡΙΓΡΑΦΗ	ΚΩΔΙΚΟΣ
ΠΟΔΙ ΑΛΟΥΜΙΝΙΟΥ ΣΑΤΙΝ ΜΕ ΜΕΤΑΛΛΙΚΗ ΡΟΖΕΤΑ ΣΤΗΡΙΞΗΣ Φ50mm	I203



ΠΕΡΙΓΡΑΦΗ	ΚΩΔΙΚΟΣ
ΠΟΔΙ ΑΛΟΥΜΙΝΙΟΥ ΣΑΤΙΝ ΜΕ ΜΕΤΑΛΛΙΚΗ ΡΟΖΕΤΑ ΣΤΗΡΙΞΗΣ Φ50mm	IA203



ΠΕΡΙΓΡΑΦΗ	ΚΩΔΙΚΟΣ
ΠΟΔΙ ΑΛΟΥΜΙΝΙΟΥ ΣΑΤΙΝ ΜΕ ΜΕΤΑΛΛΙΚΗ ΡΟΖΕΤΑ ΣΤΗΡΙΞΗΣ Φ50mm	IE203



ΠΕΡΙΓΡΑΦΗ	ΚΩΔΙΚΟΣ
ΠΟΔΙ ΑΛΟΥΜΙΝΙΟΥ ΣΑΤΙΝ ΜΕ ΒΕΝΤΟΥΖΑ Φ50mm	V203



ΠΕΡΙΓΡΑΦΗ	ΚΩΔΙΚΟΣ
ΠΟΔΙ ΑΛΟΥΜΙΝΙΟΥ ΣΑΤΙΝ ΜΕ ΑΛΟΥΜΙΝΙΟΥ ΡΟΖΕΤΑ ΣΤΗΡΙΞΗΣ Φ50mm	T203



ΠΕΡΙΓΡΑΦΗ	ΚΩΔΙΚΟΣ
ΠΟΔΙ ΑΛΟΥΜΙΝΙΟΥ ΣΑΤΙΝ ΜΕ ΟΥΠΑ Φ50mm	E203



ΠΕΡΙΓΡΑΦΗ	ΚΩΔΙΚΟΣ
ΠΟΔΙ ΑΛΟΥΜΙΝΙΟΥ ΧΡΩΜΙΟ ΜΕ ΟΥΠΑ Φ50mm	213



ΠΕΡΙΓΡΑΦΗ	ΚΩΔΙΚΟΣ
ΠΟΔΙ ΑΛΟΥΜΙΝΙΟΥ ΧΡΩΜΙΟ ΜΕ ΟΥΠΑ Φ50mm	E213



ΠΕΡΙΓΡΑΦΗ	ΚΩΔΙΚΟΣ
ΠΟΔΙ ΑΛΟΥΜΙΝΙΟΥ ΧΡΩΜΙΟ ΜΕ ΜΕΤΑΛΛΙΚΗ ΡΟΖΕΤΑ ΣΤΗΡΙΞΗΣ Φ50mm	IE213



ΠΕΡΙΓΡΑΦΗ	ΚΩΔΙΚΟΣ
ΠΟΔΙ ΑΛΟΥΜΙΝΙΟΥ ΧΡΩΜΙΟ ΜΕ ΜΕΤΑΛΛΙΚΗ ΡΟΖΕΤΑ ΣΤΗΡΙΞΗΣ Φ50mm	I213

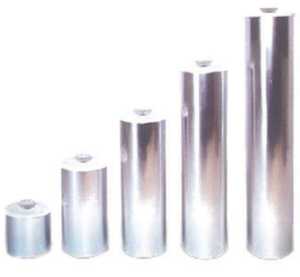

ΠΕΡΙΓΡΑΦΗ	ΚΩΔΙΚΟΣ
ΠΟΔΙ ΑΛΟΥΜΙΝΙΟΥ ΧΡΩΜΙΟ ΜΕ ΒΕΝΤΟΥΖΑ ΓΙΑ ΤΖΑΜΙ Φ50mm	V213

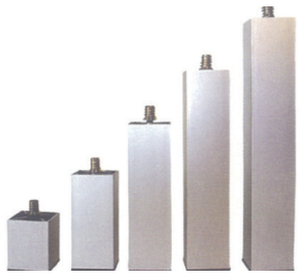

ΠΕΡΙΓΡΑΦΗ	ΚΩΔΙΚΟΣ
ΠΟΔΙ ΑΛΟΥΜΙΝΙΟΥ ΣΑΤΙΝ ΤΕΤΡΑΓΩΝΟ ΜΕ ΟΥΠΑ 40χ40mm	403

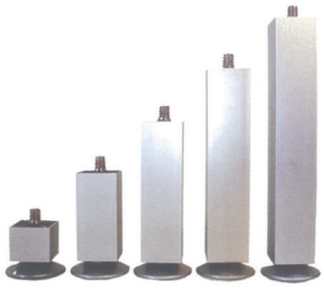

ΠΕΡΙΓΡΑΦΗ	ΚΩΔΙΚΟΣ
ΠΟΔΙ ΑΛΟΥΜΙΝΙΟΥ ΣΑΤΙΝ ΤΕΤΡΑΓΩΝΟ ΜΕ ΟΥΠΑ 40χ40mm	A403



ΠΕΡΙΓΡΑΦΗ	ΚΩΔΙΚΟΣ
ΠΟΔΙ ΑΛΟΥΜΙΝΙΟΥ ΧΡΩΜΙΟ ΜΕ ΡΟΖΕΤΑ ΑΛΟΥΜΙΝΙΟΥ ΓΙΑ ΤΖΑΜΙ Φ50mm	T213

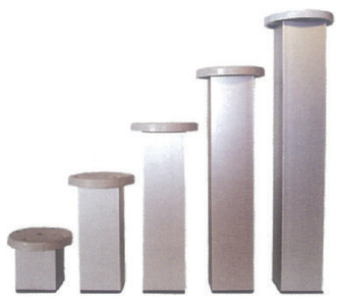

ΠΕΡΙΓΡΑΦΗ	ΚΩΔΙΚΟΣ
ΠΟΔΙ ΑΛΟΥΜΙΝΙΟΥ ΣΑΤΙΝ ΤΕΤΡΑΓΩΝΟ ΜΕ ΜΕΤΑΛΛΙΚΗ ΡΟΖΕΤΑ ΣΤΗΡΙΞΗΣ 40χ40mm	I403



ΠΕΡΙΓΡΑΦΗ	ΚΩΔΙΚΟΣ
ΠΟΔΙ ΑΛΟΥΜΙΝΙΟΥ ΣΑΤΙΝ ΤΕΤΡΑΓΩΝΟ ΜΕ ΜΕΤΑΛΛΙΚΗ ΡΟΖΕΤΑ ΣΤΗΡΙΞΗΣ 40χ40mm	IA403



ΠΕΡΙΓΡΑΦΗ	ΚΩΔΙΚΟΣ
ΒΑΣΗ ΑΛΟΥΜΙΝΙΟΥ ΣΑΤΙΝ Φ60mm ΥΨΟΣ: 15mm	A



ΠΕΡΙΓΡΑΦΗ	ΚΩΔΙΚΟΣ
ΒΑΣΗ ΑΛΟΥΜΙΝΙΟΥ ΣΑΤΙΝ Φ45mm ΥΨΟΣ: 25mm	D



ΠΕΡΙΓΡΑΦΗ	ΚΩΔΙΚΟΣ
ΒΑΣΗ ΑΛΟΥΜΙΝΙΟΥ ΣΑΤΙΝ Φ65mm ΥΨΟΣ: 35mm	E



ΠΕΡΙΓΡΑΦΗ	ΚΩΔΙΚΟΣ
ΜΕΤΑΛΛΙΚΗ ΡΟΖΕΤΑ ΣΤΗΡΙΞΗΣ ΠΟΔΙΟΥ Φ50mm ΥΨΟΣ: 8mm - M8	I5



ΠΕΡΙΓΡΑΦΗ	ΚΩΔΙΚΟΣ
ΡΟΖΕΤΑ ΑΛΟΥΜΙΝΙΟΥ ΓΙΑ ΤΖΑΜΙ Φ55mm ΥΨΟΣ: 12mm - M8	T55



ΠΕΡΙΓΡΑΦΗ	ΚΩΔΙΚΟΣ
ΒΑΣΗ ΑΛΟΥΜΙΝΙΟΥ ΣΑΤΙΝ Φ45mm ΥΨΟΣ: 15mm	C



ΠΕΡΙΓΡΑΦΗ	ΚΩΔΙΚΟΣ
ΒΑΣΗ ΑΛΟΥΜΙΝΙΟΥ ΧΡΩΜΙΟ Φ45mm ΥΨΟΣ: 25mm	X



ΠΕΡΙΓΡΑΦΗ	ΚΩΔΙΚΟΣ
ΜΕΤΑΛΛΙΚΗ ΡΟΖΕΤΑ ΣΤΗΡΙΞΗΣ ΠΟΔΙΟΥ Φ64mm ΥΨΟΣ: 8mm - M8	I3



ΠΕΡΙΓΡΑΦΗ	ΚΩΔΙΚΟΣ
ΡΟΖΕΤΑ ΑΛΟΥΜΙΝΙΟΥ ΓΙΑ ΤΖΑΜΙ Φ32mm ΥΨΟΣ: 9mm - M6	T32



gieffe
ACCESSORI PER L'INDUSTRIA

ΠΕΡΙΓΡΑΦΗ	ΚΩΔΙΚΟΣ
ΠΟΔΙΑ ΤΡΑΠΕΖΙΟΥ GIEFFE ΝΙΚΕΛ ΓΥΑΛΙΣΤΕΡΟ Φ60χ71cm	11-001
ΠΟΔΙΑ ΤΡΑΠΕΖΙΟΥ GIEFFE ΝΙΚΕΛ ΜΑΤ Φ60χ71cm	11-0011
ΠΟΔΙΑ ΤΡΑΠΕΖΙΟΥ GIEFFE ΝΙΚΕΛ ΓΥΑΛΙΣΤΕΡΟ Φ60χ67,8cm	11-0012

BEST ITALY



ΠΕΡΙΓΡΑΦΗ	ΚΩΔΙΚΟΣ
ΠΟΔΙΑ ΤΡΑΠΕΖΙΟΥ BEST ΧΡΥΣΟ Φ60χ71cm	11-024
ΠΟΔΙΑ ΤΡΑΠΕΖΙΟΥ BEST ΛΕΥΚΟ Φ60χ71cm	11-025
ΠΟΔΙΑ ΤΡΑΠΕΖΙΟΥ BEST ΝΙΚΕΛ ΜΑΤ Φ60χ82cm	11-02680
ΠΟΔΙΑ ΤΡΑΠΕΖΙΟΥ BEST ΝΙΚΕΛ ΜΑΤ Φ60χ71cm	11-0269
ΠΟΔΙΑ ΤΡΑΠΕΖΙΟΥ BEST ΝΙΚΕΛ ΓΥΑΛΙΣΤΕΡΟ Φ60χ71cm	11-0265
ΠΟΔΙΑ ΤΡΑΠΕΖΙΟΥ BEST ΚΑΦΕ Φ60χ71cm	11-0264
ΠΟΔΙΑ ΤΡΑΠΕΖΙΟΥ BEST ΜΑΥΡΟ Φ60χ71cm	11-063
ΠΟΔΙΑ ΤΡΑΠΕΖΙΟΥ BEST ΝΙΚΕΛ ΜΑΤ Φ80χ71cm	11-026700
ΠΟΔΙΑ ΤΡΑΠΕΖΙΟΥ BEST ΝΙΚΕΛ ΜΑΤ Φ60χ87cm	11-0271
ΠΟΔΙΑ ΤΡΑΠΕΖΙΟΥ BEST ΝΙΚΕΛ ΓΥΑΛΙΣΤΕΡΟ Φ60χ82cm	11-02681
ΠΟΔΙΑ ΤΡΑΠΕΖΙΟΥ BEST ΜΑΥΡΟ ΜΑΤ Φ60χ82cm	11-02682
ΠΟΔΙΑ ΤΡΑΠΕΖΙΟΥ BEST ΝΙΚΕΛ ΜΑΤ Φ60χ110cm	11-0261
ΠΟΔΙΑ ΤΡΑΠΕΖΙΟΥ BEST SATINE ΒΟΥΡΤΣΑΤΟ Φ60χ71cm	11-0260
ΠΟΔΙΑ ΤΡΑΠΕΖΙΟΥ BEST SILVER Φ60χ71cm	11-0270



ΠΕΡΙΓΡΑΦΗ	ΚΩΔΙΚΟΣ
ΠΟΔΙ ΤΡΑΠΕΖΙΟΥ ΡΥΘΜΙΖΟΜΕΝΟ 70-90cm Φ14 ΦΥΣΙΚΟ ΑΛΟΥΜΙΝΙΟ ΜΑΤ	11-051
ΠΟΔΙ ΤΡΑΠΕΖΙΟΥ ΡΥΘΜΙΖΟΜΕΝΟ 70-90cm Φ14 ΦΥΣΙΚΟ ΑΛΟΥΜΙΝΙΟ ΓΥΑΛΙΣΤΕΡΟ	11-05101
ΠΟΔΙ ΤΡΑΠΕΖΙΟΥ ΡΥΘΜΙΖΟΜΕΝΟ 70-90cm Φ14 ΗΛΕΚΤΡΟΣΤΑΤΙΚΗ ΛΕΥΚΟ	11-05102
ΠΟΔΙ ΤΡΑΠΕΖΙΟΥ ΡΥΘΜΙΖΟΜΕΝΟ 70-90cm Φ14 ΗΛΕΚΤΡΟΣΤΑΤΙΚΗ ΜΑΥΡΟ	11-05100
ΠΟΔΙ ΤΡΑΠΕΖΙΟΥ ΡΥΘΜΙΖΟΜΕΝΟ 110-130cm Φ14 ΦΥΣΙΚΟ ΑΛΟΥΜΙΝΙΟ ΜΑΤ	11-058
ΠΟΔΙ ΤΡΑΠΕΖΙΟΥ ΡΥΘΜΙΖΟΜΕΝΟ 110-130cm Φ14 ΦΥΣΙΚΟ ΑΛΟΥΜΙΝΙΟ ΓΥΑΛΙΣΤΕΡΟ	11-0580
ΠΟΔΙ ΤΡΑΠΕΖΙΟΥ ΡΥΘΜΙΖΟΜΕΝΟ 110-130cm Φ14 ΗΛΕΚΤΡΟΣΤΑΤΙΚΗ ΛΕΥΚΟ	11-0581
ΠΟΔΙ ΤΡΑΠΕΖΙΟΥ ΡΥΘΜΙΖΟΜΕΝΟ 110-130cm Φ14 ΗΛΕΚΤΡΟΣΤΑΤΙΚΗ ΜΑΥΡΟ	11-0582



BEST ITALY

ΠΕΡΙΓΡΑΦΗ	ΚΩΔΙΚΟΣ
ΠΟΔΙ ΣΠΑΣΤΟ Φ50χ870mm ΝΙΚΕΛ ΜΑΤ	37-08770



BEST ITALY

ΠΕΡΙΓΡΑΦΗ	ΚΩΔΙΚΟΣ
ΠΟΔΙ ΜΕ ΡΟΔΑ Φ60χ77,5 ΝΙΚΕΛ ΓΥΑΛΙΣΤΕΡΟ ΜΕ ΦΡΕΝΟ	11-0212
ΠΟΔΙ ΜΕ ΡΟΔΑ Φ60χ77,5 ΝΙΚΕΛ ΜΑΤ ΜΕ ΦΡΕΝΟ	11-0211



BEST ITALY

ΠΕΡΙΓΡΑΦΗ	ΚΩΔΙΚΟΣ
ΠΟΔΙ ΤΕΤΡΑΓΩΝΟ Φ50χ50χ710mm ΝΙΚΕΛ ΜΑΤ	11-0182
ΠΟΔΙ ΤΕΤΡΑΓΩΝΟ Φ50χ50χ710mm ΜΑΥΡΟ ΜΑΤ	11-01820

Πόδια Τραπεζιών - Γραφείου



ΠΕΡΙΓΡΑΦΗ	ΚΩΔΙΚΟΣ
ΠΟΔΙ ΠΛΑΣΤΙΚΟ ΜΑΥΡΟ ΡΥΘΜΙΖΟΜΕΝΟ 10-15cm ΔΙΑΙΡΟΥΜΕΝΟ	37-0042



ΠΕΡΙΓΡΑΦΗ	ΚΩΔΙΚΟΣ
ΠΟΔΙ ΠΛΑΣΤΙΚΟ ΜΑΥΡΟ 10cm ΦΑΡΔΥ ΠΑΣΟ HOFF	37-0011
ΠΟΔΙ ΠΛΑΣΤΙΚΟ ΜΑΥΡΟ 7cm ΣΤΕΝΟ ΠΑΣΟ HOFF	37-0015
ΠΟΔΙ ΠΛΑΣΤΙΚΟ ΜΑΥΡΟ 15cm ΣΤΕΝΟ ΠΑΣΟ HOFF	37-0043



ΠΕΡΙΓΡΑΦΗ	ΚΩΔΙΚΟΣ
ΦΟΥΡΚΕΤΕΣ ΜΑΥΡΕΣ ΓΙΑ ΞΥΛΙΝΗ ΜΠΑΖΑ	37-0120



ΠΕΡΙΓΡΑΦΗ	ΚΩΔΙΚΟΣ
ΦΟΥΡΚΕΤΕΣ ΡΥΘΜΙΖΟΜΕΝΕΣ ΜΑΥΡΕΣ LEON	37-1211



ΠΕΡΙΓΡΑΦΗ	ΚΩΔΙΚΟΣ
ΦΟΥΡΚΕΤΕΣ ΓΙΑ ΠΛΑΣΤΙΚΗ ΜΠΑΖΑ HOOF	37-012

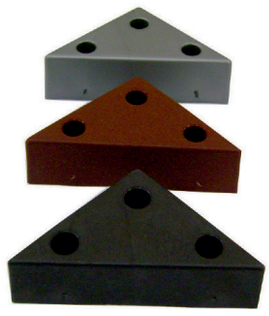

ΠΕΡΙΓΡΑΦΗ	ΚΩΔΙΚΟΣ
ΠΟΔΙ ΕΠΙΠΛΩΝ ΤΡΙΓΩΝΟ 105χ75χ75 ΣΕ ΓΚΡΙ - ΜΑΥΡΟ	37-0093

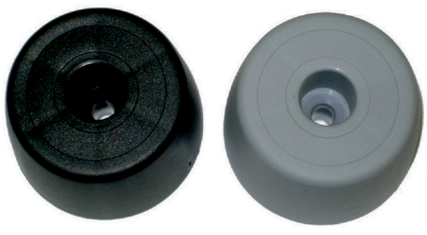

ΠΕΡΙΓΡΑΦΗ	ΚΩΔΙΚΟΣ
ΠΟΔΙ ΕΠΙΠΛΩΝ Φ 60χ40 ΣΕ ΓΚΡΙ - ΜΑΥΡΟ	37-0092



ΠΕΡΙΓΡΑΦΗ	ΚΩΔΙΚΟΣ
ΤΑΚΑΚΙ ΠΑΤΙΝΙ ΒΙΔΑΣ ΕΝΙΣΧΥΜΕΝΟ ΚΑΦΕ	07-0271
ΤΑΚΑΚΙ ΠΑΤΙΝΙ ΒΙΔΑΣ ΕΝΙΣΧΥΜΕΝΟ ΜΑΥΡΟ	07-0274
ΤΑΚΑΚΙ ΠΑΤΙΝΙ ΒΙΔΑΣ ΕΝΙΣΧΥΜΕΝΟ ΓΚΡΙ	07-02740

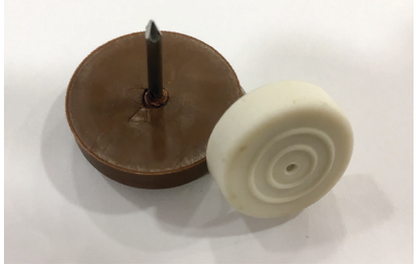

ΠΕΡΙΓΡΑΦΗ	ΚΩΔΙΚΟΣ
ΤΑΚΑΚΙ ΠΑΤΙΝΙ ΚΑΡΦΙ ΜΕ ΛΑΣΤΙΧΟ Φ 25 ΛΕΥΚΟ	07-0254
ΤΑΚΑΚΙ ΠΑΤΙΝΙ ΚΑΡΦΙ ΜΕ ΛΑΣΤΙΧΟ Φ 25 ΚΑΦΕ	07-0253
ΤΑΚΑΚΙ ΠΑΤΙΝΙ ΚΑΡΦΙ ΜΕ ΛΑΣΤΙΧΟ Φ 19 ΛΕΥΚΟ	07-0251
ΤΑΚΑΚΙ ΠΑΤΙΝΙ ΚΑΡΦΙ ΜΕ ΛΑΣΤΙΧΟ Φ 19 ΚΑΦΕ	07-0250



ΠΕΡΙΓΡΑΦΗ	ΚΩΔΙΚΟΣ
ΤΑΚΑΚΙ ΠΑΤΙΝΙ ΚΑΡΦΙ ΛΕΥΚΟ	07-0272
ΤΑΚΑΚΙ ΠΑΤΙΝΙ ΚΑΡΦΙ ΚΑΦΕ	07-0273

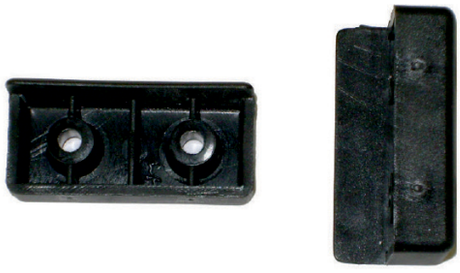

ΠΕΡΙΓΡΑΦΗ	ΚΩΔΙΚΟΣ
ΠΑΤΙΝΙ ΓΡΑΦΕΙΟΥ 16mm ΜΑΥΡΟ	07-1530
ΠΑΤΙΝΙ ΓΡΑΦΕΙΟΥ 16mm ΓΚΡΙ	07-1532
ΠΑΤΙΝΙ ΓΡΑΦΕΙΟΥ 16mm ΚΑΦΕ	07-1531
ΠΑΤΙΝΙ ΓΡΑΦΕΙΟΥ 16mm ΛΕΥΚΟ	07-1534
ΠΑΤΙΝΙ ΓΡΑΦΕΙΟΥ 16mm ΜΠΕΖ	07-1533

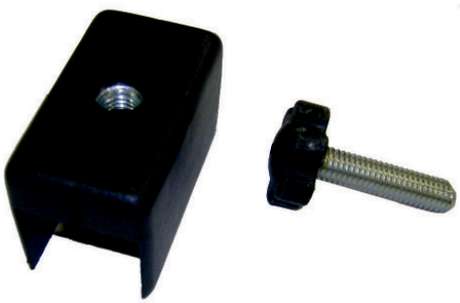

ΠΕΡΙΓΡΑΦΗ	ΚΩΔΙΚΟΣ
ΡΕΓΟΥΛΑΤΟΡΟΣ Μ8χ25	07-1980
ΠΕΛΜΑ ΓΡΑΦΕΙΟΥ 25mm ΜΕ ΡΕΓΟΥΛΑ	07-152
ΠΕΛΜΑ ΓΡΑΦΕΙΟΥ 25mm ΧΩΡΙΣ ΡΕΓΟΥΛΑ ΜΑΥΡΟ	07-1520
ΠΕΛΜΑ ΓΡΑΦΕΙΟΥ 25mm ΧΩΡΙΣ ΡΕΓΟΥΛΑ ΚΑΦΕ	07-1524
ΠΕΛΜΑ ΓΡΑΦΕΙΟΥ 25mm ΧΩΡΙΣ ΡΕΓΟΥΛΑ ΓΚΡΙ	07-1525
ΠΕΛΜΑ ΓΡΑΦΕΙΟΥ 25mm ΧΩΡΙΣ ΡΕΓΟΥΛΑ ΛΕΥΚΟ	07-1526



ΠΕΡΙΓΡΑΦΗ	ΚΩΔΙΚΟΣ
ΠΕΛΜΑ 44mm ΜΕ ΡΕΓΟΥΛΑ ΜΑΥΡΟ	07-1521
ΠΕΛΜΑ 27mm ΜΕ ΡΕΓΟΥΛΑ ΜΑΥΡΟ	07-1523



ΠΕΡΙΓΡΑΦΗ	ΚΩΔΙΚΟΣ
ΠΟΔΙ ΕΠΙΠΛΩΝ ΠΛΑΣΤΙΚΟ ΤΕΤΡΑΓΩΝΟ 80x80 ΣΕ ΛΕΥΚΟ - ΚΑΦΕ - ΜΑΥΡΟ - ΓΚΡΙ	37-0091

Μηχανισμοί | Αξεσουάρ



Ντουλάπα

- ΝΤΟΥΛΑΠΑ ΕΛΑΦΡΙΟΥ ΤΥΠΟΥ
- ΔΕΝ ΧΡΕΙΑΖΕΤΑΙ ΚΙΝΗΣΙΑ
- ΜΕΓΙΣΤΟ ΒΑΡΟΣ ΠΟΡΤΑΣ 30kg

No 360



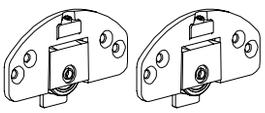

No 406/412/L

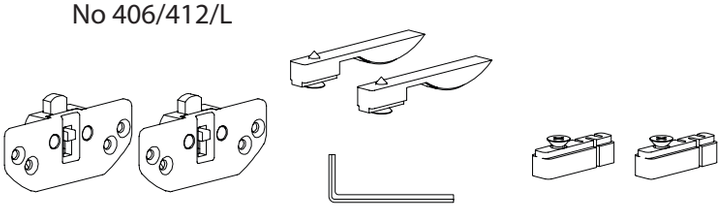

ΠΕΡΙΓΡΑΦΗ	ΚΩΔΙΚΟΣ
ΜΗΧΑΝΙΣΜΟΣ 406/412/L	14-0500
ΟΔΗΓΟΣ No 360	14-00610

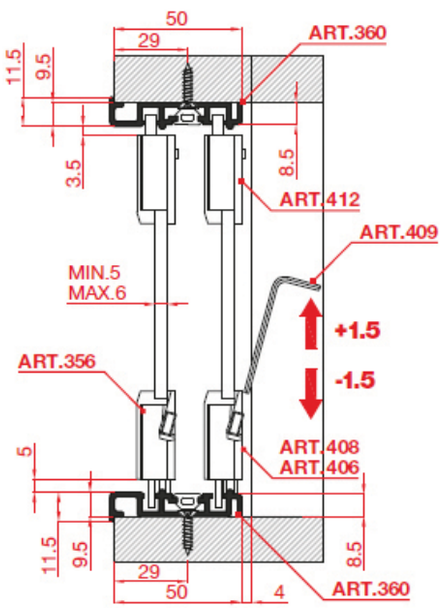

No 639/640

- ΝΤΟΥΛΑΠΑ ΕΛΑΦΡΙΟΥ ΤΥΠΟΥ
- ΜΕΓΙΣΤΟ ΒΑΡΟΣ ΠΟΡΤΑΣ 50kg

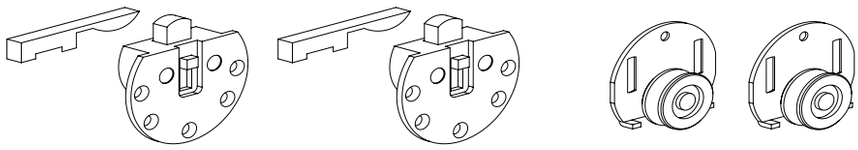



ΝΤΙΖΑ



ΟΔΗΓΟΣ Π

ΠΕΡΙΓΡΑΦΗ		ΚΩΔΙΚΟΣ
ΜΗΧΑΝΙΣΜΟΣ 639/640		14-050
ΟΔΗΓΟΣ ΑΝΩ 730 Π ΠΛΑΣΤΙΚΟΣ	ΓΚΡΙ	14-0550
	ΚΑΦΕ	14-055
	ΛΕΥΚΟΣ	14-056
	ΜΑΥΡΟΣ	14-057
ΟΔΗΓΟΣΚΑΤΩΑΛΟΥΜΙΝΙΟΥ		14-016

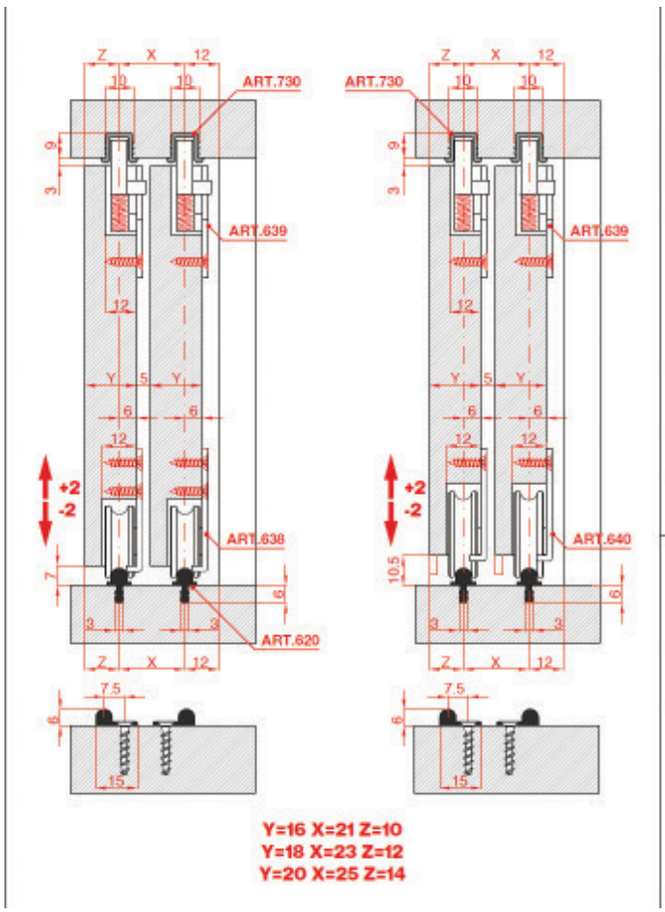

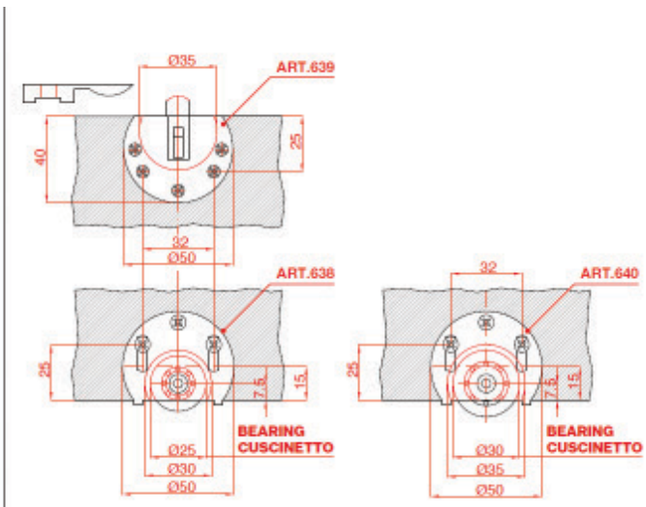

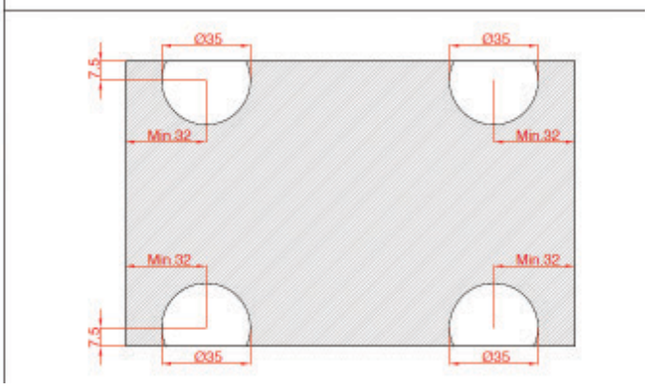

No 500/R-1906

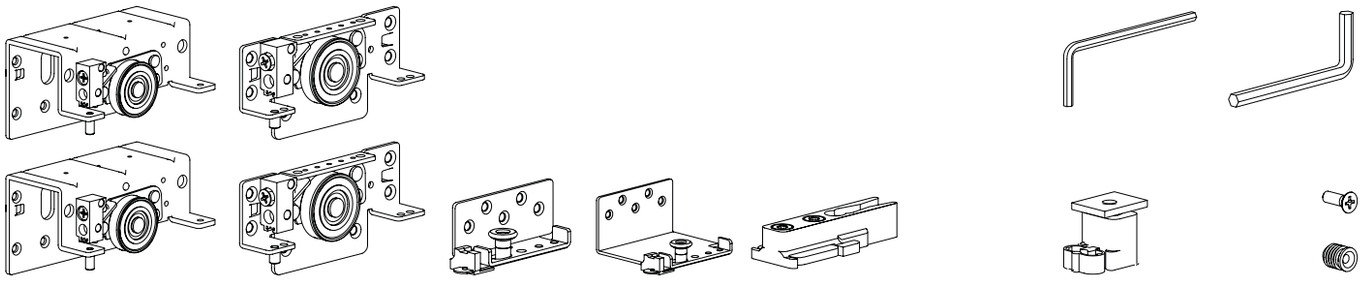

No 522/R-1906

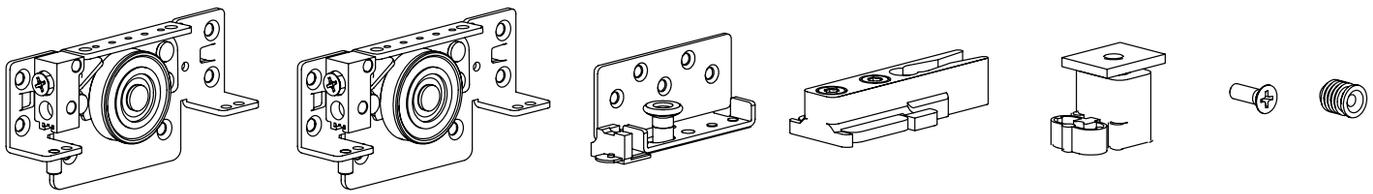

No 931/AR

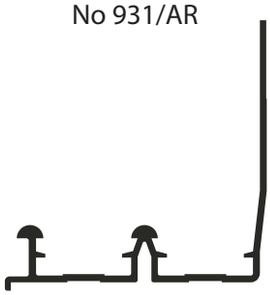

- ΜΕΓΙΣΤΟ ΠΑΧΟΣ ΠΟΡΤΑΣ 28mm
- ΜΕΓΙΣΤΟ ΒΑΡΟΣ ΠΟΡΤΑΣ 80kg

No 540

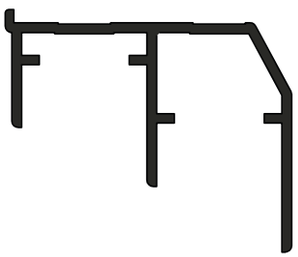

ΠΕΡΙΓΡΑΦΗ	ΚΩΔΙΚΟΣ
ΜΗΧΑΝΙΣΜΟΣ ΕΞΩΤΕΡΙΚΟΣ 520/R-1906	14-05300
ΜΗΧΑΝΙΣΜΟΣ ΕΣΩΤΕΡΙΚΟΣ 520/R-1902	14-0520
ΟΔΗΓΟΣ ΑΝΩ 931/AR	14-00300
ΟΔΗΓΟΣ ΚΑΤΩ No 540	14-00400

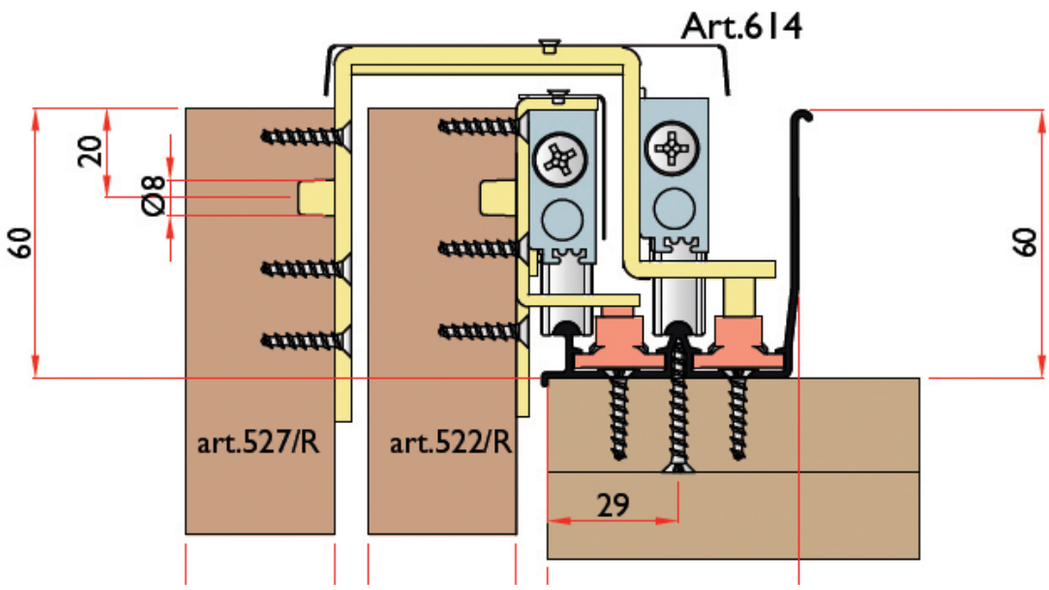

ΚΙΤ ΓΙΑ ΔΙΦΥΛΛΗ ΝΤΟΥΛΑΠΑ 2105/1906/2119/2A

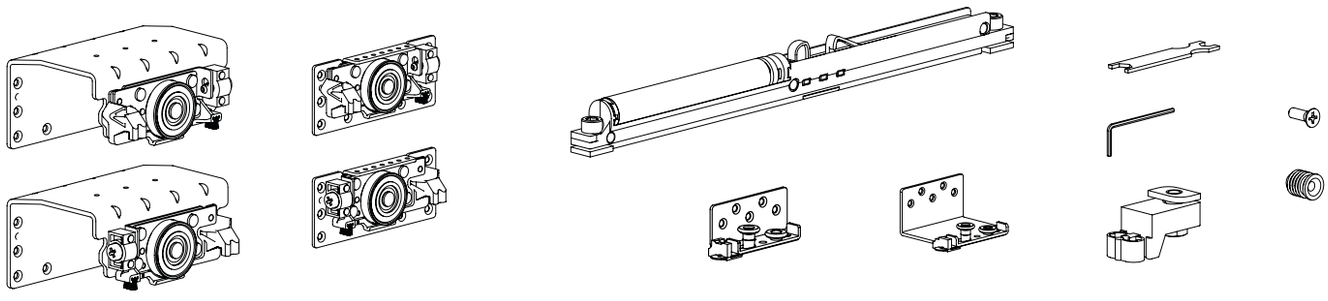

ΚΙΤ ΓΙΑ ΤΡΙΦΥΛΛΗ ΝΤΟΥΛΑΠΑ 2105/1906/2119/3A

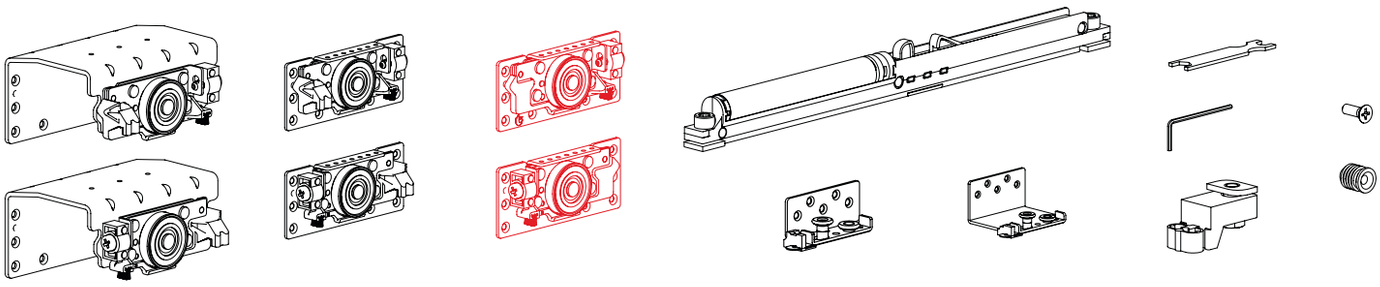

No 2136

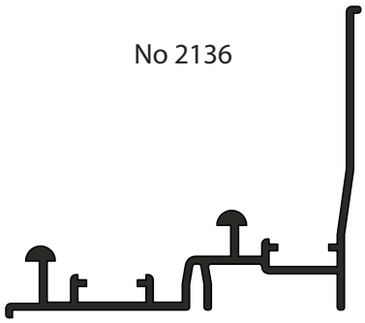

- ΜΕΓΙΣΤΟ ΠΑΧΟΣ ΠΟΡΤΑΣ 28mm
- ΜΕΓΙΣΤΟ ΒΑΡΟΣ ΠΟΡΤΑΣ 80kg

No 540

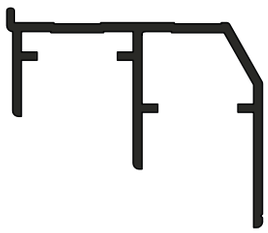

ΠΕΡΙΓΡΑΦΗ	ΚΩΔΙΚΟΣ
ΜΗΧΑΝΙΣΜΟΣ ΔΙΦΥΛΛΗΣ 2105/1906/2119/2A 4 ΦΡΕΝΑ	14-067
ΜΗΧΑΝΙΣΜΟΣ ΤΡΙΦΥΛΛΗΣ 2105/1906/2119/3A 6 ΦΡΕΝΑ	14-068
ΟΔΗΓΟΣ ΑΝΩ No 2136	14-069
ΟΔΗΓΟΣ ΚΑΤΩ No 540	14-00400

No 1604



No 1600



No 1602



No 1610

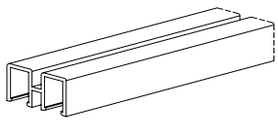

No 1608

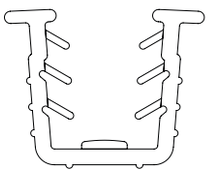

No 1606

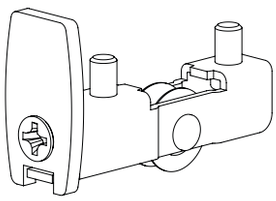

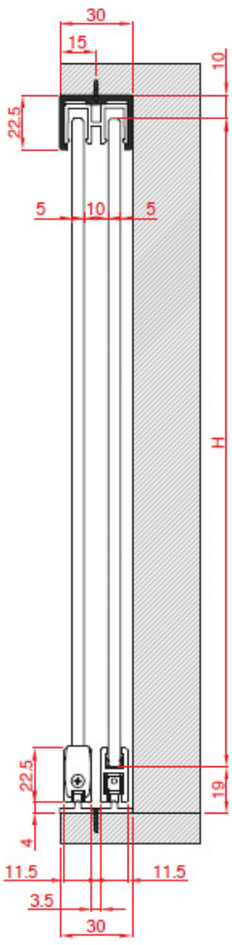

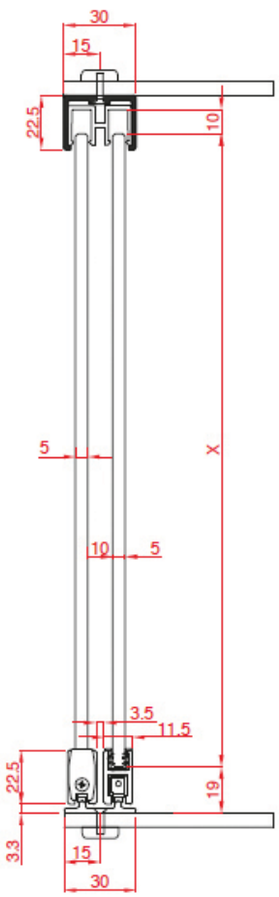

ΠΕΡΙΓΡΑΦΗ	ΚΩΔΙΚΟΣ
ΠΛΑΣΤΙΚΟ ΕΠΑΝΩ No 1610	14-071
ΑΛΟΥΜΙΝΙΟ ΕΠΑΝΩ No 1604	14-070
ΠΛΑΣΤΙΚΗ ΘΗΚΗ ΤΖΑΜΙΟΥ No 1608	14-072
ΑΛΟΥΜΙΝΙΟ ΚΑΤΩ No 1602	14-075
ΑΛΟΥΜΙΝΙΟ ΚΑΤΩ No 1600	14-0740
ΡΑΟΥΛΑ ΡΟΔΑΚΙΑ No 1606	14-073

No 1080

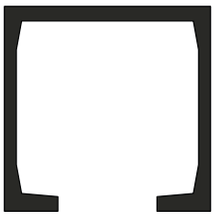

No 870



No 873

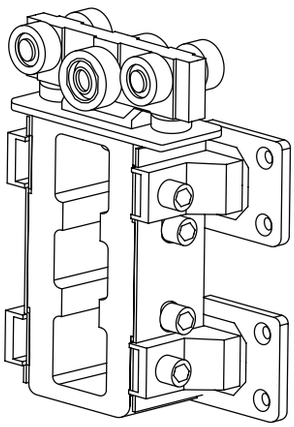

No 876

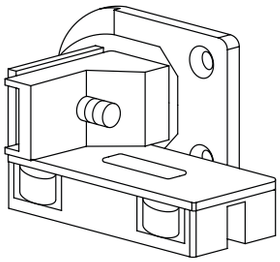

No 875

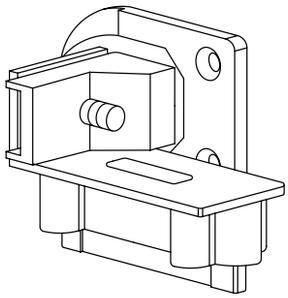

No 869

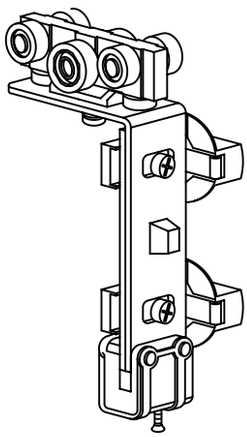

No 878

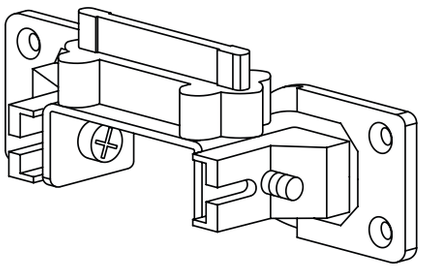

No 879

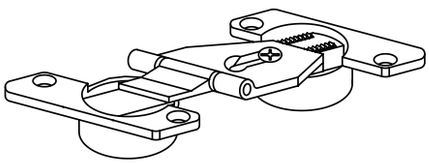

No 874

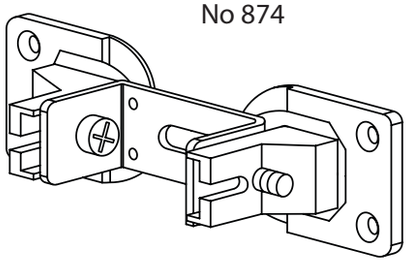

ΠΕΡΙΓΡΑΦΗ	ΤΕΜΑΧΙΑ	ΚΩΔΙΚΟΣ
ΟΔΗΓΟΣ ΣΠΑΣΤΗΣ ΝΤΟΥΛΑΠΑΣ ΠΑΝΩ No 1080	3m	14-076
ΟΔΗΓΟΣ ΣΠΑΣΤΗΣ ΝΤΟΥΛΑΠΑΣ ΚΑΤΩ No 870	3m	14-077
ΜΕΝΤΕΣΕΣ ΣΠΑΣΤΗΣ ΝΤΟΥΛΑΠΑΣ Φ35 No 879	3	14-080
ΡΑΟΥΛΟ ΣΠΑΣΤΗΣ ΝΤΟΥΛΑΠΑΣ ΜΕ ΡΕΓΟΥΛΑ No 869	1	14-087
ΡΑΟΥΛΟ ΣΠΑΣΤΗΣ ΝΤΟΥΛΑΠΑΣ ΟΔΗΓΟΥ No 870/876	1	14-081

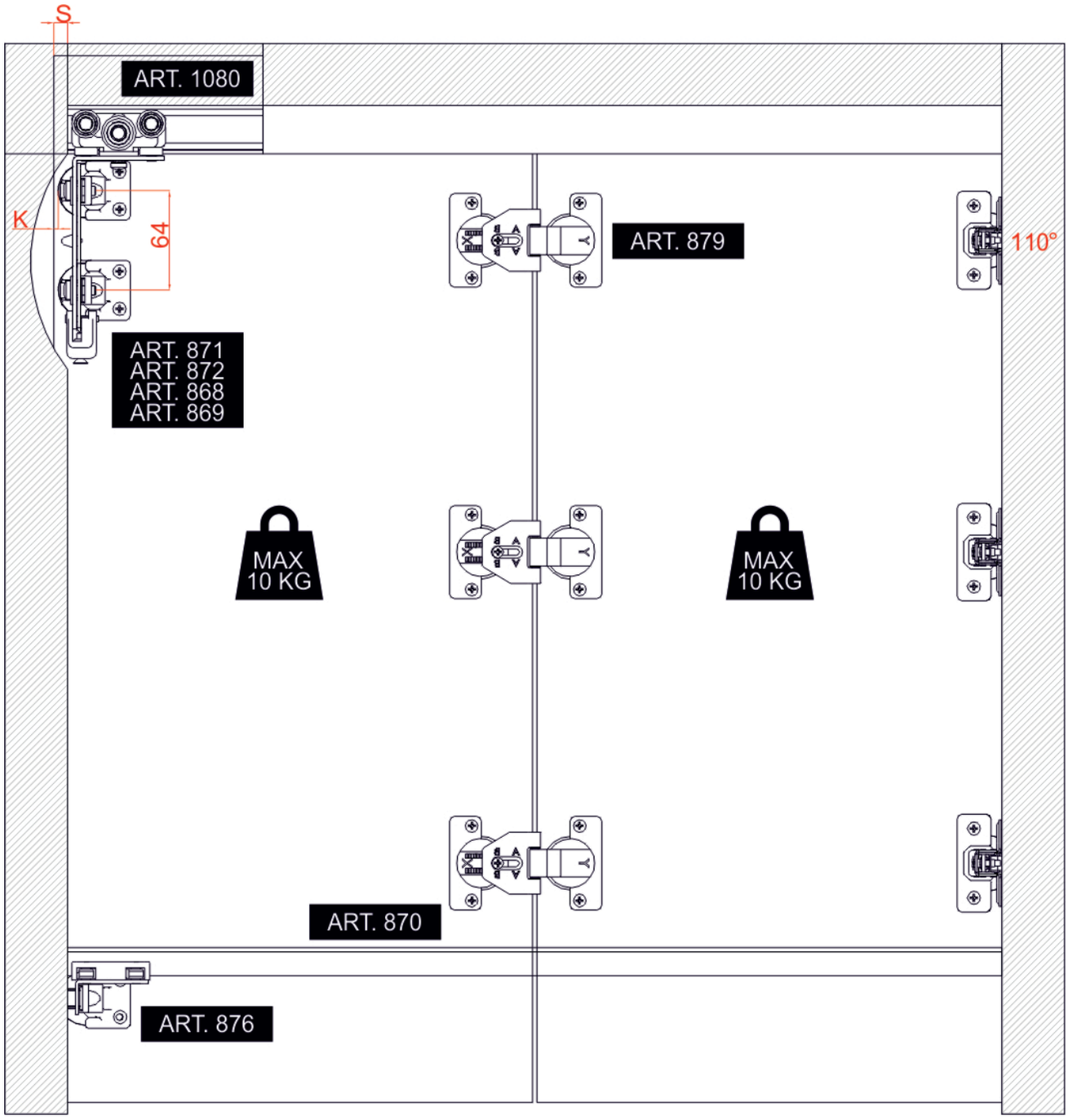

ΠΕΡΙΓΡΑΦΗ	ΤΕΜΑΧΙΑ	ΚΩΔΙΚΟΣ
ΟΔΗΓΟΣ ΣΠΑΣΤΗΣ ΝΤΟΥΛΑΠΑΣ ΠΑΝΩ No 1080	3m	14-076
ΟΔΗΓΟΣ ΣΠΑΣΤΗΣ ΝΤΟΥΛΑΠΑΣ ΚΑΤΩ No 870	3m	14-077
ΜΕΝΤΕΣΕΣ ΣΠΑΣΤΗΣ ΝΤΟΥΛΑΠΑΣ Φ35 No 879	3	14-080
ΡΑΟΥΛΟ ΣΠΑΣΤΗΣ ΝΤΟΥΛΑΠΑΣ ΜΕ ΡΕΓΟΥΛΑ No 869	1	14-087
ΡΑΟΥΛΟ ΣΠΑΣΤΗΣ ΝΤΟΥΛΑΠΑΣ ΟΔΗΓΟΥ No 870/876	1	14-081

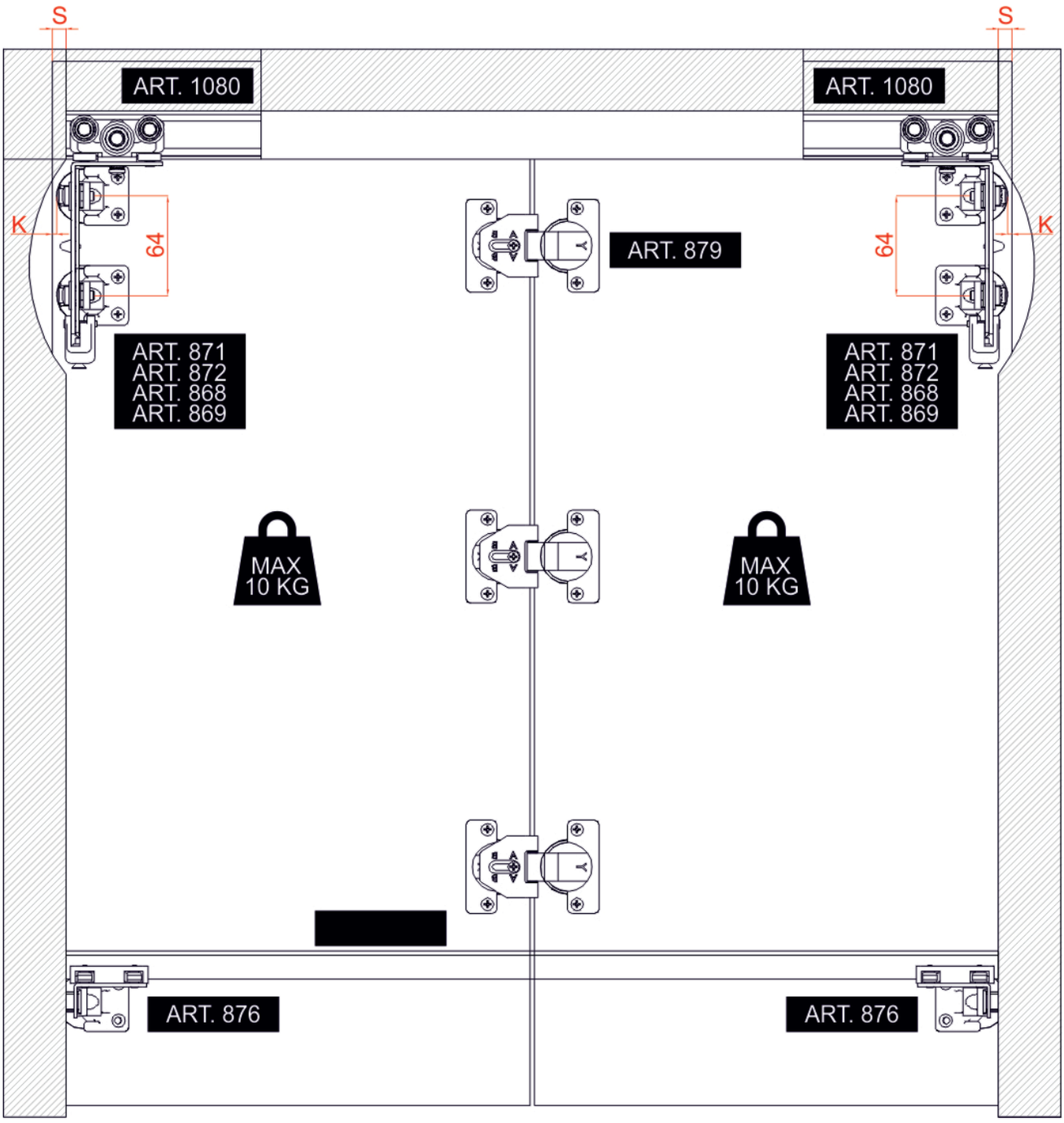

ΠΕΡΙΓΡΑΦΗ	ΤΕΜΑΧΙΑ	ΚΩΔΙΚΟΣ
ΟΔΗΓΟΣ ΣΠΑΣΤΗΣ ΝΤΟΥΛΑΠΑΣ ΠΑΝΩ No 1080	3m	14-076
ΟΔΗΓΟΣ ΣΠΑΣΤΗΣ ΝΤΟΥΛΑΠΑΣ ΚΑΤΩ No 870	3m	14-077
ΜΕΝΤΕΣΕΣ ΣΠΑΣΤΗΣ ΝΤΟΥΛΑΠΑΣ Φ35 No 879	3	14-080
ΡΑΟΥΛΟ ΣΥΝΔΕΣΗΣ ΣΠΑΣΤΗΣ ΠΟΡΤΑΣ ΝΤΟΥΛΑΠΑΣ No 873	1	14-083
ΜΕΝΤΕΣΕΣ ΣΥΝΔΕΣΗΣ ΣΠΑΣΤΗΣ ΠΟΡΤΑΣ No 874	1	14-084
ΡΑΟΥΛΟ ΚΑΤΩ ΔΙΠΛΗΣ ΣΠΑΣΤΗΣ No 201-878	1	14-089

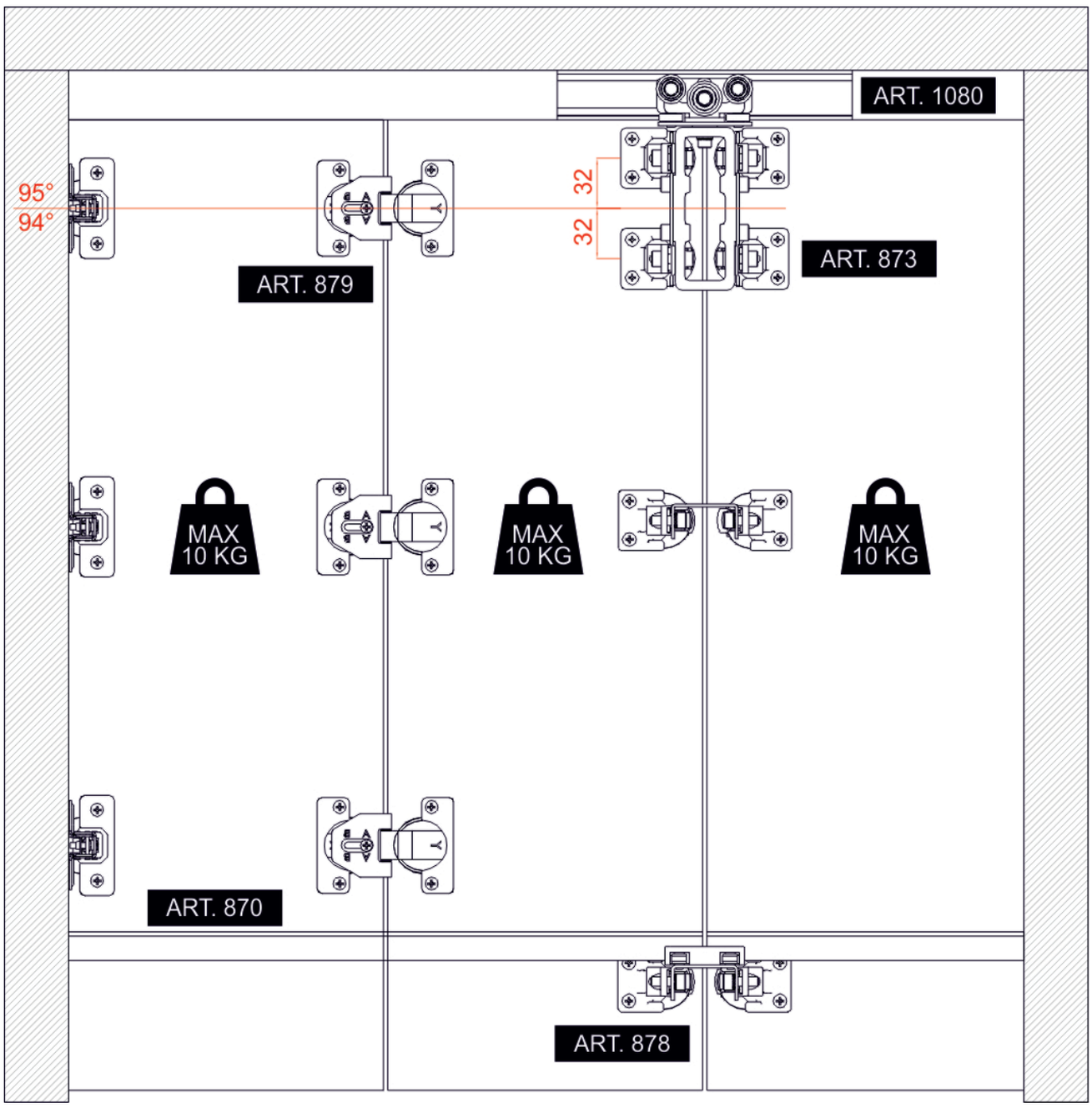

ΠΕΡΙΓΡΑΦΗ	ΤΕΜΑΧΙΑ	ΚΩΔΙΚΟΣ
ΟΔΗΓΟΣ ΣΠΑΣΤΗΣ ΝΤΟΥΛΑΠΑΣ ΠΑΝΩ No 1080	3m	14-076
ΟΔΗΓΟΣ ΣΠΑΣΤΗΣ ΝΤΟΥΛΑΠΑΣ ΚΑΤΩ No 870	3m	14-077
ΜΕΝΤΕΣΕΣ ΣΠΑΣΤΗΣ ΝΤΟΥΛΑΠΑΣ Φ35 No 879	6	14-080
ΡΑΟΥΛΟ ΣΥΝΔΕΣΗΣ ΣΠΑΣΤΗΣ ΠΟΡΤΑΣ ΝΤΟΥΛΑΠΑΣ No 873	1	14-083
ΜΕΝΤΕΣΕΣ ΣΥΝΔΕΣΗΣ ΣΠΑΣΤΗΣ ΠΟΡΤΑΣ No 874	1	14-084
ΡΑΟΥΛΟ ΚΑΤΩ ΔΙΠΛΗΣ ΣΠΑΣΤΗΣ No 201-878	1	14-089
ΡΑΟΥΛΟ ΣΠΑΣΤΗΣ ΠΟΡΤΑΣ ΜΕ ΡΕΓΟΥΛΑ No 869	1	14-087
ΡΑΟΥΛΟ ΣΠΑΣΤΗΣ ΝΤΟΥΛΑΠΑΣ ΟΔΗΓΟΥ No 870/876	1	14-081

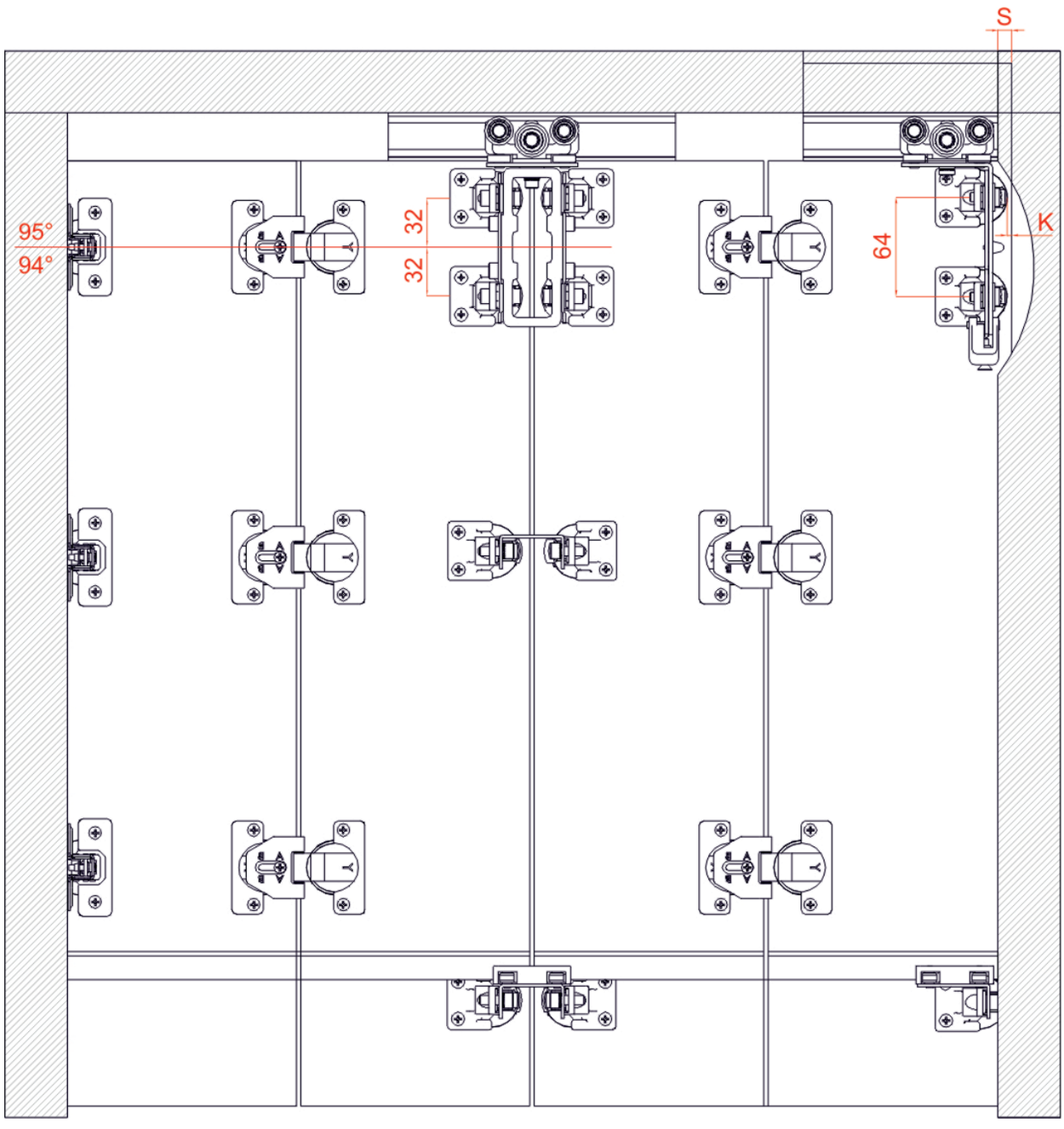

ΠΕΡΙΓΡΑΦΗ	ΤΕΜΑΧΙΑ	ΚΩΔΙΚΟΣ
ΟΔΗΓΟΣ ΣΠΑΣΤΗΣ ΝΤΟΥΛΑΠΑΣ ΠΑΝΩ No 1080	3m	14-076
ΟΔΗΓΟΣ ΣΠΑΣΤΗΣ ΝΤΟΥΛΑΠΑΣ ΚΑΤΩ No 870	3m	14-077
ΜΕΝΤΕΣΕΣ ΣΠΑΣΤΗΣ ΝΤΟΥΛΑΠΑΣ Φ35 No 879	6	14-080
ΡΑΟΥΛΟ ΣΥΝΔΕΣΗΣ ΣΠΑΣΤΗΣ ΠΟΡΤΑΣ ΝΤΟΥΛΑΠΑΣ No 873	1	14-083
ΜΕΝΤΕΣΕΣ ΣΥΝΔΕΣΗΣ ΣΠΑΣΤΗΣ ΠΟΡΤΑΣ No 874	1	14-084
ΡΑΟΥΛΟ ΚΑΤΩ ΔΙΠΛΗΣ ΣΠΑΣΤΗΣ No 201-878	1	14-089
ΡΑΟΥΛΟ ΣΠΑΣΤΗΣ ΠΟΡΤΑΣ ΜΕ ΡΕΓΟΥΛΑ No 869	2	14-087
ΡΑΟΥΛΟ ΣΠΑΣΤΗΣ ΝΤΟΥΛΑΠΑΣ ΟΔΗΓΟΥ No 870/876	2	14-081

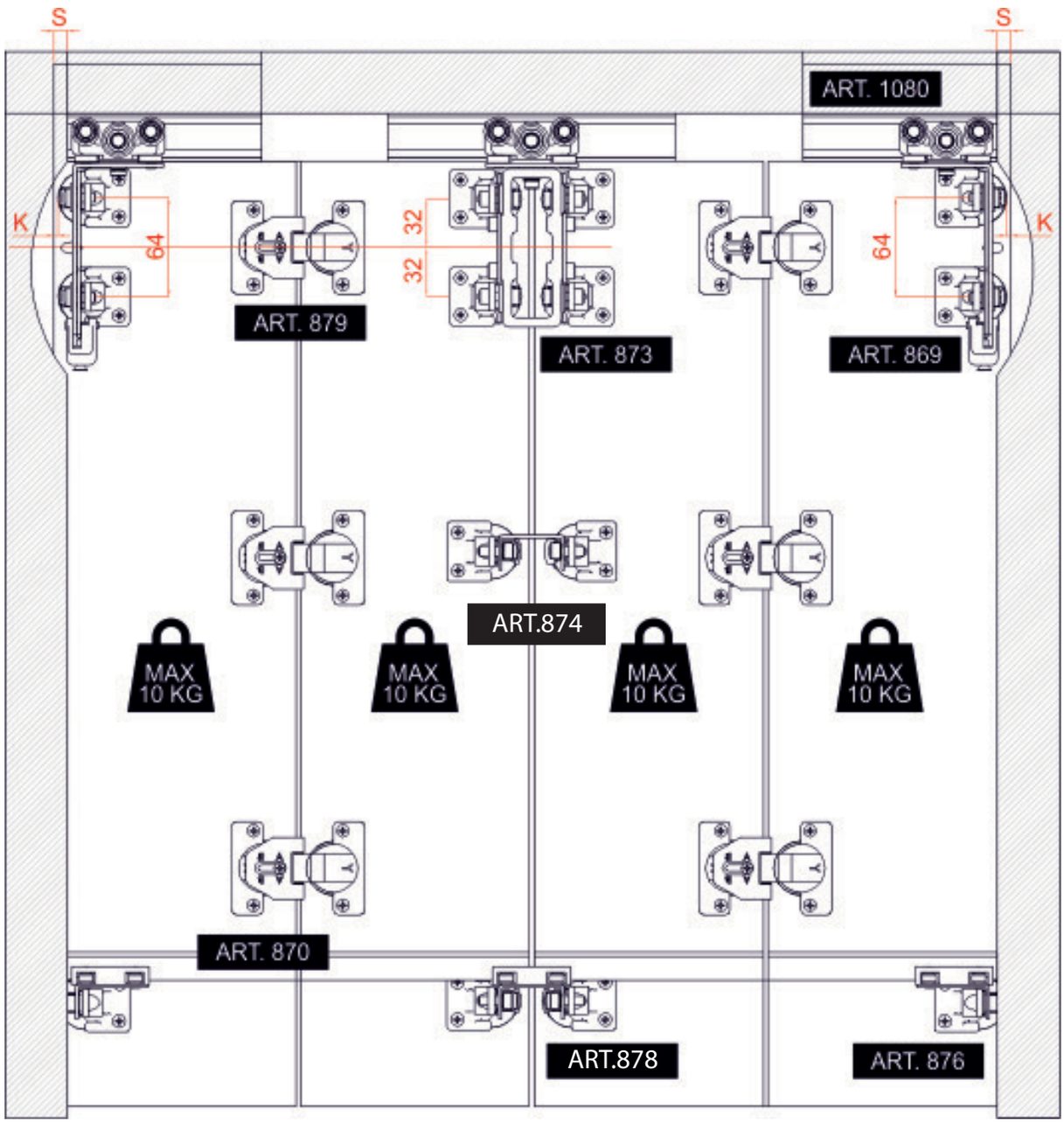

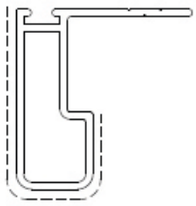

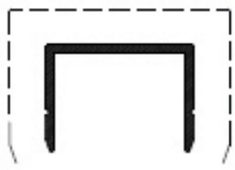

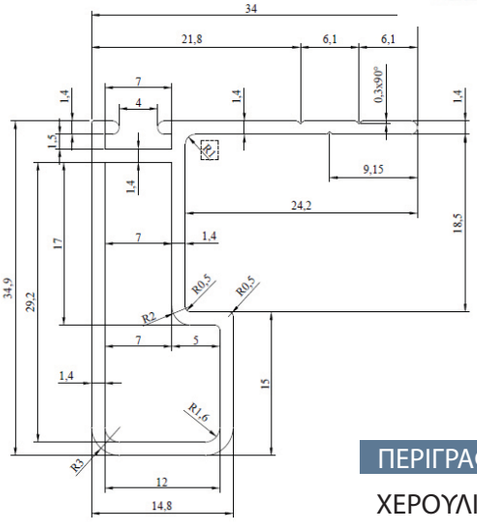

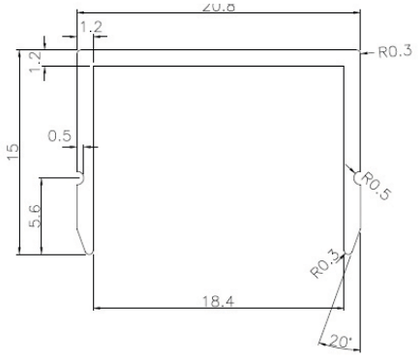

ΠΕΡΙΓΡΑΦΗ	ΚΩΔΙΚΟΣ
ΧΕΡΟΥΛΙ ΑΛΟΥΜΙΝΙΟΥ ΝΤΟΥΛΑΠΑΣ ΕΞΩΤΕΡΙΚΟ 18mm 3m	14-225
ΧΕΡΟΥΛΙ ΑΛΟΥΜΙΝΙΟΥ ΝΤΟΥΛΑΠΑΣ ΕΣΩΤΕΡΙΚΟ 18mm 3m	14-226
ΧΕΡΟΥΛΙ ΑΛΟΥΜΙΝΙΟΥ ΝΤΟΥΛΑΠΑΣ ΕΞΩΤΕΡΙΚΟ 18mm 2,8m	14-2250
ΧΕΡΟΥΛΙ ΑΛΟΥΜΙΝΙΟΥ ΝΤΟΥΛΑΠΑΣ ΕΣΩΤΕΡΙΚΟ 18mm 2,8m	14-2260
ΧΕΡΟΥΛΙ ΑΛΟΥΜΙΝΙΟΥ ΝΤΟΥΛΑΠΑΣ ΕΞΩΤΕΡΙΚΟ 18mm 3m ΜΑΥΡΟ	14-22500
ΧΕΡΟΥΛΙ ΑΛΟΥΜΙΝΙΟΥ ΝΤΟΥΛΑΠΑΣ ΕΣΩΤΕΡΙΚΟ 18mm 3m ΜΑΥΡΟ	14-22600



ΠΕΡΙΓΡΑΦΗ	ΚΩΔΙΚΟΣ
ΧΕΡΟΥΛΙ ΑΛΟΥΜΙΝΙΟΥ ΝΤΟΥΛΑΠΑΣ ΕΞΩΤΕΡΙΚΟ 2,80m	14-216
ΧΕΡΟΥΛΙ ΑΛΟΥΜΙΝΙΟΥ ΝΤΟΥΛΑΠΑΣ ΕΞΩΤΕΡΙΚΟ 3,00m	14-210



ΠΕΡΙΓΡΑΦΗ	ΚΩΔΙΚΟΣ
ΧΕΡΟΥΛΙ ΑΛΟΥΜΙΝΙΟΥ ΝΤΟΥΛΑΠΑΣ ΕΣΩΤΕΡΙΚΟ 2,80m	14-217
ΧΕΡΟΥΛΙ ΑΛΟΥΜΙΝΙΟΥ ΝΤΟΥΛΑΠΑΣ ΕΣΩΤΕΡΙΚΟ 3,00m	14-211



ΠΕΡΙΓΡΑΦΗ	ΚΩΔΙΚΟΣ
ΚΡΕΜΑΣΤΡΑ ΠΡΟΕΚΤΕΙΝΟΜΕΝΗ 40cm & 45cm	12-029



ΠΕΡΙΓΡΑΦΗ	ΚΩΔΙΚΟΣ
ΓΡΑΒΑΤΟΘΗΚΗ ΠΕΡΙΣΤΡΕΦΟΜΕΝΗ ΝΙΚΕΛ	27-0041

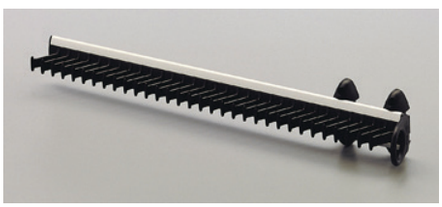

ΠΕΡΙΓΡΑΦΗ	ΚΩΔΙΚΟΣ
ΓΡΑΒΑΤΟΘΗΚΗ ΣΥΡΟΜΕΝΗ ΑΛΟΥΜΙΝΙΟΥ	27-017



ΠΕΡΙΓΡΑΦΗ	ΚΩΔΙΚΟΣ
ΠΑΝΤΕΛΟΝΟΘΗΚΗ ΑΛΟΥΜΙΝΙΟΥ	27-018



ΠΕΡΙΓΡΑΦΗ	ΚΩΔΙΚΟΣ
ΣΩΛΗΝΑ ΦΩΤΙΣΜΟΥ ΓΙΑ ΝΤΟΥΛΑΠΑ ΜΕ ΣΕΝΣΟΡΑ POLARIS 860mm	27-020
LED 10/6W 1008-858 mm	18-023
LED 15/9W 1158-1008 mm	18-022

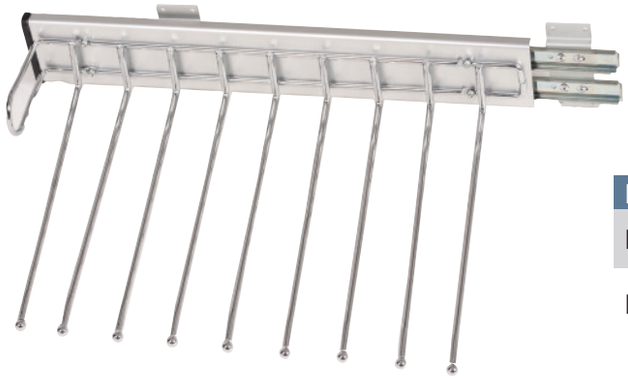

ΠΕΡΙΓΡΑΦΗ	ΚΩΔΙΚΟΣ
ΠΑΝΤΕΛΟΝΟΘΗΚΗ ΜΑΣΙΦ ΣΥΡΟΜΕΝΗ ΔΕΞΙΑ	27-023
ΠΑΝΤΕΛΟΝΟΘΗΚΗ ΜΑΣΙΦ ΣΥΡΟΜΕΝΗ ΑΡΙΣΤΕΡΗ	27-024



NEW PRODUCT

ΠΕΡΙΓΡΑΦΗ	ΚΩΔΙΚΟΣ
ΠΑΝΤΕΛΟΝΟΘΗΚΗ ΣΥΡΟΜΕΝΗ ΤΗΛΕΣΚΟΠΙΚΗ 11 ΘΕΣΕΩΝ ΝΙΚΕΛ	27-002



ΠΕΡΙΓΡΑΦΗ	ΚΩΔΙΚΟΣ
ΣΙΔΕΡΩΣΤΡΑ ΤΡ450 ΑΣΗΜΙ	27-0150

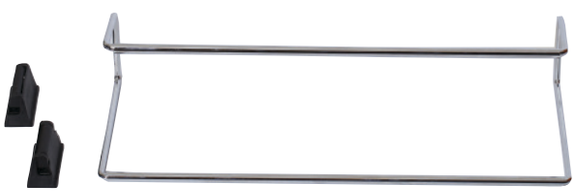

ΠΕΡΙΓΡΑΦΗ	ΚΩΔΙΚΟΣ
ΠΑΠΟΥΤΣΟΘΗΚΗ ΝΙΚΕΛ ΡΥΘΜΙΖΟΜΕΝΗ 45cm - 80cm	07-1222



ΠΕΡΙΓΡΑΦΗ	ΚΩΔΙΚΟΣ
ΠΛΑΣΤΙΚΗ ΠΑΠΟΥΤΣΟΘΗΚΗ 2 ΘΕΣΕΩΝ	07-122



ΠΕΡΙΓΡΑΦΗ	ΚΩΔΙΚΟΣ
ΠΛΑΣΤΙΚΗ ΠΑΠΟΥΤΣΟΘΗΚΗ 3 ΘΕΣΕΩΝ	07-1220



ΠΕΡΙΓΡΑΦΗ	ΚΩΔΙΚΟΣ
ΝΤΙΖΑ ΧΩΝΕΥΤΗ ΓΙΑ ΦΥΛΛΟ ΝΤΟΥΛΑΠΑΣ VILLES	14-017



ΠΕΡΙΓΡΑΦΗ	ΚΩΔΙΚΟΣ
ΝΤΙΖΑ ΧΩΝΕΥΤΗ ΓΙΑ ΦΥΛΛΟ ΝΤΟΥΛΑΠΑΣ	14-01700



ΠΕΡΙΓΡΑΦΗ	ΚΩΔΙΚΟΣ
ΑΣΑΝΣΕΡ ΝΤΟΥΛΑΠΑΣ ΓΕΡΜΑΝΙΑΣ ΑΗΤ 60cm - 83cm	07-0033
ΑΣΑΝΣΕΡ ΝΤΟΥΛΑΠΑΣ ΓΕΡΜΑΝΙΑΣ ΑΗΤ 83cm - 115cm	07-0034



ΠΕΡΙΓΡΑΦΗ	ΚΩΔΙΚΟΣ
ΑΣΑΝΣΕΡ ΝΤΟΥΛΑΠΑΣ ΝΙΚΕΛ BEST 45cm - 60cm	07-00310
ΑΣΑΝΣΕΡ ΝΤΟΥΛΑΠΑΣ ΝΙΚΕΛ BEST 60cm - 83cm	07-00311
ΑΣΑΝΣΕΡ ΝΤΟΥΛΑΠΑΣ ΝΙΚΕΛ BEST 83cm - 115cm	07-0031





ambos®

ΠΕΡΙΓΡΑΦΗ	ΚΩΔΙΚΟΣ
ΑΣΑΝΣΕΡ ΝΤΟΥΛΑΠΑΣ AMBOS ΑΛΟΥΜΙΝΙΟΥ N500 75cm - 117cm	07-00210
ΑΣΑΝΣΕΡ ΝΤΟΥΛΑΠΑΣ AMBOS ΜΑΥΡΟ N300 75cm - 117cm	07-0021
ΑΣΑΝΣΕΡ ΝΤΟΥΛΑΠΑΣ AMBOS ΜΑΥΡΟ N300 55cm - 83cm	07-0022



ΠΕΡΙΓΡΑΦΗ	ΚΩΔΙΚΟΣ
ΑΣΑΝΣΕΡ ΝΤΟΥΛΑΠΑΣ ΝΙΚΕΛ MASTER LIFT 60cm - 83cm	07-00312
ΑΣΑΝΣΕΡ ΝΤΟΥΛΑΠΑΣ ΝΙΚΕΛ MASTER LIFT 83cm - 117cm	07-00313

NEW PRODUCT

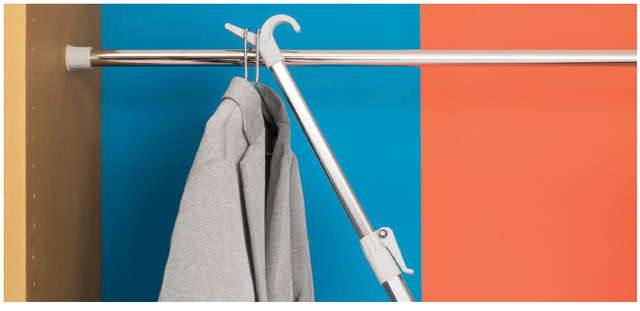

ambos®

ΠΕΡΙΓΡΑΦΗ	ΚΩΔΙΚΟΣ
ΤΗΛΕΣΚΟΠΙΚΟ ΜΠΑΣΤΟΥΝΙ AMBOS	07-0023



ΠΕΡΙΓΡΑΦΗ	ΚΩΔΙΚΟΣ
ΣΤΗΡΙΓΜΑ ΝΙΚΕΛ ΟΒΑΛ ΟΡΟΦΗΣ ΚΛΕΙΣΤΟ	07-2130



ΠΕΡΙΓΡΑΦΗ	ΚΩΔΙΚΟΣ
ΣΤΗΡΙΓΜΑ ΝΙΚΕΛ ΟΒΑΛ ΟΡΟΦΗΣ ΡΥΘΜΙΖΟΜΕΝΟ	07-2131
ΣΤΗΡΙΓΜΑ ΝΙΚΕΛ ΟΒΑΛ ΟΡΟΦΗΣ ΡΥΘΜΙΖΟΜΕΝΟ ΚΛΕΙΣΤΟ	07-2132



ΠΕΡΙΓΡΑΦΗ	ΚΩΔΙΚΟΣ
ΣΤΗΡΙΓΜΑ ΝΙΚΕΛ ΟΒΑΛ ΜΕΓΑΛΟ Ν143	07-0091



ΠΕΡΙΓΡΑΦΗ	ΚΩΔΙΚΟΣ
ΣΤΗΡΙΓΜΑ ΝΙΚΕΛ ΟΒΑΛ ΟΡΟΦΗΣ ΚΕΝΤΡΙΚΟ	07-213

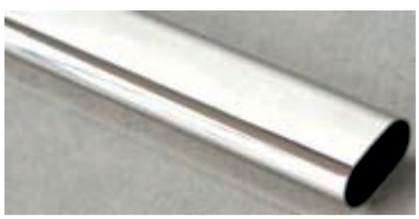

ΠΕΡΙΓΡΑΦΗ	ΚΩΔΙΚΟΣ
ΣΩΛΗΝΑ ΟΒΑΛ ΝΙΚΕΛ 3m	07-0041
ΣΩΛΗΝΑ ΟΒΑΛ ΜΑΥΡΗ ΜΑΤ 3m	07-00410



ΠΕΡΙΓΡΑΦΗ	ΚΩΔΙΚΟΣ
ΣΤΗΡΙΓΜΑ ΠΛΑΣΤΙΚΟ ΟΒΑΛ	07-014



ΠΕΡΙΓΡΑΦΗ	ΚΩΔΙΚΟΣ
ΣΤΗΡΙΓΜΑ ΝΙΚΕΛ ΟΒΑΛ	07-009



ΠΕΡΙΓΡΑΦΗ	ΚΩΔΙΚΟΣ
ΣΤΗΡΙΓΜΑ ΝΙΚΕΛ ΓΙΑ ΣΤΡΟΓΓΥΛΗ ΣΩΛΗΝΑ Φ25	12-0600



ΠΕΡΙΓΡΑΦΗ	ΚΩΔΙΚΟΣ
ΣΩΛΗΝΑ ΣΤΡΟΓΓΥΛΗ ΝΙΚΕΛ Φ25χ0,9χ290cm	07-006

Πατώματα | Σοβατεπί | Κορνίζες



Πατώματα
Κορνίζες



ΠΕΡΙΓΡΑΦΗ	ΚΩΔΙΚΟΣ
ΠΑΤΩΜΑ 1616 8,3mm ΔΡΥΣ ΑΝΤΙΚΕ	24-318



ΠΕΡΙΓΡΑΦΗ	ΚΩΔΙΚΟΣ
ΠΑΤΩΜΑ 610-10 8,3mm ΦΛΑΜΟΥΡΙΑ	24-322



ΠΕΡΙΓΡΑΦΗ	ΚΩΔΙΚΟΣ
ΠΑΤΩΜΑ 5605 8,3mm ΔΡΥΣ ΡΟΥΣΤΙΚ	24-310



ΠΕΡΙΓΡΑΦΗ	ΚΩΔΙΚΟΣ
ΠΑΤΩΜΑ 8025-3 8,3mm ΒΕΓΓΕ	24-319



ΠΕΡΙΓΡΑΦΗ	ΚΩΔΙΚΟΣ
ΠΑΤΩΜΑ 6025 8,3mm ΟΞΥΑ	24-302



ΠΕΡΙΓΡΑΦΗ	ΚΩΔΙΚΟΣ
ΠΑΤΩΜΑ 7025 8,3mm ΔΡΥΣ	24-303



ΠΕΡΙΓΡΑΦΗ	ΚΩΔΙΚΟΣ
ΠΑΤΩΜΑ 10157 8,3mm ΔΡΥΣ ΑΡΚΑΔΙΑ	24-323



ΠΕΡΙΓΡΑΦΗ	ΚΩΔΙΚΟΣ
ΠΑΤΩΜΑ 5715 8,3mm ΔΡΥΣ ΜΑΝΓΚΟΥΣ	24-324

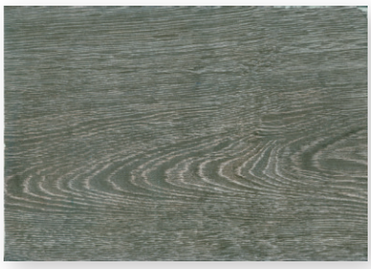

ΠΕΡΙΓΡΑΦΗ	ΚΩΔΙΚΟΣ
ΠΑΤΩΜΑ 1580-12 8,3mm ΔΡΥΣ ΓΚΡΙ	24-301



ΠΕΡΙΓΡΑΦΗ	ΚΩΔΙΚΟΣ
ΠΑΤΩΜΑ 8640-1 8,3mm ΚΕΡΑΣΙΑ	24-304



ΠΕΡΙΓΡΑΦΗ	ΚΩΔΙΚΟΣ
ΠΑΤΩΜΑ 10527 8,3mm ΤΙΚ ΑΝΟΙΧΤΟ	24-320

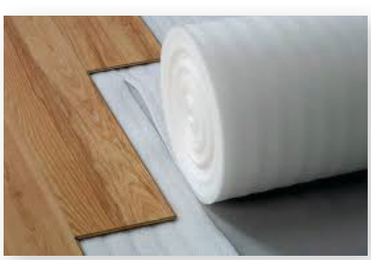

ΠΕΡΙΓΡΑΦΗ	ΚΩΔΙΚΟΣ
ΥΠΟΣΤΡΩΜΑ ΠΑΤΩΜΑΤΟΣ 2mm 25χ1,04m	24-3091

PARKELAM COLLECTION TECHNICAL SPECIFICATION

SILVER

31 CLASS
AC3
192,5 MM x 1200 MM x 8 MM

WIDTH	192.5 mm
LENGTH	1200 mm
THICKNESS	8 mm
1 PIECE	0,231 m²
1 PACKAGE	1,85 m²
PACKAGE WEIGHT	13 ± 1 kg
PACKAGE	8 PIECE
1 PALLET	60 PACK
1 PALLET	480 PANEL
1 PALLET	111m²
1 PALLET KG	780 KG
PALLET DIMENSION	1060X825X1215mm

KLASİK

31 CLASS
AC3
192,5 MM x 1200 MM x 8 MM

WIDTH	192.5 mm
LENGTH	1200 mm
THICKNESS	8 mm
1 PIECE	0,231 m²
1 PACKAGE	1,85 m²
PACKAGE WEIGHT	14 ± 1 kg
PACKAGE	8 PIECE
1 PALLET	60 PACK
1 PALLET	480 PANEL
1 PALLET	111m²
1 PALLET KG	810 KG
PALLET DIMENSION	1080X825X1215mm

MODERN

32 CLASS
AC4 • V GROOVE
192,5 MM x 1200 MM x 8 MM

WIDTH	192.5 mm
LENGTH	1200 mm
THICKNESS	8 mm
1 PIECE	0,231 m²
1 PACKAGE	1,85 m²
PACKAGE WEIGHT	14 ± 1 kg
PACKAGE	8 PIECE
1 PALLET	60 PACK
1 PALLET	480 PANEL
1 PALLET	111m²
1 PALLET KG	810 KG
PALLET DIMENSION	1080X825X1215mm

PLATINUM

32 CLASS
AC4 • V GROOVE
190 MM x 1380 MM x 10 MM

WIDTH	190 mm
LENGTH	1380 mm
THICKNESS	10 mm
1 PIECE	0,2629 m²
1 PACKAGE	1,84 m²
PACKAGE WEIGHT	17,25 ± 1 kg
PACKAGE	7 PIECE
1 PALLET	56 PACK
1 PALLET	392 PANEL
1 PALLET	103,04 m²
1 PALLET KG	940 KG
PALLET DIMENSION	1100X825X1400mm

AVANGARD

32 CLASS
AC4 • V GROOVE
142,5 MM x 1380 MM x 10 MM

WIDTH	142.5 mm
LENGTH	1380 mm
THICKNESS	10 mm
1 PIECE	0,1963 m²
1 PACKAGE	1,57 m²
PACKAGE WEIGHT	15 ± 1 kg
PACKAGE	8 PIECE
1 PALLET	60 PACK
1 PALLET	480 PANEL
1 PALLET	94,2 m²
1 PALLET KG	863 KG
PALLET DIMENSION	1100X795X1400mm

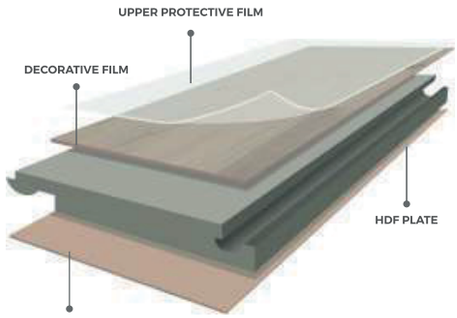

EPLF

MDF- PARKELAM

E0 Formaldehyde Emission HCHO (Class 0) PARKELAM	E1 Formaldehyde Emission HCHO (Class 1) MDF- MDFLAM PARKELAM	TS EN 13329+A1 PARKELAM	TS EN 717-1 PARKELAM E0 - E1

Thermal Resistance for Underfloor heating	Scratch Proof	Impact Resistance	Dimensional Stability
Staining Resistance	Ecological	Resistant to UV Light	8mm HDF Panel Thickness
10 mm HDF Panel Thickness	Abrasion-Resistant	Easy Clean	Abrasion-Resistant
Cigarette Burn Resistant	For Kid's Room	For Office and Workplaces	Flame Resistance
Easy and Quick İnstallation	CLASS 31 AC 3 For İntense Residensial and Less İntense Commercial Use	CLASS 32 AC 4 For use in Normal Intensity Workplaces	Manufacturer Warranty
10 Years Warranty	5 Years Warranty		

Σειρά SILVER



ΠΕΡΙΓΡΑΦΗ
LAMINATE ΠΑΤΩΜΑ SILVER 5001
31 CLASS, AC3, 8mm



ΠΕΡΙΓΡΑΦΗ
LAMINATE ΠΑΤΩΜΑ SILVER 5002
31 CLASS, AC3, 8mm



ΠΕΡΙΓΡΑΦΗ
LAMINATE ΠΑΤΩΜΑ SILVER 5003
31 CLASS, AC3, 8mm



ΠΕΡΙΓΡΑΦΗ
LAMINATE ΠΑΤΩΜΑ SILVER 5006
31 CLASS, AC3, 8mm



ΠΕΡΙΓΡΑΦΗ
LAMINATE ΠΑΤΩΜΑ SILVER 5008
31 CLASS, AC3, 8mm

Σειρά CLASSIK



ΠΕΡΙΓΡΑΦΗ

LAMINATE ΠΑΤΩΜΑ CLASSIK 1505
31 CLASS, AC3, 8mm



ΠΕΡΙΓΡΑΦΗ

LAMINATE ΠΑΤΩΜΑ CLASSIK 535
31 CLASS, AC3, 8mm



ΠΕΡΙΓΡΑΦΗ

LAMINATE ΠΑΤΩΜΑ CLASSIK 555
31 CLASS, AC3, 8mm

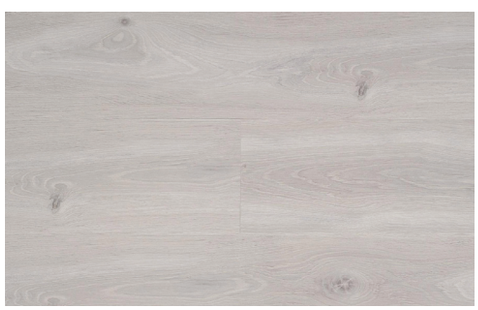

ΠΕΡΙΓΡΑΦΗ

LAMINATE ΠΑΤΩΜΑ CLASSIK 640
31 CLASS, AC3, 8mm



ΠΕΡΙΓΡΑΦΗ

LAMINATE ΠΑΤΩΜΑ CLASSIK 704
31 CLASS, AC3, 8mm

Σειρά CLASSIK



ΠΕΡΙΓΡΑΦΗ
LAMINATE ΠΑΤΩΜΑ CLASSIK 1510 31 CLASS, AC3, 8mm



ΠΕΡΙΓΡΑΦΗ
LAMINATE ΠΑΤΩΜΑ CLASSIK 550 31 CLASS, AC3, 8mm



ΠΕΡΙΓΡΑΦΗ
LAMINATE ΠΑΤΩΜΑ CLASSIK 713 31 CLASS, AC3, 8mm



ΠΕΡΙΓΡΑΦΗ
LAMINATE ΠΑΤΩΜΑ CLASSIK 714 31 CLASS, AC3, 8mm



ΠΕΡΙΓΡΑΦΗ
LAMINATE ΠΑΤΩΜΑ CLASSIK 702 31 CLASS, AC3, 8mm

Σειρά MODERN



ΠΕΡΙΓΡΑΦΗ
LAMINATE ΠΑΤΩΜΑ MODERN 721 32 CLASS, AC4, V GROOVE, 8mm



ΠΕΡΙΓΡΑΦΗ
LAMINATE ΠΑΤΩΜΑ MODERN 710 32 CLASS, AC4, V GROOVE, 8mm



ΠΕΡΙΓΡΑΦΗ
LAMINATE ΠΑΤΩΜΑ MODERN 724 32 CLASS, AC4, V GROOVE, 8mm

Σειρά PLATINUM



ΠΕΡΙΓΡΑΦΗ
LAMINATE ΠΑΤΩΜΑ PLATINUM 2106 32 CLASS, AC4, V GROOVE, 10mm



ΠΕΡΙΓΡΑΦΗ
LAMINATE ΠΑΤΩΜΑ PLATINUM 615 32 CLASS, AC4, V GROOVE, 10mm

Σειρά PLATINUM



ΠΕΡΙΓΡΑΦΗ
LAMINATE ΠΑΤΩΜΑ PLATINUM 625 32 CLASS, AC4, V GROOVE, 10mm

Σειρά AVANTGARD

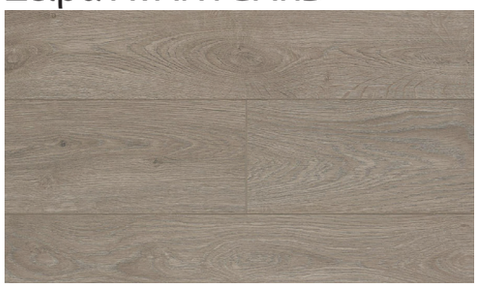

ΠΕΡΙΓΡΑΦΗ
LAMINATE ΠΑΤΩΜΑ AVANTGARD 4015 32 CLASS, AC4, V GROOVE, 10mm



ΠΕΡΙΓΡΑΦΗ
LAMINATE ΠΑΤΩΜΑ AVANTGARD 4520 32 CLASS, AC4, V GROOVE, 10mm



ΠΕΡΙΓΡΑΦΗ
LAMINATE ΠΑΤΩΜΑ AVANTGARD 4525 32 CLASS, AC4, V GROOVE, 10mm

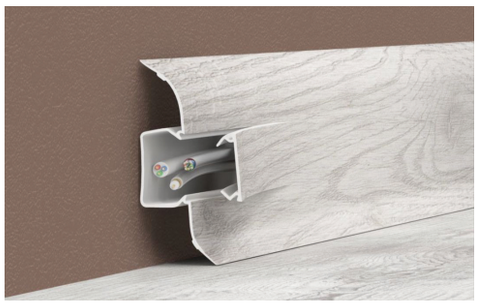

ΠΕΡΙΓΡΑΦΗ
ΓΙΑ ΟΛΑ ΤΑ LAMINATE ΔΙΑΤΙΘΕΝΤΑΙ ΤΑ ΑΝΤΙΣΤΟΙΧΑ ΧΡΩΜΑΤΑ ΣΕ ΠΛΑΣΤΙΚΟ ΣΟΒΑΤΕΠΙ ΜΕ ΕΙΔΙΚΟ ΚΑΝΑΛΙ ΚΑΛΩΔΙΩΝ

Συλλογή VINYL VITERRA

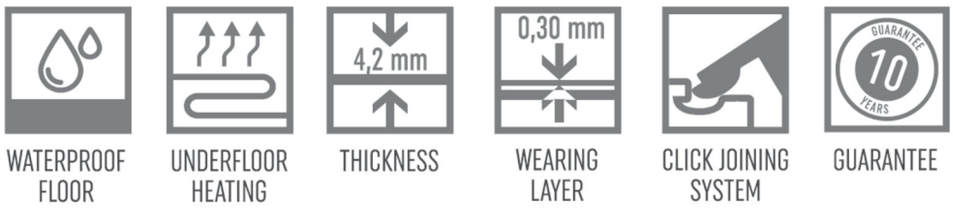



ΠΕΡΙΓΡΑΦΗ
VINYL ΠΑΤΩΜΑ DARK CONCRETE
610x305x4,2mm



ΠΕΡΙΓΡΑΦΗ
VINYL ΠΑΤΩΜΑ LIGHT CONCRETE
610x305x4,2mm



ΠΕΡΙΓΡΑΦΗ
VINYL ΠΑΤΩΜΑ CONCRETE INSPIRATION
610x305x4,2mm



ΠΕΡΙΓΡΑΦΗ
VINYL ΠΑΤΩΜΑ HARD CONCRETE
610x305x4,2mm

Συλλογή VINYL VITERRA



ΠΕΡΙΓΡΑΦΗ
VINYL ΠΑΤΩΜΑ CREAM OAK
1220x180x4,2mm



ΠΕΡΙΓΡΑΦΗ
VINYL ΠΑΤΩΜΑ GREY OAK
1220x180x4,2mm



ΠΕΡΙΓΡΑΦΗ
VINYL ΠΑΤΩΜΑ WHITE OAK
1220x180x4,2mm



ΠΕΡΙΓΡΑΦΗ
VINYL ΠΑΤΩΜΑ RIVER OAK
1220x180x4,2mm



ΠΕΡΙΓΡΑΦΗ
VINYL ΠΑΤΩΜΑ LIGHT GREY OAK
1220x180x4,2mm

Συλλογή VINYL VITERRA



ΠΕΡΙΓΡΑΦΗ
VINYL ΠΑΤΩΜΑ OLD OAK
1220x180x4,2mm



ΠΕΡΙΓΡΑΦΗ
VINYL ΠΑΤΩΜΑ KNOTTY OAK
1220x180x4,2mm



ΠΕΡΙΓΡΑΦΗ
VINYL ΠΑΤΩΜΑ AMERICAN OAK
1220x180x4,2mm



ΠΕΡΙΓΡΑΦΗ
VINYL ΠΑΤΩΜΑ ASIAN OAK
1220x180x4,2mm



ΠΕΡΙΓΡΑΦΗ
VINYL ΠΑΤΩΜΑ DARK OAK
1220x180x4,2mm

Συλλογή VINYL VITERRA



ΠΕΡΙΓΡΑΦΗ
VINYL ΠΑΤΩΜΑ NATURAL OAK 1220x180x4,2mm



ΠΕΡΙΓΡΑΦΗ
VINYL ΠΑΤΩΜΑ NUT 1220x180x4,2mm

ESP201

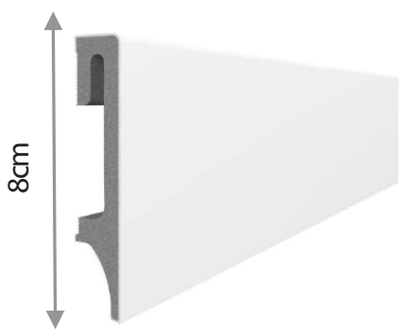

ΠΕΡΙΓΡΑΦΗ
ΣΟΒΑΤΕΠΙ PVC 8cm ΥΨΟΣ ΣΕ ΛΕΥΚΟ, ΑΝΟΙΧΤΟ ΓΚΡΙ, ΓΚΡΙ ΚΑΙ ΑΝΘΡΑΚΙ

ESP202

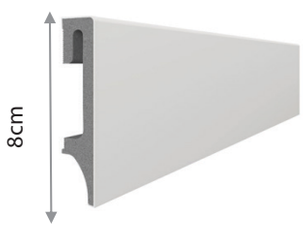

ESP203

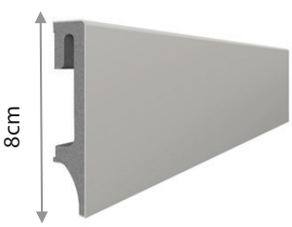

ESP205

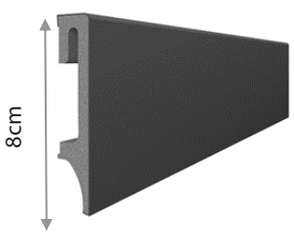



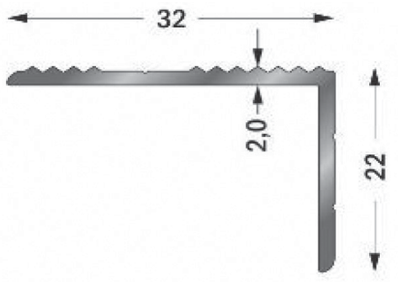

ΓΩΝΙΑ 32χ22

ΠΕΡΙΓΡΑΦΗ	ΚΩΔΙΚΟΣ
ΑΝΟΔΙΩΣΗ ΑΣΗΜΙ ΜΑΤ 2,70m	Κ.Π.
ΔΡΥΣ 2,70m	Κ.Π.
ΚΑΡΥΔΙΑ ΑΝΟΙΧΤΗ 2,70m	Κ.Π.
ΚΑΡΥΔΙΑ ΣΚΟΥΡΑ 2,70m	Κ.Π.

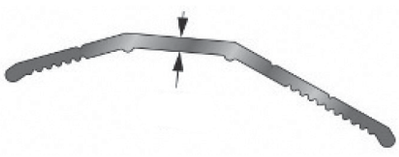

ΠΡΟΦΙΛ ΜΕΤΑΒΑΣΗΣ

ΠΕΡΙΓΡΑΦΗ	ΚΩΔΙΚΟΣ
ΑΝΟΔΙΩΣΗ ΑΣΗΜΙ ΜΑΤ 2,70m	Κ.Π.
ΔΡΥΣ 2,70m	Κ.Π.
ΚΑΡΥΔΙΑ ΑΝΟΙΧΤΗ 2,70m	Κ.Π.
ΚΑΡΥΔΙΑ ΣΚΟΥΡΑ 2,70m	Κ.Π.
ΝΙΚΕΛ 4,00m 230A	24-101

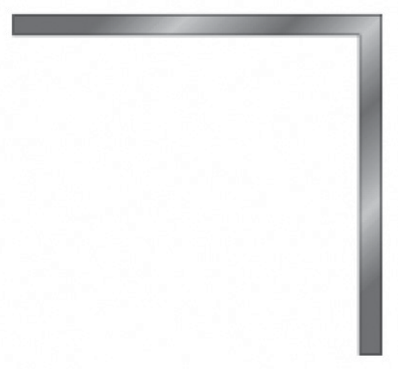

ΔΙΑΦΟΡΕΣ ΓΩΝΙΕΣ

ΠΕΡΙΓΡΑΦΗ	ΚΩΔΙΚΟΣ
15χ15 ΑΝΟΔΙΩΣΗ ΑΣΗΜΙ ΜΑΤ 2,45m	Κ.Π.
20χ20 ΑΝΟΔΙΩΣΗ ΑΣΗΜΙ ΜΑΤ 2,45m	Κ.Π.
25χ25 ΑΝΟΔΙΩΣΗ ΑΣΗΜΙ ΜΑΤ 2,45m	Κ.Π.
25χ25 ΔΡΥΣ 2,45m	Κ.Π.
25χ25 ΚΑΡΥΔΙΑ ΑΝΟΙΧΤΗ 2,45m	Κ.Π.
25χ25 ΚΑΡΥΔΙΑ ΣΚΟΥΡΑ 2,45m	Κ.Π.
30χ30 ΑΝΟΔΙΩΣΗ ΑΣΗΜΙ ΜΑΤ 2,45m	Κ.Π.
40χ40 ΑΝΟΔΙΩΣΗ ΑΣΗΜΙ ΜΑΤ 2,45m	Κ.Π.

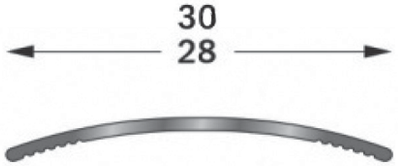

ΑΡΜΟΚΑΛΥΠΤΡΟ ΠΑΤΩΜΑΤΟΣ

ΠΕΡΙΓΡΑΦΗ	ΚΩΔΙΚΟΣ
ΑΝΟΔΙΩΣΗ ΑΣΗΜΙ ΜΑΤ 28mm	Κ.Π.
ΑΛΟΥΜΙΝΙΟ 30mm	24-102
ΧΡΥΣΟ 30mm	24-103

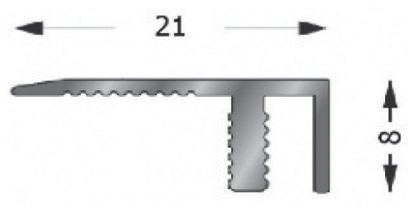

ΤΕΡΜΑΤΙΚΟ

ΠΕΡΙΓΡΑΦΗ	ΚΩΔΙΚΟΣ
ΑΝΟΔΙΩΣΗ ΑΣΗΜΙ ΜΑΤ 2,70m	Κ.Π.
ΔΡΥΣ 2,70m	Κ.Π.
ΚΑΡΥΔΙΑ ΑΝΟΙΧΤΗ 2,70m	Κ.Π.
ΚΑΡΥΔΙΑ ΣΚΟΥΡΑ 2,70m	Κ.Π.

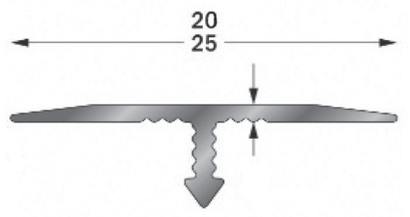

ΕΝΩΤΙΚΟ "Τ"

ΠΕΡΙΓΡΑΦΗ	ΚΩΔΙΚΟΣ
ΑΝΟΔΙΩΣΗ ΑΣΗΜΙ ΜΑΤ 2,70m 25mm	Κ.Π.
ΔΡΥΣ 2,70m 25mm	Κ.Π.
ΚΑΡΥΔΙΑ ΑΝΟΙΧΤΗ 2,70m 25mm	Κ.Π.
ΚΑΡΥΔΙΑ ΣΚΟΥΡΑ 2,70m 25mm	Κ.Π.
ΑΛΟΥΜΙΝΙΟΥ 20mm SM1022A	24-1000
ΑΛΟΥΜΙΝΙΟΥ 25mm SM1022	24-1011

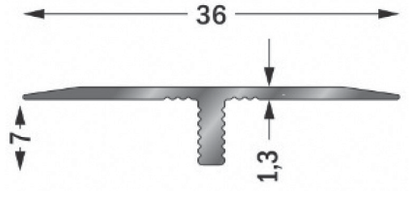

ΕΝΩΤΙΚΟ "Τ"

ΠΕΡΙΓΡΑΦΗ	ΚΩΔΙΚΟΣ
ΑΝΟΔΙΩΣΗ ΑΣΗΜΙ ΜΑΤ 2,70m	Κ.Π.
ΔΡΥΣ 2,70m	Κ.Π.
ΚΑΡΥΔΙΑ ΑΝΟΙΧΤΗ 2,70m	Κ.Π.
ΚΑΡΥΔΙΑ ΣΚΟΥΡΑ 2,70m	Κ.Π.



ΒΑΣΗ

ΠΕΡΙΓΡΑΦΗ	ΚΩΔΙΚΟΣ
ΒΑΣΗ ΑΛΟΥΜΙΝΙΟΥ 2,70m	Κ.Π.





ΠΕΡΙΓΡΑΦΗ	ΚΩΔΙΚΟΣ
ΤΑΦ 3cm (ΑΣΗΜΙ, ΧΡΥΣΟ, ΔΡΥΣ, MERBAU, ΣΦΕΝΔΑΜΟΣ, ΒΕΓΚΕ, ΟΞΙΑ, ΚΕΡΑΣΙΑ)	24-1080





ΠΕΡΙΓΡΑΦΗ	ΚΩΔΙΚΟΣ
ΦΑΛΤΣΟ 4cm (ΑΣΗΜΙ, ΧΡΥΣΟ, ΔΡΥΣ, MERBAU, ΣΦΕΝΔΑΜΟΣ, ΒΕΓΚΕ, ΟΞΙΑ, ΚΕΡΑΣΙΑ)	24-107



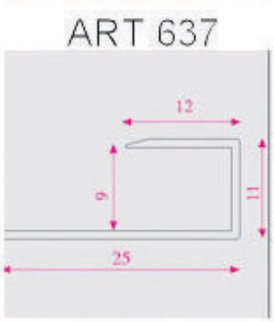

ΠΕΡΙΓΡΑΦΗ	ΚΩΔΙΚΟΣ
ΜΠΑΛΚΟΝΟΠΟΡΤΑ 3cm (ΑΣΗΜΙ, ΧΡΥΣΟ, ΔΡΥΣ, MERBAU, ΣΦΕΝΔΑΜΟΣ, ΒΕΓΚΕ, ΟΞΙΑ, ΚΕΡΑΣΙΑ)	24-108



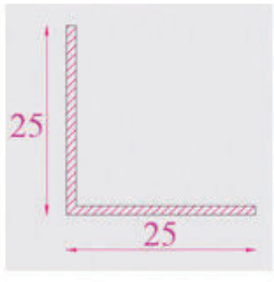

ΠΕΡΙΓΡΑΦΗ	ΚΩΔΙΚΟΣ
ΣΚΑΛΟΠΑΤΙ 25χ25cm (ΑΣΗΜΙ, ΧΡΥΣΟ, ΔΡΥΣ, MERBAU, ΣΦΕΝΔΑΜΟΣ, ΒΕΓΚΕ, ΟΞΙΑ, ΚΕΡΑΣΙΑ)	24-1070





ΠΕΡΙΓΡΑΦΗ	ΚΩΔΙΚΟΣ
ΚΟΡΝΙΖΑ ΣΤΕΝΗ ΟΞΥΑ ΣΚΟΥΡΗ / FOIL	224





ΠΕΡΙΓΡΑΦΗ	ΚΩΔΙΚΟΣ
ΚΟΡΝΙΖΑ ΣΤΕΝΗ ΓΚΡΙ / FOIL	094





ΠΕΡΙΓΡΑΦΗ	ΚΩΔΙΚΟΣ
ΚΟΡΝΙΖΑ ΣΤΕΝΗ ΟΞΥΑ ΑΝΟΙΧΤΗ / FOIL	124





ΠΕΡΙΓΡΑΦΗ	ΚΩΔΙΚΟΣ
ΚΟΡΝΙΖΑ ΣΤΕΝΗ SILVER / FOIL	060





ΠΕΡΙΓΡΑΦΗ	ΚΩΔΙΚΟΣ
ΚΟΡΝΙΖΑ ΣΤΕΝΗ ΔΡΥΣ ΟΡΙΖ. / FOIL	802





ΠΕΡΙΓΡΑΦΗ	ΚΩΔΙΚΟΣ
ΚΟΡΝΙΖΑ ΣΤΕΝΗ ΛΕΥΚΟ ΔΕΣΠΟΤΑΚΙ / FOIL	6544





ΠΕΡΙΓΡΑΦΗ	ΚΩΔΙΚΟΣ
ΚΟΡΝΙΖΑ ΣΤΕΝΗ ΔΡΥΣ / FOIL	202





ΠΕΡΙΓΡΑΦΗ	ΚΩΔΙΚΟΣ
ΚΟΡΝΙΖΑ ΣΤΕΝΗ ΣΦΕΝΔΑΜΟΣ / FOIL	034





ΠΕΡΙΓΡΑΦΗ	ΚΩΔΙΚΟΣ
ΚΟΡΝΙΖΑ ΣΤΕΝΗ WENGE / FOIL	402



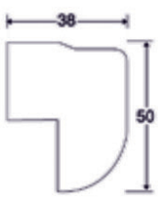

ΠΕΡΙΓΡΑΦΗ	ΚΩΔΙΚΟΣ
ΚΟΡΝΙΖΑ ΣΤΕΝΗ ΜΗΛΙΑ / FOIL	027





ΠΕΡΙΓΡΑΦΗ	ΚΩΔΙΚΟΣ
ΚΟΡΝΙΖΑ ΣΤΕΝΗ ΣΚΟΥΡΟ / FOIL	502





ΠΕΡΙΓΡΑΦΗ	ΚΩΔΙΚΟΣ
ΚΟΡΝΙΖΑ ΣΤΕΝΗ ΚΕΡΑΣΙΑ ΚΟΚΚΙΝΗ / FOIL	018





ΠΕΡΙΓΡΑΦΗ	ΚΩΔΙΚΟΣ
ΚΟΡΝΙΖΑ ΣΤΕΝΗ ΑΧΛΑΔΙΑ / FOIL	033





ΠΕΡΙΓΡΑΦΗ	ΚΩΔΙΚΟΣ
ΚΟΡΝΙΖΑ ΣΤΕΝΗ ΚΕΡΑΣΙΑ / FOIL	118





ΠΕΡΙΓΡΑΦΗ	ΚΩΔΙΚΟΣ
ΚΟΡΝΙΖΑ ΣΤΕΝΗ ΑΝΙΓΚΡΕ / FOIL	201





ΠΕΡΙΓΡΑΦΗ	ΚΩΔΙΚΟΣ
ΚΟΡΝΙΖΑ ΣΤΕΝΗ ΜΑΥΡΟ / FOIL	083





ΠΕΡΙΓΡΑΦΗ	ΚΩΔΙΚΟΣ
ΚΟΡΝΙΖΑ ΣΤΕΝΗ ΑΝΙΓΚΡΕ / FOIL	101





ΠΕΡΙΓΡΑΦΗ	ΚΩΔΙΚΟΣ
ΚΟΡΝΙΖΑ ΚΑΠΛΑΜΑΣ ΦΑΡΔΙΑ (ΟΞΥΑ, ΑΝΙΓΚΡΕ, ΔΡΥΣ, ΚΕΡΑΣΙΑ)	No2





ΠΕΡΙΓΡΑΦΗ	ΚΩΔΙΚΟΣ
ΚΟΡΝΙΖΑ ΚΑΠΛΑΜΑΣ ΣΤΕΝΗ (ΟΞΥΑ, ΑΝΙΓΚΡΕ, ΔΡΥΣ, ΚΕΡΑΣΙΑ)	No8





ΠΕΡΙΓΡΑΦΗ	ΚΩΔΙΚΟΣ
ΚΟΡΝΙΖΑ (ΟΞΥΑ, ΑΝΙΓΚΡΕ, ΔΡΥΣ, ΚΕΡΑΣΙΑ)	No27



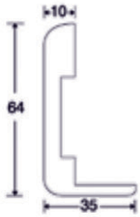

ΠΕΡΙΓΡΑΦΗ	ΚΩΔΙΚΟΣ
ΠΕΡΒΑΖΙ	No62



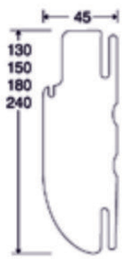

ΠΕΡΙΓΡΑΦΗ	ΚΩΔΙΚΟΣ
ΚΑΣΑ ΠΛΑΚΑΖ ΟΒΑΛ (ΟΞΥΑ, ΑΝΙΓΚΡΕ, ΔΡΥΣ, ΚΕΡΑΣΙΑ, ΤΕΧΝΗΤΟ ΔΡΥΣ, ΤΕΧΝΗΤΟ ΑΝΙΓΚΡΕ) ΣΕ 130-150-180-210-240mm)	48-008





ΠΕΡΙΓΡΑΦΗ	ΚΩΔΙΚΟΣ
ΠΕΡΒΑΖΙ	No63





ΠΕΡΙΓΡΑΦΗ	ΚΩΔΙΚΟΣ
ΚΑΣΑ ΠΛΑΚΑΖ ΙΣΙΑ (ΟΞΥΑ, ΑΝΙΓΚΡΕ, ΔΡΥΣ, ΚΕΡΑΣΙΑ, ΤΕΧΝΗΤΟ ΔΡΥΣ, ΤΕΧΝΗΤΟ ΑΝΙΓΚΡΕ) ΣΕ 130-150-180-210-240mm)	48-008



Υλικά Κόλλησης Μόνωσης



ΠΕΡΙΓΡΑΦΗ	ΚΩΔΙΚΟΣ
ΚΟΛΛΑ ΕΞΩΤ. PROTOVIL R94 5kg PAGL	04-053
ΚΟΛΛΑ ΕΞΩΤ. PROTOVIL R94 10kg PAGL	04-054
ΚΟΛΛΑ ΕΞΩΤ. PROTOVIL R94 30kg PAGL	04-056



ΠΕΡΙΓΡΑΦΗ	ΚΩΔΙΚΟΣ
ΚΟΛΛΑ ΚΡΥΣΤΑΛΙΖΕ 510 P.E. 1 kg	04-004
ΚΟΛΛΑ ΚΡΥΣΤΑΛΙΖΕ 510 P.E. 5 kg	04-003
ΚΟΛΛΑ ΚΡΥΣΤΑΛΙΖΕ 510 P.E. 25 kg	04-002
ΚΟΛΛΑ ΚΡΥΣΤΑΛΙΖΕ 510 P.E. 50 kg	04-001



ΠΕΡΙΓΡΑΦΗ	ΚΩΔΙΚΟΣ
ΚΟΛΛΑ ΘΕΡΜΟΠΛΑΣΤΙΚΗ ΜΠΕΖ (ΜΑΚΑΡΟΝΑΚΙ)	04-059
ΚΟΛΛΑ ΘΕΡΜΟΠΛΑΣΤΙΚΗ ΔΙΑΦΑΝΗ (ΜΑΚΑΡΟΝΑΚΙ)	04-0590
ΚΑΟΡΙΤΗΣ 25 kg	04-0600



ΠΕΡΙΓΡΑΦΗ	ΚΩΔΙΚΟΣ
ΞΥΛΟΣΤΟΚΟΙ ΣΕ ΟΛΑ ΤΑ ΧΡΩΜΑΤΑ	04-036



Den Braven TKK

ΠΕΡΙΓΡΑΦΗ	ΚΩΔΙΚΟΣ
ΑΦΡΟΣ ΠΟΛΥΟΥΡΕΘΑΝΗΣ DEN BRAVEN	04-034
ΑΦΡΟΣ ΠΟΛΥΟΥΡΕΘΑΝΗΣ ΠΙΣΤΟΛΙΟΥ ΧΑΜΗΛΗΣ ΔΙΟΓΚΩΣΗΣ DEN BRAVEN	04-0350
ΑΦΡΟΣ ΠΟΛΥΟΥΡΕΘΑΝΗΣ ΠΙΣΤΟΛΙΟΥ ΧΑΜΗΛΗΣ ΔΙΟΓΚΩΣΗΣ TKK	04-0356



Den Braven TKK

ΠΕΡΙΓΡΑΦΗ	ΚΩΔΙΚΟΣ
ΣΙΛΙΚΟΝΗ ΑΚΡΥΛΙΚΗ DEN BRAVEN	04-086
ΣΙΛΙΚΟΝΗ ΔΙΑΦΑΝΗ DEN BRAVEN	04-084
ΣΙΛΙΚΟΝΗ ΑΚΡΥΛΙΚΗ TKK	04-087
ΣΙΛΙΚΟΝΗ ΔΙΑΦΑΝΗ TKK	04-085



COLLANTI CONCORDE

ΠΕΡΙΓΡΑΦΗ	ΚΩΔΙΚΟΣ
ΚΟΛΛΑ ΕΞΩΤ. ΠΟΛΥΟΥΡΕΘΑΝΗΣ PROTOPUR PN 0.50 kg	04-0580



ΠΕΡΙΓΡΑΦΗ	ΚΩΔΙΚΟΣ
ΧΑΡΤΟΤΑΙΝΙΑ 19x40	23-005
ΧΑΡΤΟΤΑΙΝΙΑ 25x40	23-006
ΧΑΡΤΟΤΑΙΝΙΑ 30x40	23-007
ΧΑΡΤΟΤΑΙΝΙΑ 38x40	23-008
ΧΑΡΤΟΤΑΙΝΙΑ 50x40	23-009
ΧΑΡΤΟΤΑΙΝΙΑ 38x50	23-031
ΧΑΡΤΟΤΑΙΝΙΑ 48x50	23-032



ΠΕΡΙΓΡΑΦΗ	ΚΩΔΙΚΟΣ
ΤΑΙΝΙΑ ΣΥΣΚΕΥΑΣΙΑΣ ΚΑΦΕ 38 χ 50	23-003
ΤΑΙΝΙΑ ΣΥΣΚΕΥΑΣΙΑΣ ΚΑΦΕ 38 χ 60	23-004
ΤΑΙΝΙΑ ΣΥΣΚΕΥΑΣΙΑΣ ΚΑΦΕ 48 χ 60	23-0040



ΠΕΡΙΓΡΑΦΗ	ΚΩΔΙΚΟΣ
ΤΑΙΝΙΑ ΣΥΣΚΕΥΑΣΙΑΣ ΔΙΑΦΑΝΗ 38 χ 50	23-0032
ΤΑΙΝΙΑ ΣΥΣΚΕΥΑΣΙΑΣ ΔΙΑΦΑΝΗ 48 χ 50	23-0033
ΤΑΙΝΙΑ ΣΥΣΚΕΥΑΣΙΑΣ ΔΙΑΦΑΝΗ 38 χ 60	23-0011
ΤΑΙΝΙΑ ΣΥΣΚΕΥΑΣΙΑΣ ΔΙΑΦΑΝΗ 48 χ 60	23-001



ΠΕΡΙΓΡΑΦΗ	ΚΩΔΙΚΟΣ
ΤΑΙΝΙΑ ΥΦΑΣΜΑΤΙΝΗ ΑΥΤΟΚΟΛΛΗΤΗ 50mm χ 10m ΛΕΥΚΗ	23-015
ΤΑΙΝΙΑ ΥΦΑΣΜΑΤΙΝΗ ΑΥΤΟΚΟΛΛΗΤΗ 50mm χ 10m ΜΑΥΡΗ	23-016
ΤΑΙΝΙΑ ΥΦΑΣΜΑΤΙΝΗ ΑΥΤΟΚΟΛΛΗΤΗ 50mm χ 10m ΓΚΡΙ	23-017
ΤΑΙΝΙΑ ΥΦΑΣΜΑΤΙΝΗ ΑΥΤΟΚΟΛΛΗΤΗ 50mm χ 25m ΛΕΥΚΗ	23-018
ΤΑΙΝΙΑ ΥΦΑΣΜΑΤΙΝΗ ΑΥΤΟΚΟΛΛΗΤΗ 50mm χ 25m ΜΑΥΡΗ	23-019
ΤΑΙΝΙΑ ΥΦΑΣΜΑΤΙΝΗ ΑΥΤΟΚΟΛΛΗΤΗ 50mm χ 25m ΓΚΡΙ	23-020



ΠΕΡΙΓΡΑΦΗ	ΚΩΔΙΚΟΣ
ΜΟΝΩΤΙΚΗ ΤΑΙΝΙΑ 19mm x 20m ΛΕΥΚΗ	23-013
ΜΟΝΩΤΙΚΗ ΤΑΙΝΙΑ 19mm x 20m ΜΑΥΡΗ	23-014



ΠΕΡΙΓΡΑΦΗ	ΚΩΔΙΚΟΣ
ΤΑΙΝΙΑ ΑΛΟΥΜΙΝΙΟΥ ΑΥΤΟΚΟΛΛΗΤΗ 50mm x 5m	23-021
ΤΑΙΝΙΑ ΑΛΟΥΜΙΝΙΟΥ ΑΥΤΟΚΟΛΛΗΤΗ 50mm x 10m	23-022



ΠΕΡΙΓΡΑΦΗ	ΚΩΔΙΚΟΣ
ΤΑΙΝΙΑ ΑΦΡΩΔΗΣ ΔΙΠΛΗΣ ΟΨΕΩΣ 19mm χ 5m ΛΕΥΚΗ	23-023



ΠΕΡΙΓΡΑΦΗ	ΚΩΔΙΚΟΣ
ΤΑΙΝΙΑ ΤΕΦΛΟΝ 12mm χ 10m ΛΕΥΚΗ	23-024



Υλικά Σύνδεσης

Φεράμια - Πύροι | Αναρτήρες
Γωνίες | Τακάκια | Φεράμια
Καρφιά | Καβίλιες | Διάφορα

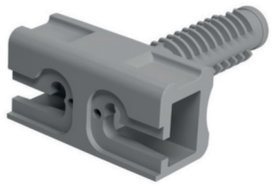

Art.	H	L	L1	L2	Ø	ΚΩΔΙΚΟΣ
ZE01	13,8	11,7	28	30	8	12-0743

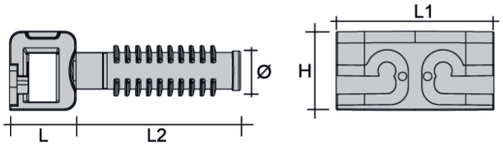

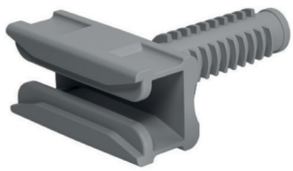

Art.	H	L	L1	L2	Ø	ΚΩΔΙΚΟΣ
ZE02	13,8	11,7	28	30	8	12-0744

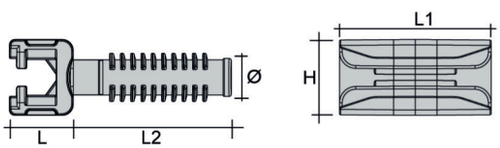

Art.	L	M	ΚΩΔΙΚΟΣ
TZ01	8,7	6euro	12-0742

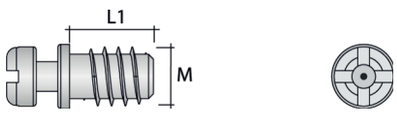

Art.	Ø	Ø1	L	L1		ΚΩΔΙΚΟΣ
SE16	20	10	12,5	10	16	12-0751

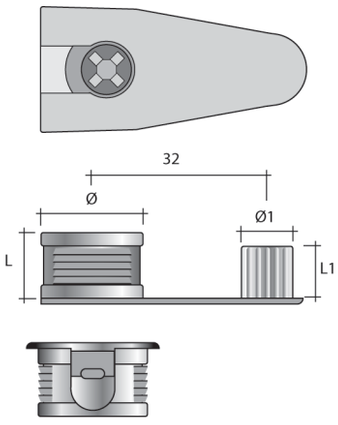



Art.		Ø	L		ΚΩΔΙΚΟΣ
SE54		20	12,5	16	12-0737

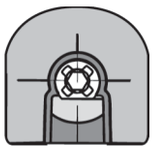

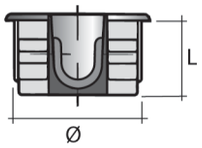

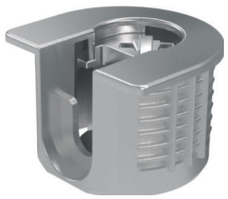

Art.	Ø	L		ΧΡΩΜΑ	ΚΩΔΙΚΟΣ
SE04	20	12,5	16	ΛΕΥΚΟ	12-0131
SE04	20	12,5	16	ΚΑΦΕ	12-0130

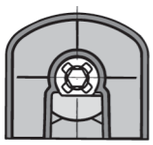

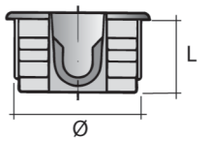

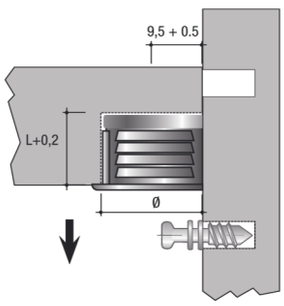



Art.	Ø	M	L	ΚΩΔΙΚΟΣ
TI17	5	6EURO	11	12-07311

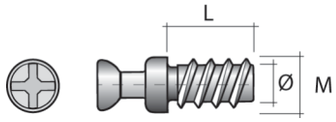



Art.	Ø	M	L	ΚΩΔΙΚΟΣ
TI06	5	6EURO	11	12-07310

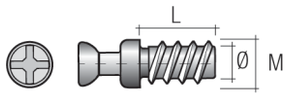



Art.	Ø	M	L	ΚΩΔΙΚΟΣ
TI01	5	6EURO	12	12-0731

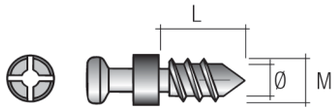



Art.	Ø	L	i	ΚΩΔΙΚΟΣ
EC40	35	15	9,5	12-093

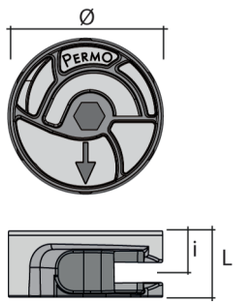



Art.	Ø	i	M	L	ΚΩΔΙΚΟΣ
TE137	8,5	35	M8	9,5	12-094

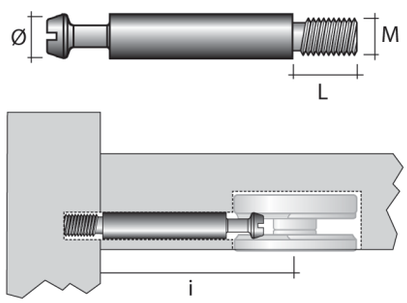



Art.	Ø	L	i		ΚΩΔΙΚΟΣ
EC20	15	12	7,75	15/16	12-0710
EC30	15	13,5	9,3	19	12-0711
EC16	15	10	6,0	12	12-075
EC04	15	17	12,5	25	12-074
EC02	15	12,5	8,0	15/16	12-071
EC03	15	13,5	8,0	15/16	12-070

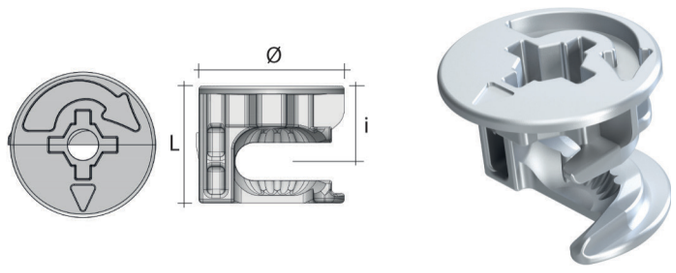

Art.	Ø	i	M	L	ΚΩΔΙΚΟΣ
TM03	7	34	M6	8,5	12-0713
TM04	7	24	M6	8,5	12-0721

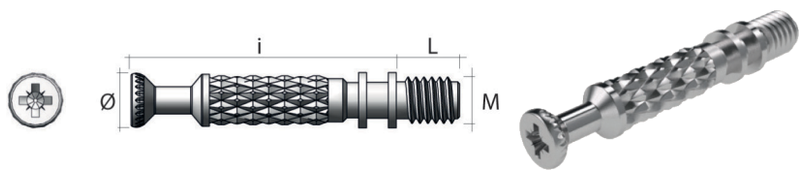

Art.	Ø	i	M	L	ΚΩΔΙΚΟΣ
TM31	7	34	6euro	8,6	12-073

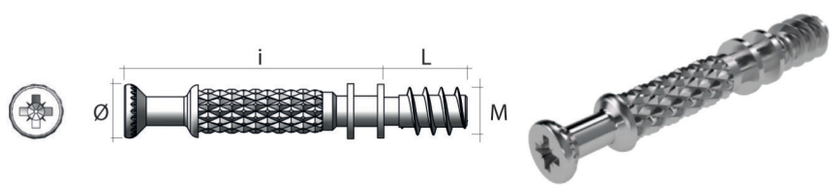

Art.	Ø	i	L	ΚΩΔΙΚΟΣ
TE93	8	34	11	12-0735

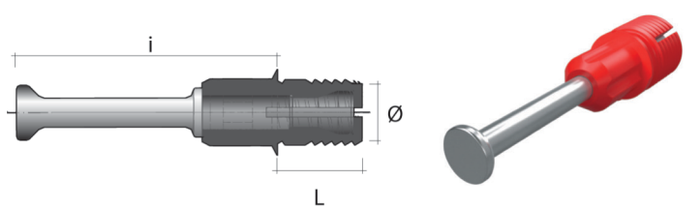

Art.	Ø	i	M	L	ΚΩΔΙΚΟΣ
TE01	7	34	6euro	11	12-0730
TE33	7	34	6euro	7,5	12-0732

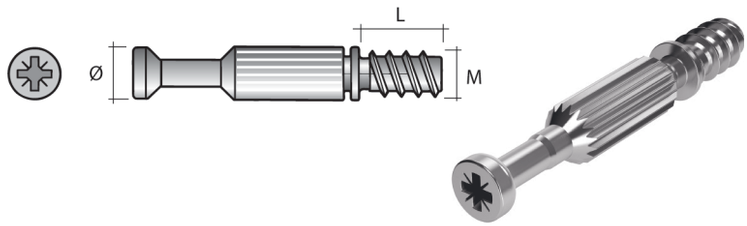

Art.	Ø	i	M	L	ΚΩΔΙΚΟΣ
TE03	7	34	M6	8	12-072
TE04	7	24	M6	8	12-0720

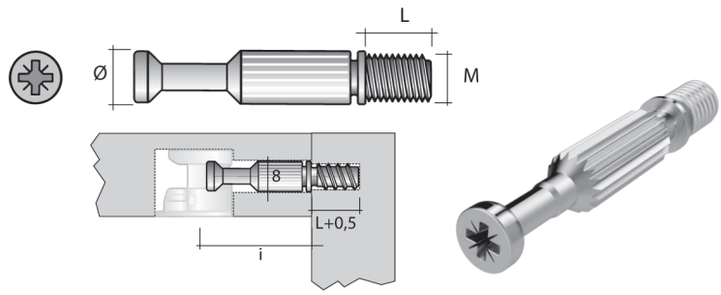

Art.	Ø	L	D	ΚΩΔΙΚΟΣ
BU17	5	9,5	3	12-045

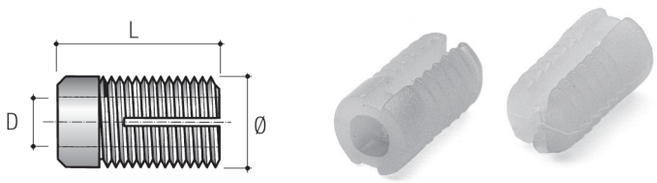

Art.	Ø	Ø1	L	M	ΚΩΔΙΚΟΣ
BU61	8	9	11,5	M6	12-0082

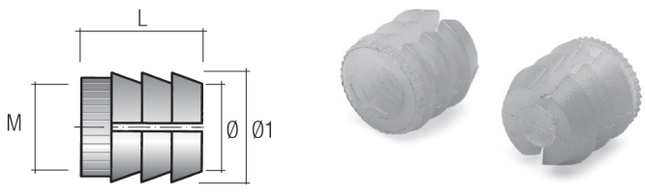

Art.	Ø	Ø1	L	M	ΚΩΔΙΚΟΣ
BU18	10	11	11	M6	12-0080

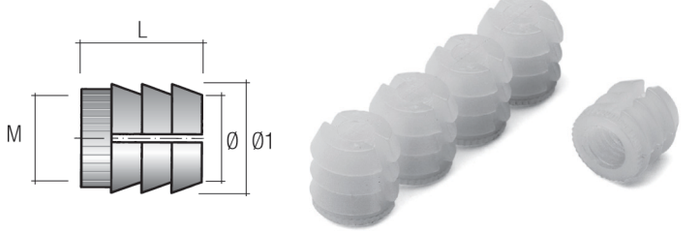

Art.	Ø	Ø1	L	M	ΚΩΔΙΚΟΣ
BU01	8	9,5	13	M6	12-011
BU05	10	12	15	M8	12-0113
BU29	10	12	20	M8	12-0115
BU06	12	15	18	M10	12 0117-

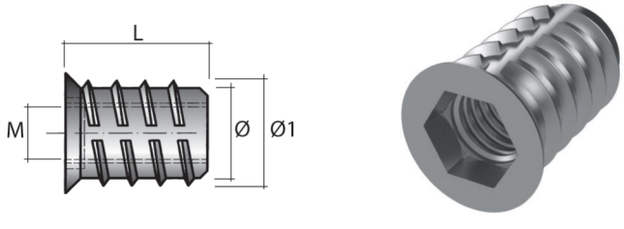



ΠΕΡΙΓΡΑΦΗ	ΚΩΔΙΚΟΣ
ΑΝΑΡΤΗΡΑΣ ΤΥΠΟΥ ΓΕΡΜΑΝΙΑΣ ΛΕΥΚΟΣ	37-018000
ΑΝΑΡΤΗΡΑΣ ΤΥΠΟΥ ΓΕΡΜΑΝΙΑΣ ΚΑΦΕ	37-018001
ΑΝΑΡΤΗΡΑΣ ΤΥΠΟΥ ΓΕΡΜΑΝΙΑΣ ΜΠΕΖ	37-018002
ΑΝΑΡΤΗΡΑΣ ΤΥΠΟΥ ΓΕΡΜΑΝΙΑΣ ΓΚΡΙ	37-0181
ΑΝΑΡΤΗΡΑΣ ΤΥΠΟΥ ΓΕΡΜΑΝΙΑΣ ΜΑΥΡΟΣ	37-018003



ΠΕΡΙΓΡΑΦΗ	ΚΩΔΙΚΟΣ
ΑΝΑΡΤΗΡΑΣ ΤΥΠΟΥ FORMENTI ΡΥΘΜΙΖΟΜΕΝΟΣ ΚΑΦΕ	37-0210
ΑΝΑΡΤΗΡΑΣ ΤΥΠΟΥ FORMENTI ΡΥΘΜΙΖΟΜΕΝΟΣ ΛΕΥΚΟΣ	37-021
ΑΝΑΡΤΗΡΑΣ ΡΥΘΜΙΖΟΜΕΝΟΣ ΛΕΥΚΟΣ SX-DX	37-01524



ΠΕΡΙΓΡΑΦΗ	ΚΩΔΙΚΟΣ
ΑΝΑΡΤΗΡΑΣ ΡΥΘΜΙΖΟΜΕΝΟΣ ΛΕΥΚΟΣ ΝΙΚΕΛ ΚΑΠΑΚΙ SX	37-01522
ΑΝΑΡΤΗΡΑΣ ΡΥΘΜΙΖΟΜΕΝΟΣ ΛΕΥΚΟΣ ΝΙΚΕΛ ΚΑΠΑΚΙ DX	37-01523

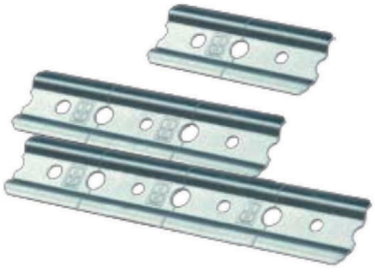

ΠΕΡΙΓΡΑΦΗ	ΚΩΔΙΚΟΣ
ΠΛΑΚΑ ΣΤΗΡΙΞΗΣ ΡΥΘΜΙΖΟΜΕΝΟΥ ΑΝΑΡΤΗΡΑ	37-017
ΜΠΑΡΑ ΣΤΗΡΙΞΗΣ ΡΥΘΜΙΖΟΜΕΝΟΥ ΑΝΑΡΤΗΡΑ 2m	37-0172



ΠΕΡΙΓΡΑΦΗ	ΚΩΔΙΚΟΣ
ΑΝΑΡΤΗΡΑΣ ΚΟΛΛΗΤΟΣ ΝΙΚΕΛ - ΧΡΥΣΟ	37-020



ΠΕΡΙΓΡΑΦΗ	ΚΩΔΙΚΟΣ
ΓΩΝΙΕΣ 20χ20	07-0461
ΓΩΝΙΕΣ 30χ30	07-046
ΓΩΝΙΕΣ 40χ40	07-0460
ΓΩΝΙΕΣ 50χ50	07-049
ΓΩΝΙΕΣ 50χ50 ΝΕΥΡΟΥ	07-051
ΓΩΝΙΕΣ 50χ50 ΚΟΥΡΤΙΝΟΞΥΛΟΥ	07-0510
ΓΩΝΙΕΣ 60χ60	07-050
ΓΩΝΙΕΣ 80χ80	07-052
ΓΩΝΙΕΣ 100χ100	07-053



ΠΕΡΙΓΡΑΦΗ	ΚΩΔΙΚΟΣ
ΓΩΝΙΕΣ ΣΤΟΠΕΡ ΡΟΛΛΩΝ	07-055



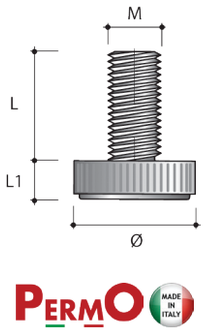

PERMO

ΠΕΡΙΓΡΑΦΗ	ΚΩΔΙΚΟΣ
ΡΕΓΟΥΛΑΤΟΡΟΣ M6χΦ17χL17 PERMO PI05	07-200
ΡΕΓΟΥΛΑΤΟΡΟΣ M8χΦ22χL30 PERMO PI06	07-198
ΡΕΓΟΥΛΑΤΟΡΟΣ M6χΦ22χL20 PERMO PI01	07-205
ΡΕΓΟΥΛΑΤΟΡΟΣ M6χΦ17χL20 PERMO PI18	07-2000
ΡΕΓΟΥΛΑΤΟΡΟΣ M10χΦ32χL25 PERMO PI03	07-204

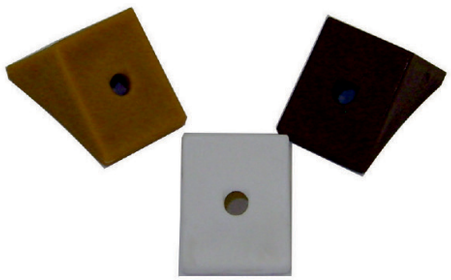

ΠΕΡΙΓΡΑΦΗ	ΚΩΔΙΚΟΣ
ΓΩΝΙΑ ΠΛΑΣΤΙΚΗ 20χ20χ16 ΣΕ ΛΕΥΚΟ - ΚΑΦΕ - ΜΑΥΡΟ - ΑΝΙΓΚΡΕ - ΓΚΡΙ	07-0541



ΠΕΡΙΓΡΑΦΗ	ΚΩΔΙΚΟΣ
ΓΩΝΙΕΣ ΣΥΝΔΕΣΗΣ ΠΛΑΣΤΙΚΕΣ 20χ20χ35 ΣΕ ΚΕΡΑΣΙΑ - ΑΝΙΓΚΡΕ - ΚΑΦΕ - ΛΕΥΚΟ - ΜΑΥΡΟ - ΜΠΕΖ	07-054



ΠΕΡΙΓΡΑΦΗ	ΚΩΔΙΚΟΣ
ΓΩΝΙΕΣ ΣΥΝΔΕΣΗΣ ΠΛΑΣΤΙΚΕΣ 20χ20χ40 ΜΕ ΚΑΠΑΚΙ ΣΕ ΚΕΡΑΣΙΑ - ΑΝΙΓΚΡΕ - ΚΑΦΕ - ΛΕΥΚΟ - ΜΑΥΡΟ - ΜΠΕΖ	07-0540



ΠΕΡΙΓΡΑΦΗ	ΚΩΔΙΚΟΣ
ΦΕΡΑΜΙ ΜΕΤΑΛΛΙΚΟ ΕΞΩΤΕΡΙΚΟ ΝΙΚΕΛ	12-0345



ΠΕΡΙΓΡΑΦΗ	ΚΩΔΙΚΟΣ
ΤΑΚΑΚΙ ΡΑΦΙΩΝ ΓΛΩΣΣΑΚΙ ΝΙΚΕΛ PERMO ME10	07-0350
ΤΑΚΑΚΙ ΡΑΦΙΩΝ ΓΛΩΣΣΑΚΙ ΝΙΚΕΛ SS002-3	07-0358



ΠΕΡΙΓΡΑΦΗ	ΚΩΔΙΚΟΣ
ΤΑΚΑΚΙ Φ5 PERMO ΧΡΥΣΟ	07-0353
ΤΑΚΑΚΙ Φ5 PERMO ΝΙΚΕΛ	07-03520



ΠΕΡΙΓΡΑΦΗ	ΚΩΔΙΚΟΣ
ΤΑΚΑΚΙ ΒΕΝΤΟΥΖΑΚΙ Φ5 ΝΙΚΕΛ SS006	07-0330
ΤΑΚΑΚΙ ΒΕΝΤΟΥΖΑΚΙ Φ5 ΝΙΚΕΛ PERMO MV01	07-033



ΠΕΡΙΓΡΑΦΗ	ΚΩΔΙΚΟΣ
ΤΑΚΑΚΙ ΒΙΔΩΤΟ ΠΑΤΟΥΡΑ ΔΙΑΦΑΝΟ	07-0371
ΤΑΚΑΚΙ ΒΙΔΩΤΟ ΠΑΤΟΥΡΑ ΚΑΦΕ	07-0370
ΤΑΚΑΚΙ ΒΙΔΩΤΟ ΠΑΤΟΥΡΑ ΛΕΥΚΟ	07-037



ΠΕΡΙΓΡΑΦΗ	ΚΩΔΙΚΟΣ
ΤΑΚΑΚΙ ΑΝΑΜΟΝΗ ΤΖΑΜΙΩΝ ΒΙΔΩΤΟ ΝΙΚΕΛ	07-0360



ΠΕΡΙΓΡΑΦΗ	ΚΩΔΙΚΟΣ
ΤΑΚΑΚΙ ΑΝΑΜΟΝΗ ΤΖΑΜΙΩΝ Φ5 ΝΙΚΕΛ	07-036



ΠΕΡΙΓΡΑΦΗ	ΚΩΔΙΚΟΣ
ΤΑΚΑΚΙ ΠΥΡΑΚΙ ΜΕ ΛΑΣΤΙΧΟ ΝΙΚΕΛ PERMO	07-0354
ΤΑΚΑΚΙ ΠΥΡΑΚΙ ΜΕ ΛΑΣΤΙΧΟ ΧΡΥΣΟ PERMO	07-0355



ΠΕΡΙΓΡΑΦΗ	ΚΩΔΙΚΟΣ
ΤΑΚΑΚΙ ΡΑΦΙΩΝ Φ5-Φ5 SS001-2	07-0357
ΤΑΚΑΚΙ ΡΑΦΙΩΝ Φ5-Φ5 PERMO	07-03570



ΠΕΡΙΓΡΑΦΗ	ΚΩΔΙΚΟΣ
ΤΑΚΑΚΙ ΡΑΦΙΩΝ Φ5 ΝΙΚΕΛ ΜΕ ΜΑΥΡΟ ΛΑΣΤΙΧΑΚΙ SS13	07-040



ΠΕΡΙΓΡΑΦΗ	ΚΩΔΙΚΟΣ
ΤΑΚΑΚΙ ΠΛΑΣΤΙΚΟ ΜΕ ΠΥΡΑΚΙ ΤΡΟΥΞ Β.Τ ΛΕΥΚΟ	07-038
ΤΑΚΑΚΙ ΠΛΑΣΤΙΚΟ ΜΕ ΠΥΡΑΚΙ ΤΡΟΥΞ Β.Τ ΚΑΦΕ	07-0380
ΤΑΚΑΚΙ ΠΛΑΣΤΙΚΟ ΜΕ ΠΥΡΑΚΙ ΤΡΟΥΞ Β.Τ ΔΙΑΦΑΝΟ	07-0381



ΠΕΡΙΓΡΑΦΗ	ΚΩΔΙΚΟΣ
ΤΑΚΑΚΙ ΡΑΦΙΩΝ ΚΑΡΦΙ ΣΕ ΛΕΥΚΟ - ΚΑΦΕ - ΜΑΥΡΟ	07-025



ΠΕΡΙΓΡΑΦΗ	ΚΩΔΙΚΟΣ
ΤΑΚΑΚΙ ΡΑΦΙΩΝ Φ5 ΠΛΑΣΤΙΚΟ ΣΕ ΛΕΥΚΟ - ΚΑΦΕ - ΜΑΥΡΟ	07-026



ΠΕΡΙΓΡΑΦΗ	ΚΩΔΙΚΟΣ
ΦΕΡΑΜΙΑ ΚΡΕΒΑΤΙΩΝ ΜΕΤΑΛΛΙΚΑ ΙΤΑΛΙΑΣ	12-033

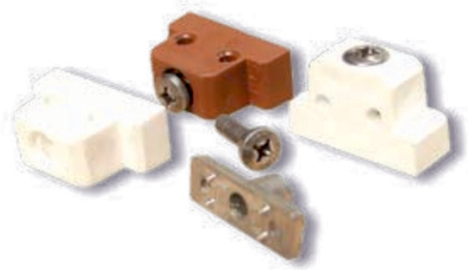

ΠΕΡΙΓΡΑΦΗ	ΚΩΔΙΚΟΣ
ΦΕΡΑΜΙΑ ΝΤΟΥΛΑΠΑΣ ΠΛΑΣΤΙΚΑ ΑΠΛΑ ΛΕΥΚΑ	12-0343
ΦΕΡΑΜΙΑ ΝΤΟΥΛΑΠΑΣ ΠΛΑΣΤΙΚΑ ΑΠΛΑ ΚΑΦΕ	12-03430



ΠΕΡΙΓΡΑΦΗ	ΚΩΔΙΚΟΣ
ΦΕΡΑΜΙΑ ΚΡΕΒΑΤΙΩΝ ΠΛΑΣΤΙΚΑ 12cm 1 ΒΙΔΑ	12-030



ΠΕΡΙΓΡΑΦΗ	ΚΩΔΙΚΟΣ
ΦΕΡΑΜΙΑ ΚΡΕΒΑΤΙΩΝ ΠΛΑΣΤΙΚΑ 12cm 2 ΒΙΔΕΣ	12-031
ΦΕΡΑΜΙΑ ΚΡΕΒΑΤΙΩΝ ΠΛΑΣΤΙΚΑ 15cm 2 ΒΙΔΕΣ	12-0310

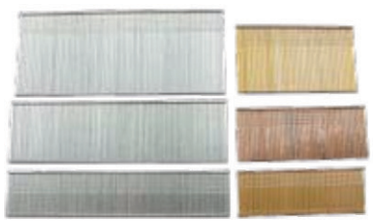

ΠΕΡΙΓΡΑΦΗ	ΚΩΔΙΚΟΣ
ΚΑΡΦΙΑ ΓΙΑ ΠΙΣΤΟΛΙ GG20	08-014
ΚΑΡΦΙΑ ΓΙΑ ΠΙΣΤΟΛΙ GG25	08-015
ΚΑΡΦΙΑ ΓΙΑ ΠΙΣΤΟΛΙ GG30	08-016
ΚΑΡΦΙΑ ΓΙΑ ΠΙΣΤΟΛΙ GG35	08-017
ΚΑΡΦΙΑ ΓΙΑ ΠΙΣΤΟΛΙ GG40	08-018
ΚΑΡΦΙΑ ΓΙΑ ΠΙΣΤΟΛΙ GG45	08-0181
ΚΑΡΦΙΑ ΓΙΑ ΠΙΣΤΟΛΙ GG50	08-019
ΒΕΛΟΝΑΚΙ ΑΚΕΦΑΛΟ SP6-15 ΕΩΣ 6-25	08-0882
ΒΕΛΟΝΑΚΙ ΑΚΕΦΑΛΟ SP8-15 ΕΩΣ 6-25	08-008830
ΒΕΛΟΝΑΚΙ GF-20 ΕΩΣ GF-50	08-0790
ΒΕΛΟΝΑΚΙ MG-25 ΕΩΣ MG-50	08-0762

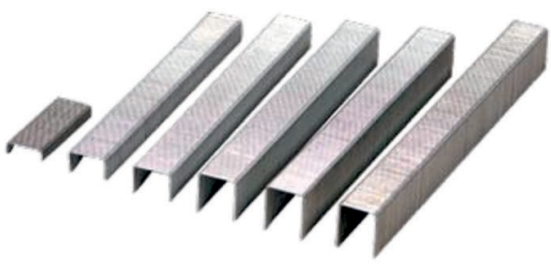

ΠΕΡΙΓΡΑΦΗ	ΚΩΔΙΚΟΣ
ΔΙΧΑΛΑ 80/4	08-0070
ΔΙΧΑΛΑ 80/6	08-007
ΔΙΧΑΛΑ 80/8	08-008
ΔΙΧΑΛΑ 80/10	08-009
ΔΙΧΑΛΑ 80/12	08-010
ΔΙΧΑΛΑ 80/14	08-011
ΔΙΧΑΛΑ 80/16	08-012



ΠΕΡΙΓΡΑΦΗ	ΚΩΔΙΚΟΣ
ΚΑΒΙΛΙΕΣ ΜΕΤΡΟΥ Φ8-10-12-14-16 ΛΕΙΕΣ ΚΑΙ ΜΕ ΡΑΒΔΩΣΕΙΣ	41-024 ΕΩΣ 41-0241



ΠΕΡΙΓΡΑΦΗ	ΚΩΔΙΚΟΣ
ΤΑΚΑΚΙ ΚΑΒΙΛΙΑ ΠΛΑΣΤΙΚΗ N14-16	07-039
ΤΑΚΑΚΙ ΚΑΒΙΛΙΑ ΠΛΑΣΤΙΚΗ N20-25	07-0390



ΠΕΡΙΓΡΑΦΗ	ΚΩΔΙΚΟΣ
ΛΑΜΕΛΟ ΜΠΙΣΚΟΤΑΚΙ MORSETO	41-001



ΠΕΡΙΓΡΑΦΗ	ΚΩΔΙΚΟΣ
ΚΑΒΙΛΙΕΣ ΞΥΛΙΝΕΣ 6/30, 30, 8/30, 35, 40, 45, 50, 10/30, 35, 40, 50, 60, 12/40, 12/50, 12/60	41-002 ΕΩΣ 41-012



ΠΕΡΙΓΡΑΦΗ	ΚΩΔΙΚΟΣ
ΟΥΠΑ ΜΕ ΡΟΔΕΛΑ N6	05-123
ΟΥΠΑ ΜΕ ΡΟΔΕΛΑ N8	05-122
ΟΥΠΑ ΜΕ ΡΟΔΕΛΑ N10	05-124
ΟΥΠΑ ΜΕ ΡΟΔΕΛΑ N12	05-1240
ΟΥΠΑ ΠΛΑΣΤΙΚΗ N5	05-114
ΟΥΠΑ ΠΛΑΣΤΙΚΗ N6	05-115
ΟΥΠΑ ΠΛΑΣΤΙΚΗ N7	05-117
ΟΥΠΑ ΠΛΑΣΤΙΚΗ N8	05-118
ΟΥΠΑ ΠΛΑΣΤΙΚΗ N10	05-119
ΟΥΠΑ ΠΛΑΣΤΙΚΗ N12	05-120



ΠΕΡΙΓΡΑΦΗ	ΚΩΔΙΚΟΣ
ΛΑΜΑΚΙ ΣΥΝΔΕΣΕΩΣ 100 χ 16	07-059
ΛΑΜΑΚΙ ΣΥΝΔΕΣΕΩΣ 120 χ 25	07-058
ΛΑΜΑΚΙ ΣΥΝΔΕΣΕΩΣ 200 χ 25	07-0581
ΛΑΜΑΚΙ ΣΥΝΔΕΣΕΩΣ 60 χ 16	07-0580
ΛΑΜΑΚΙ ΣΥΝΔΕΣΕΩΣ 160 χ 40	07-0582
ΛΑΜΑΚΙ ΣΥΝΔΕΣΕΩΣ 160 χ 60	07-0583



ΠΕΡΙΓΡΑΦΗ	ΚΩΔΙΚΟΣ
ΤΑΦ ΟΡΙΖΟΝΤΙΟ / ΚΑΘΕΤΟ ΜΕΓΑΛΟ	28-006
ΟΡΙΖΟΝΤΙΑ / ΚΑΘΕΤΗ ΓΩΝΙΑ	28-008



ΠΕΡΙΓΡΑΦΗ	ΚΩΔΙΚΟΣ
ΓΩΝΙΕΣ ΜΑΥΡΕΣ 5χ5	07-0470
ΓΩΝΙΕΣ ΜΑΥΡΕΣ 7χ7	07-0471
ΓΩΝΙΕΣ ΜΑΥΡΕΣ 6χ10	07-0472
ΓΩΝΙΕΣ ΜΑΥΡΕΣ 9χ9	07-0473
ΓΩΝΙΕΣ ΜΑΥΡΕΣ 10χ10	07-0474
ΓΩΝΙΕΣ ΜΑΥΡΕΣ 13χ13	07-0475
ΓΩΝΙΕΣ ΜΑΥΡΕΣ 8χ8	07-0476

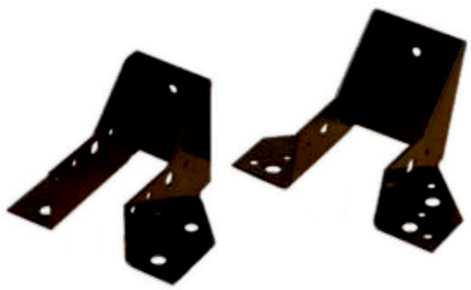

ΠΕΡΙΓΡΑΦΗ	ΚΩΔΙΚΟΣ
ΔΟΚΟΘΗΚΗ ΙΣΙΑ	28-009
ΔΟΚΟΘΗΚΗ ΓΩΝΙΑΚΗ	28-010



ΠΕΡΙΓΡΑΦΗ	ΚΩΔΙΚΟΣ
ΒΑΣΗ ΠΕΡΓΚΟΛΑΣ 7/9/10/11/12	28-001



ΠΕΡΙΓΡΑΦΗ	ΚΩΔΙΚΟΣ
ΒΑΣΗ ΔΙΑΙΡΟΥΜΕΝΗ	28-002

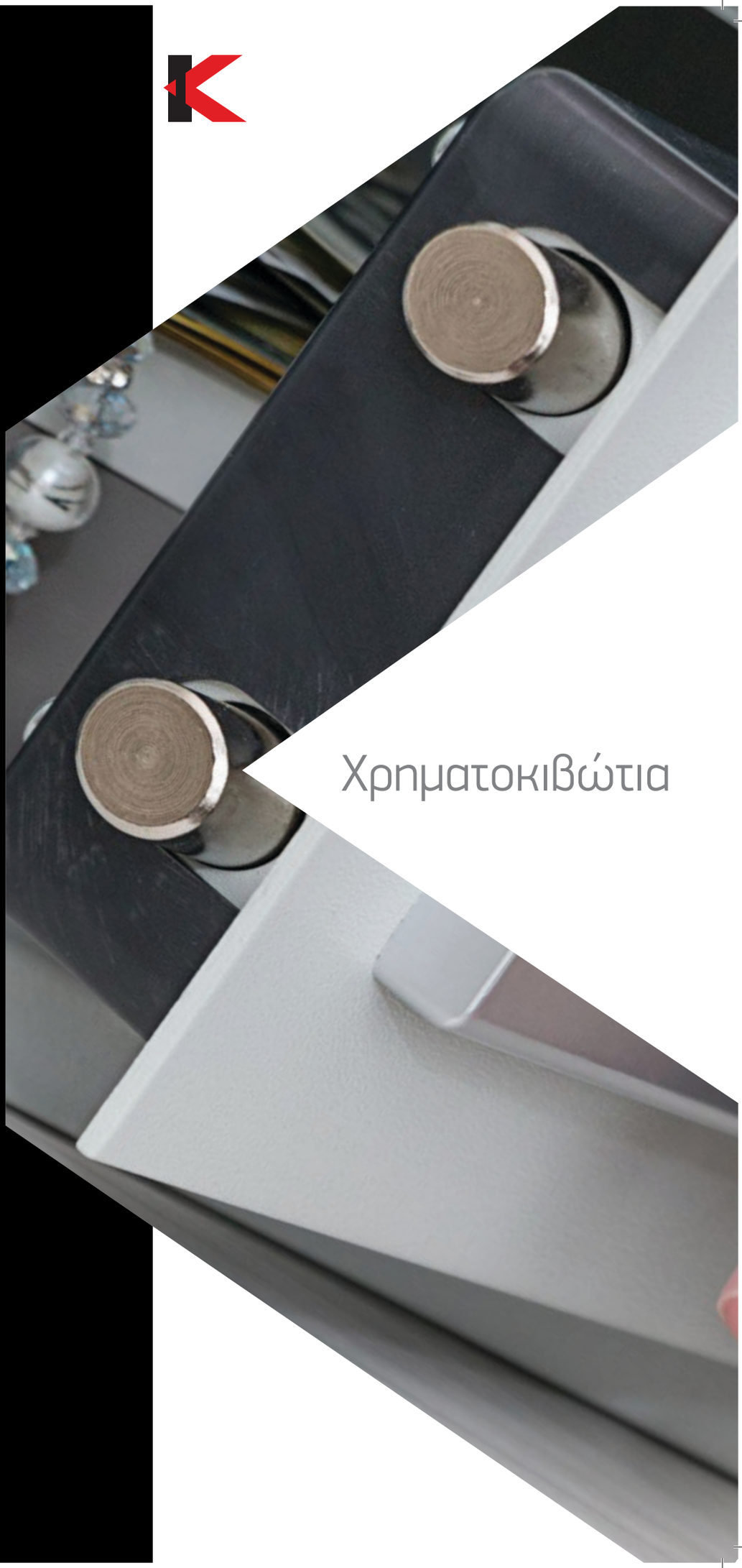

Χρηματοκιβώτια

Χρηματοκιβώτια



NEW PRODUCT

KNOX FORT

ΠΕΡΙΓΡΑΦΗ	ΚΩΔΙΚΟΣ
ΧΡΗΜΑΤΟΚΙΒΩΤΙΟ Υ200 Β350 Μ430 12kg (ΙΔΑΝΙΚΟ ΓΙΑ ΑΠΟΘΗΚΕΥΣΗ LAPTOP)	73-004



KNOX FORT

ΠΕΡΙΓΡΑΦΗ	ΚΩΔΙΚΟΣ
ΧΡΗΜΑΤΟΚΙΒΩΤΙΟ ΑΝΘΡΑΚΙ Υ170 Β170 Μ230 3,3kg	73-000



KNOX FORT

ΠΕΡΙΓΡΑΦΗ	ΚΩΔΙΚΟΣ
ΧΡΗΜΑΤΟΚΙΒΩΤΙΟ ΑΝΘΡΑΚΙ Υ250 Β250 Μ350 10kg	73-001



KNOX FORT

ΠΕΡΙΓΡΑΦΗ	ΚΩΔΙΚΟΣ
ΧΡΗΜΑΤΟΚΙΒΩΤΙΟ ΗΛΕΚΤΡΟΝΙΚΟ ΜΕ ΟΘΟΝΗ LCD Υ200 Β350 Μ430 12kg (ΙΔΑΝΙΚΟ ΓΙΑ ΑΠΟΘΗΚΕΥΣΗ LAPTOP)	73-003



KNOX FORT

ΠΕΡΙΓΡΑΦΗ	ΚΩΔΙΚΟΣ
ΧΡΗΜΑΤΟΚΙΒΩΤΙΟ ΑΝΘΡΑΚΙ Υ200 Β350 Μ430 12kg (ΙΔΑΝΙΚΟ ΓΙΑ ΑΠΟΘΗΚΕΥΣΗ LAPTOP)	73-002

Κρεμάστρες | Γωνίες | Στηρίγματα

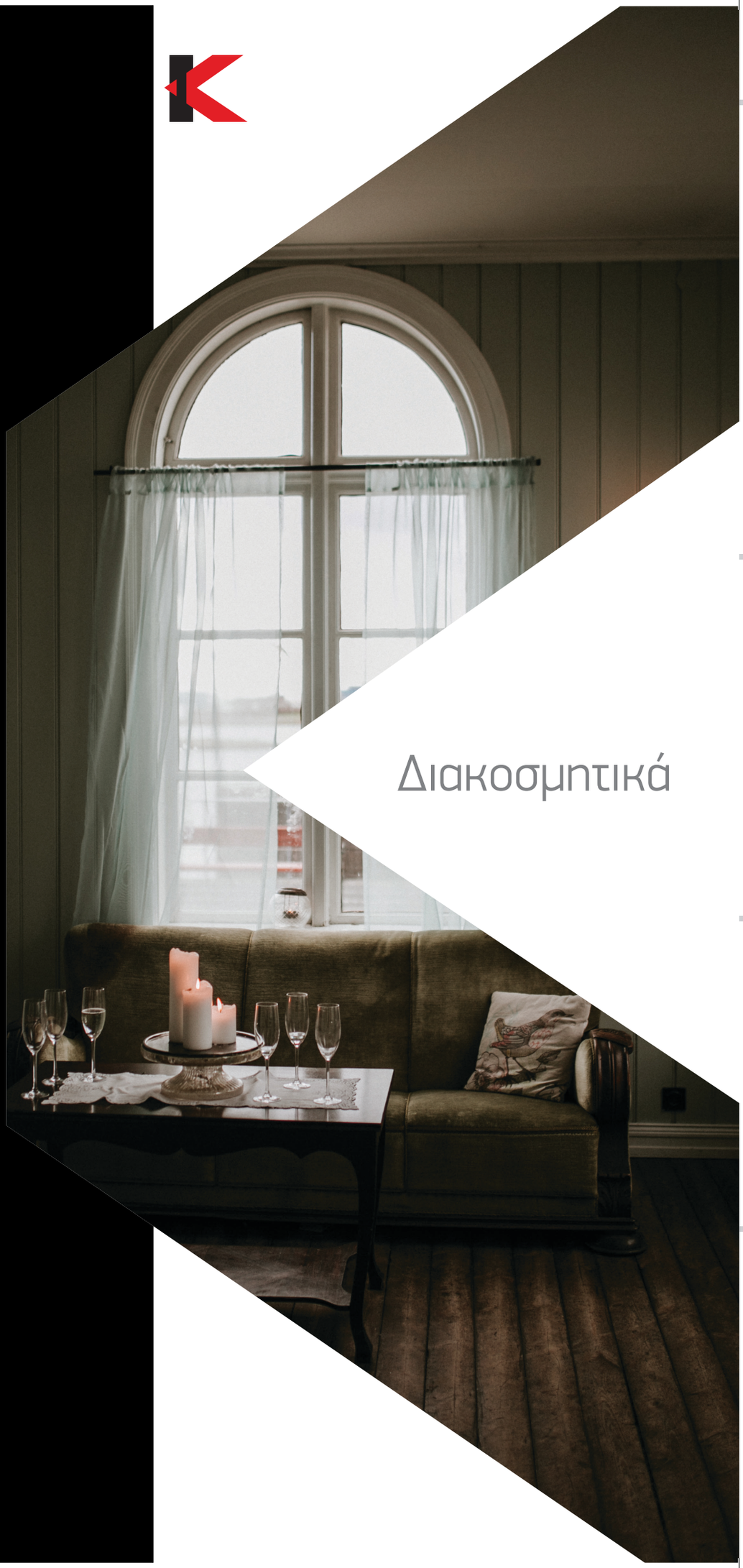

Διακοσμητικά



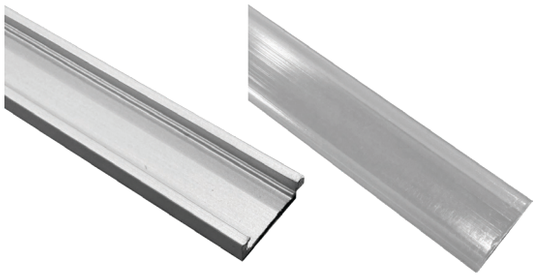

ΠΕΡΙΓΡΑΦΗ	ΚΩΔΙΚΟΣ
ΔΙΑΚΟΣΜΗΤΙΚΟ ΠΡΟΦΙΛ LED ΝΙΚΕΛ ΜΑΤ ΔΙΑΣΤΑΣΕΙΣ ΦΑΡΔΟΣ 15mm ΥΨΟΣ 5mm	07-08591
ΠΛΑΣΤΙΚΟ ΚΑΛΥΜΜΑ ΓΙΑ ΠΡΟΦΙΛ LED	07-08592



ΠΕΡΙΓΡΑΦΗ	ΚΩΔΙΚΟΣ
ΚΡΕΜΑΣΤΡΑ ΜΙΚΡΗ ΝΙΚΕΛ ΜΑΤ	07-087
ΚΡΕΜΑΣΤΡΑ ΜΙΚΡΗ ΝΙΚΕΛ ΓΥΑΛΙΣΤΕΡΗ	07-0871
ΚΡΕΜΑΣΤΡΑ ΜΙΚΡΗ ΧΡΥΣΗ ΜΑΤ	07-0872
ΚΡΕΜΑΣΤΡΑ ΜΙΚΡΗ ΧΡΥΣΗ ΓΥΑΛΙΣΤΕΡΗ	07-0873



ΠΕΡΙΓΡΑΦΗ	ΚΩΔΙΚΟΣ
ΚΡΕΜΑΣΤΡΑ ΜΕΓΑΛΗ ΝΙΚΕΛ ΜΑΤ	07-086
ΚΡΕΜΑΣΤΡΑ ΜΕΓΑΛΗ ΧΡΥΣΗ ΜΑΤ	07-0864
ΚΡΕΜΑΣΤΡΑ ΜΕΓΑΛΗ ΝΙΚΕΛ ΓΥΑΛΙΣΤΕΡΗ	07-0863
ΚΡΕΜΑΣΤΡΑ ΜΕΓΑΛΗ ΧΡΥΣΗ ΓΥΑΛΙΣΤΕΡΗ	07-0865



ΠΕΡΙΓΡΑΦΗ	ΚΩΔΙΚΟΣ
ΚΡΕΜΑΣΤΡΑ ΜΙΚΡΗ ΝΙΚΕΛ ΜΑΤ 5043	07-0862



ΠΕΡΙΓΡΑΦΗ	ΚΩΔΙΚΟΣ
ΓΩΝΙΕΣ ΡΑΦΙΩΝ BOLIS N18 ΛΕΥΚΗ - ΚΑΦΕ - ΜΑΥΡΗ	07-0591
ΓΩΝΙΕΣ ΡΑΦΙΩΝ BOLIS N24 ΛΕΥΚΗ - ΚΑΦΕ - ΜΑΥΡΗ	07-0590
ΓΩΝΙΕΣ ΡΑΦΙΩΝ BOLIS N18 ΧΡΥΣΗ - ΧΡΩΜΙΟ - ΝΙΚΕΛ ΜΑΤ - ΚΕΡΑΣΙΑ	07-0592
ΓΩΝΙΕΣ ΡΑΦΙΩΝ BOLIS N24 ΧΡΥΣΗ - ΧΡΩΜΙΟ - ΝΙΚΕΛ ΜΑΤ - ΚΕΡΑΣΙΑ	07-0593



ΠΕΡΙΓΡΑΦΗ	ΚΩΔΙΚΟΣ
ΓΩΝΙΕΣ ΡΑΦΙΩΝ AMIG 100χ75 ΛΕΥΚΟ	22-001
ΓΩΝΙΕΣ ΡΑΦΙΩΝ AMIG 125χ100 ΛΕΥΚΟ	22-002
ΓΩΝΙΕΣ ΡΑΦΙΩΝ AMIG 150χ125 ΛΕΥΚΟ	22-003
ΓΩΝΙΕΣ ΡΑΦΙΩΝ AMIG 200χ150 ΛΕΥΚΟ	22-004
ΓΩΝΙΕΣ ΡΑΦΙΩΝ AMIG 225χ200 ΛΕΥΚΟ	22-0040
ΓΩΝΙΕΣ ΡΑΦΙΩΝ AMIG 250χ200 ΛΕΥΚΟ	22-005
ΓΩΝΙΕΣ ΡΑΦΙΩΝ AMIG 300χ250 ΛΕΥΚΟ	22-006
ΓΩΝΙΕΣ ΡΑΦΙΩΝ AMIG 350χ300 ΛΕΥΚΟ	22-007
ΓΩΝΙΕΣ ΡΑΦΙΩΝ AMIG 400χ350 ΛΕΥΚΟ	22-008
ΓΩΝΙΕΣ ΡΑΦΙΩΝ AMIG 450χ400 ΛΕΥΚΟ	22-009
ΓΩΝΙΕΣ ΡΑΦΙΩΝ AMIG 125χ100 ΜΑΥΡΟ	22-021
ΓΩΝΙΕΣ ΡΑΦΙΩΝ AMIG 150χ125 ΜΑΥΡΟ	22-022
ΓΩΝΙΕΣ ΡΑΦΙΩΝ AMIG 200χ150 ΜΑΥΡΟ	22-023
ΓΩΝΙΕΣ ΡΑΦΙΩΝ AMIG 225χ200 ΜΑΥΡΟ	22-024
ΓΩΝΙΕΣ ΡΑΦΙΩΝ AMIG 250χ200 ΜΑΥΡΟ	22-025

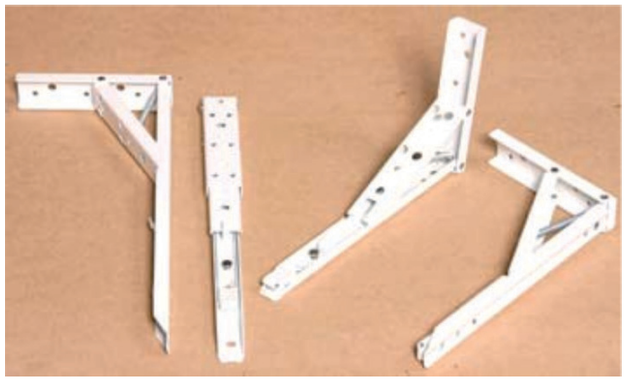

ΠΕΡΙΓΡΑΦΗ	ΚΩΔΙΚΟΣ
ΓΩΝΙΕΣ ΡΑΦΙΩΝ ΣΠΑΣΤΕΣ N24,5	07-0594
ΓΩΝΙΕΣ ΡΑΦΙΩΝ ΣΠΑΣΤΕΣ N29,5	07-0595
ΓΩΝΙΕΣ ΡΑΦΙΩΝ ΣΠΑΣΤΕΣ N34,5	07-0596



MADE IN ITALY BOLIS ITALIA fixing design

ΠΕΡΙΓΡΑΦΗ	ΚΩΔΙΚΟΣ
ΓΩΝΙΕΣ ΡΑΦΙΩΝ PALLADIO N14 ΝΙΚΕΛ ΜΑΤ	07-05990
ΓΩΝΙΕΣ ΡΑΦΙΩΝ PALLADIO N23 ΝΙΚΕΛ ΜΑΤ	07-05991
ΓΩΝΙΕΣ ΡΑΦΙΩΝ PALLADIO N14 ΧΡΩΜΙΟ	07-05994
ΓΩΝΙΕΣ ΡΑΦΙΩΝ PALLADIO N23 ΧΡΩΜΙΟ	07-05995
ΓΩΝΙΕΣ ΡΑΦΙΩΝ PALLADIO N14 ΚΟΚΚΙΝΟ	07-059900
ΓΩΝΙΕΣ ΡΑΦΙΩΝ PALLADIO N23 ΚΟΚΚΙΝΟ	07-059910



MADE IN ITALY BOLIS ITALIA fixing design

ΠΕΡΙΓΡΑΦΗ	ΚΩΔΙΚΟΣ
ΓΩΝΙΕΣ TOSCANIA N14 ΑΝΤΙΚΕ ΚΑΦΕ	07-05992
ΓΩΝΙΕΣ TOSCANIA N14 ΑΝΤΙΚΕ ΝΙΚΕΛ	07-059920
ΓΩΝΙΕΣ TOSCANIA N23 ΑΝΤΙΚΕ ΚΑΦΕ	07-05993
ΓΩΝΙΕΣ TOSCANIA N23 ΑΝΤΙΚΕ ΝΙΚΕΛ	07-059930



MADE IN ITALY BOLIS ITALIA fixing design

ΠΕΡΙΓΡΑΦΗ	ΚΩΔΙΚΟΣ
ΓΩΝΙΕΣ ΡΑΦΙΩΝ SERENISSIMA N18 ΝΙΚΕΛ ΜΑΤ	07-0597
ΓΩΝΙΕΣ ΡΑΦΙΩΝ SERENISSIMA N24 ΝΙΚΕΛ ΜΑΤ	07-0598



ΠΕΡΙΓΡΑΦΗ	ΚΩΔΙΚΟΣ
ΣΤΗΡΙΓΜΑ ΡΑΦΙΩΝ ΜΙΚΡΟ ΝΙΚΕΛ ΜΑΤ ΑΠΟ 0mm - 24mm	12-0256
ΣΤΗΡΙΓΜΑ ΡΑΦΙΩΝ ΜΙΚΡΟ ΧΡΩΜΙΟ ΑΠΟ 0mm - 24mm	12-02580



ΠΕΡΙΓΡΑΦΗ	ΚΩΔΙΚΟΣ
ΣΤΗΡΙΓΜΑ ΡΑΦΙΩΝ ΜΕΣΑΙΟ ΝΙΚΕΛ ΜΑΤ ΑΠΟ 0mm - 26mm	12-02591
ΣΤΗΡΙΓΜΑ ΡΑΦΙΩΝ ΜΕΣΑΙΟ ΧΡΩΜΙΟ ΑΠΟ 0mm - 26mm	12-02590



ΠΕΡΙΓΡΑΦΗ	ΚΩΔΙΚΟΣ
ΣΤΗΡΙΓΜΑ ΡΑΦΙΩΝ ΜΕΓΑΛΟ ΝΙΚΕΛ ΜΑΤ ΑΠΟ 0mm - 40mm	12-0252
ΣΤΗΡΙΓΜΑ ΡΑΦΙΩΝ ΜΕΓΑΛΟ ΧΡΩΜΙΟ ΑΠΟ 0mm - 40mm	12-0254



ΠΕΡΙΓΡΑΦΗ	ΚΩΔΙΚΟΣ
ΣΤΗΡΙΓΜΑ ΡΑΦΙΩΝ ΑΛΟΥΜΙΝΙΟΥ L150 514V A/150	12-027
ΣΤΗΡΙΓΜΑ ΡΑΦΙΩΝ ΑΛΟΥΜΙΝΙΟΥ L200 514V A/200	12-0270



ΠΕΡΙΓΡΑΦΗ	ΚΩΔΙΚΟΣ
ΣΤΗΡΙΓΜΑ ΡΑΦΙΩΝ ΤΕΤΡΑΓΩΝΟ ΜΙΚΡΟ ΝΙΚΕΛ ΜΑΤ ΑΠΟ 0mm - 30mm	12-064
ΣΤΗΡΙΓΜΑ ΡΑΦΙΩΝ ΤΕΤΡΑΓΩΝΟ ΜΕΓΑΛΟ ΝΙΚΕΛ ΜΑΤ ΑΠΟ 3mm - 40mm	12-065



ΠΕΡΙΓΡΑΦΗ	ΚΩΔΙΚΟΣ
ΣΤΗΡΙΓΜΑ ΚΑΙ ΤΕΡΜΑΤΑ ΚΟΥΡΤΙΝΟΞΥΛΟΥ ΣΕ ΛΕΥΚΟ - ΜΕΛΙ - ΚΕΡΑΣΙΑ - ΦΥΣΙΚΟ ΚΑΡΥΔΙ	17-044



ΠΕΡΙΓΡΑΦΗ	ΚΩΔΙΚΟΣ
ΚΑΓΚΕΛΑΚΙΑ ΔΙΑΚΟΣΜΗΤΙΚΑ ΟΞΥΑ 80cm	16-0320
ΚΑΓΚΕΛΑΚΙΑ ΔΙΑΚΟΣΜΗΤΙΚΑ ΔΡΥΣ 80cm	16-0321



ΠΕΡΙΓΡΑΦΗ	ΚΩΔΙΚΟΣ
ΣΕΤ ΚΟΥΡΤΙΝΟΞΥΛΟΥ (ΠΕΡΙΛΑΜΒΑΝΕΙ: ΚΟΝΤΑΡΙ, ΚΡΙΚΟΥΣ, ΤΕΡΜΑΤΑ, ΣΤΗΡΙΓΜΑΤΑ) ΚΑΙ ΔΙΑΤΙΘΕΤΑΙ ΣΕ ΔΙΑΣΤΑΣΕΙΣ: 1,20 - 1,50 - 1,80 - 2,10 - 2,40 - 2,70 - 3,00 - 3,60 - 4,00m ΣΕ Φ35 ΚΑΙ ΣΕ ΧΡΩΜΑΤΑ ΜΕΛΙ - ΚΑΡΥΔΙ - ΦΥΣΙΚΟ	17-059 ΕΩΣ 17-067



ΠΕΡΙΓΡΑΦΗ	ΚΩΔΙΚΟΣ
ΚΟΝΤΑΡΙ ΞΥΛΙΝΟ Φ11 0,80m	17-045
ΚΟΝΤΑΡΙ ΞΥΛΙΝΟ Φ11 1,00m	17-046
ΚΟΝΤΑΡΙ ΞΥΛΙΝΟ Φ11 1,20m	17-047

Διάφορα

Γλυσιέρες | Κομπάσα | Κλειδαριές
Ρόδες | Μπουκαλίτσες | Προστατευτικά
Μηχανισμοί Κρεβατιών | Διάφορα

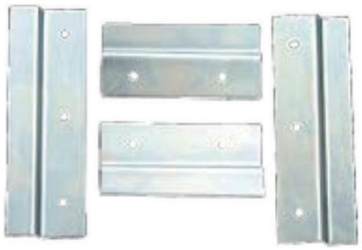

ΠΕΡΙΓΡΑΦΗ	ΚΩΔΙΚΟΣ
ΓΛΥΣΙΕΡΕΣ ΨΥΓΕΙΩΝ ΜΕΤΑΛΛΙΚΕΣ	36-0150

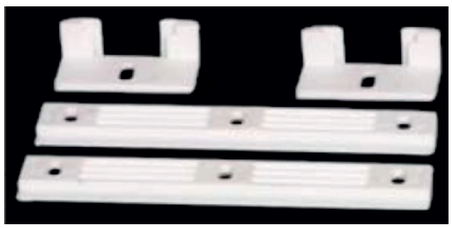

ΠΕΡΙΓΡΑΦΗ	ΚΩΔΙΚΟΣ
ΓΛΥΣΙΕΡΕΣ ΨΥΓΕΙΩΝ ΠΛΑΣΤΙΚΕΣ	36-015



ΠΕΡΙΓΡΑΦΗ	ΚΩΔΙΚΟΣ
ΓΛΥΣΙΕΡΕΣ ΚΑΜΠΥΛΩΤΗ	36-0151



ΠΕΡΙΓΡΑΦΗ	ΚΩΔΙΚΟΣ
ΚΟΜΠΑΣΟ ΜΠΟΥΚΑΛΙΤΣΑ ΑΝΩ ΠΟΡΤΑ ΡΥΘΜΙΖΟΜΕΝΗ ΜΕ ΦΡΕΝΟ N80	13-026
ΚΟΜΠΑΣΟ ΜΠΟΥΚΑΛΙΤΣΑ ΑΝΩ ΠΟΡΤΑ ΡΥΘΜΙΖΟΜΕΝΗ ΜΕ ΦΡΕΝΟ N100	13-027
ΚΟΜΠΑΣΟ ΜΠΟΥΚΑΛΙΤΣΑ ΑΝΩ ΠΟΡΤΑ ΡΥΘΜΙΖΟΜΕΝΗ ΜΕ ΦΡΕΝΟ N120	13-0270



ΠΕΡΙΓΡΑΦΗ	ΚΩΔΙΚΟΣ
ΚΟΜΠΑΣΟ ΑΝΩ ΠΟΡΤΑΣ ΤΥΠΟΥ AEROBUS	13-0225



ΠΕΡΙΓΡΑΦΗ	ΚΩΔΙΚΟΣ
ΚΟΜΠΑΣΟ ΑΝΩ ΠΟΡΤΑΣ ΒΑΡΕΩΣ ΤΥΠΟΥ	13-023



ΠΕΡΙΓΡΑΦΗ	ΚΩΔΙΚΟΣ
ΚΟΜΠΑΣΟ ΣΠΑΣΤΟ ΤΥΠΟΥ FERRARI	13-010

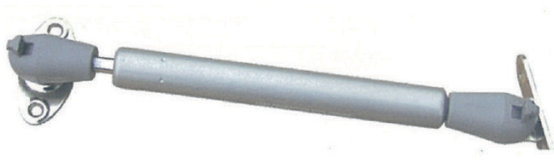

ΠΕΡΙΓΡΑΦΗ	ΚΩΔΙΚΟΣ
ΚΟΜΠΑΣΟ ΜΠΟΥΚΑΛΙΤΣΑ ΚΑΤΩ ΠΟΡΤΑ 80	13-037
ΚΟΜΠΑΣΟ ΜΠΟΥΚΑΛΙΤΣΑ ΚΑΤΩ ΠΟΡΤΑ 100	13-0370



BEST ITALY

ΠΕΡΙΓΡΑΦΗ	ΚΩΔΙΚΟΣ
ΚΟΜΠΑΣΟ ΜΠΟΥΚΑΛΙΤΣΑ ΑΝΩ ΠΟΡΤΑ 60N	13-011
ΚΟΜΠΑΣΟ ΜΠΟΥΚΑΛΙΤΣΑ ΑΝΩ ΠΟΡΤΑ 80N	13-01101
ΚΟΜΠΑΣΟ ΜΠΟΥΚΑΛΙΤΣΑ ΑΝΩ ΠΟΡΤΑ 100N	13-01102
ΚΟΜΠΑΣΟ ΜΠΟΥΚΑΛΙΤΣΑ ΑΝΩ ΠΟΡΤΑ 120N	13-0112
ΚΟΜΠΑΣΟ ΜΠΟΥΚΑΛΙΤΣΑ ΑΝΩ ΠΟΡΤΑ 150N	13-01120
ΚΟΜΠΑΣΟ ΜΠΟΥΚΑΛΙΤΣΑ ΑΝΩ ΠΟΡΤΑ 180N	13-01121



BEST ITALY

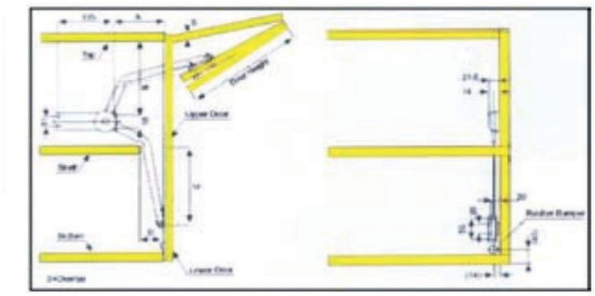

ΠΕΡΙΓΡΑΦΗ	ΚΩΔΙΚΟΣ
ΚΟΜΠΑΣΟ ΑΝΩ ΣΠΑΣΤΗΣ ΠΟΡΤΑΣ SFD 012	13-017



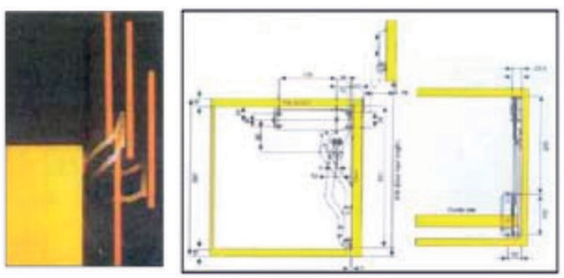

ΠΕΡΙΓΡΑΦΗ	ΚΩΔΙΚΟΣ
ΚΟΜΠΑΣΟ ΑΝΩ ΠΟΡΤΑΣ ΜΕ ΒΕΡΓΑ SFD 011	13-018



ΠΕΡΙΓΡΑΦΗ	ΚΩΔΙΚΟΣ
ΜΕΝΤΕΣΕΣ ΑΠΟΡΡΟΦΗΤΗΡΑ ΜΕ 2 ΕΛΑΤΗΡΙΑ	13-0010





ΠΕΡΙΓΡΑΦΗ	ΚΩΔΙΚΟΣ
ΒΑΣΗ ΠΛΗΚΤΡΟΛΟΓΙΟΥ ΜΑΥΡΗ	30-0640
ΒΑΣΗ ΠΛΗΚΤΡΟΛΟΓΙΟΥ ΜΑΥΡΗ ΜΕ ΠΟΝΤΙΚΙ	30-0641
ΒΑΣΗ ΠΛΗΚΤΡΟΛΟΓΙΟΥ ΓΚΡΙ	30-06402



ΠΕΡΙΓΡΑΦΗ	ΚΩΔΙΚΟΣ
ΜΟΛΥΒΟΘΗΚΗ ΓΡΑΦΕΙΟΥ ΜΑΥΡΗ 35,5χ45cm	27-021
ΣΤΟΠΕΡ ΓΙΑ ΜΟΛΥΒΟΘΗΚΗ ΜΑΥΡΟ ΠΛΑΣΤΙΚΟ	27-022



ΠΕΡΙΓΡΑΦΗ	ΚΩΔΙΚΟΣ
ΜΗΧΑΝΙΣΜΟΣΤΡΑΠΕΖΙΟΥΒΙΒΛΙΟΥ600mm	30-20200



ΠΕΡΙΓΡΑΦΗ	ΚΩΔΙΚΟΣ
ΑΥΤΟΚΟΛΛΗΤΑ ΔΙΑΦΑΝΗ ΑΝΤΙΘΟΡΥΒΙΚΟ 9χ2mm	12-0012
ΑΥΤΟΚΟΛΛΗΤΑ ΔΙΑΦΑΝΗ ΑΝΤΙΘΟΡΥΒΙΚΟ 10χ3mm	12-0010

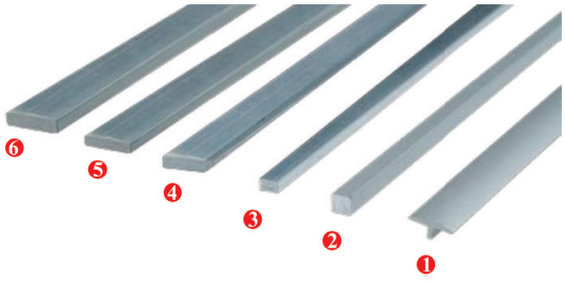

ΠΕΡΙΓΡΑΦΗ	ΚΩΔΙΚΟΣ
ΠΡΟΦΙΛ ΚΑΜΠΥΛΩΤΟ 12χ5mm AL	07-0854
ΠΡΟΦΙΛ ΠΑΡΑΛΛΗΛΟΓΡΑΜΜΟ 5χ3mm AL	07-0858
ΠΡΟΦΙΛ ΠΑΡΑΛΛΗΛΟΓΡΑΜΜΟ 2χ10mm AL	07-0852
ΠΡΟΦΙΛ ΠΑΡΑΛΛΗΛΟΓΡΑΜΜΟ 2χ8mm AL	07-0853
ΠΡΟΦΙΛ ΠΑΡΑΛΛΗΛΟΓΡΑΜΜΟ 3χ10mm AL	07-0850





ΠΕΡΙΓΡΑΦΗ	ΚΩΔΙΚΟΣ
ΑΕΡΟΣΤΥΛΩΜΑΤΑ ΠΑΝΤΖΟΥΡΙΟΥ ΑΥΤΟΜΑΤΑ ΜΑΥΡΑ 6χ70mm	33-027
ΑΕΡΟΣΤΥΛΩΜΑΤΑ ΠΑΝΤΖΟΥΡΙΟΥ ΑΥΤΟΜΑΤΑ ΛΕΥΚΑ 6χ70mm	33-0270
ΑΕΡΟΣΤΥΛΩΜΑΤΑ ΠΑΝΤΖΟΥΡΙΟΥ ΑΥΤΟΜΑΤΑ ΜΑΥΡΑ 6χ120mm	33-0271
ΑΕΡΟΣΤΥΛΩΜΑΤΑ ΠΑΝΤΖΟΥΡΙΟΥ ΑΥΤΟΜΑΤΑ ΛΕΥΚΑ 6χ120mm	33-0272



ΠΕΡΙΓΡΑΦΗ	ΚΩΔΙΚΟΣ
ΚΡΕΜΑΣΤΑΡΑΚΙ ΚΑΔΡΩΝ ΩΜΕΓΑ No3	07-123
ΚΡΕΜΑΣΤΑΡΑΚΙ ΚΑΔΡΩΝ ΩΜΕΓΑ No4	07-1231



ΠΕΡΙΓΡΑΦΗ	ΚΩΔΙΚΟΣ
ΚΛΕΙΔΑΡΙΑ ΣΥΡΟΜΕΝΟΥ ΤΖΑΜΙΟΥ 26/140	06-141



ΠΕΡΙΓΡΑΦΗ	ΚΩΔΙΚΟΣ
ΚΛΕΙΔΑΡΙΑ ΠΙΕΣΕΩΣ ΜΕ ΠΥΡΟ	06-333



ΠΕΡΙΓΡΑΦΗ	ΚΩΔΙΚΟΣ
ΚΛΕΙΔΑΡΙΑ ΓΙΑ ΜΟΝΟ ΠΟΡΤΑΚΙ ΝΙΚΕΛ Φ 16χ20mm N201	06-0573



ΠΕΡΙΓΡΑΦΗ	ΚΩΔΙΚΟΣ
ΚΛΕΙΔΑΡΙΑ ΣΥΡΤΑΡΙΩΝ ΤΕΤΡΑΓΩΝΗ 22mm A.S	06-166
ΚΛΕΙΔΑΡΙΑ ΣΥΡΤΑΡΙΩΝ ΤΕΤΡΑΓΩΝΗ 26mm A.S	06-167
ΚΛΕΙΔΑΡΙΑ ΣΥΡΤΑΡΙΩΝ ΤΕΤΡΑΓΩΝΗ 32mm A.S	06-168
ΚΛΕΙΔΑΡΙΑ ΣΥΡΤΑΡΙΩΝ ΤΕΤΡΑΓΩΝΗ 38mm A.S	06-1680

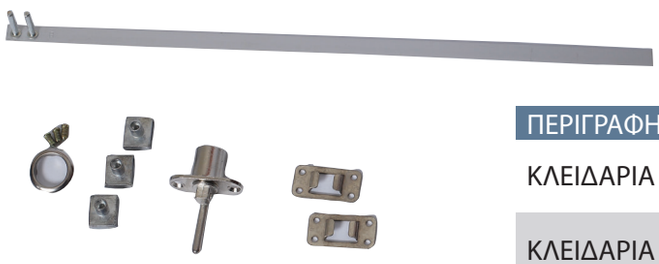

ΠΕΡΙΓΡΑΦΗ	ΚΩΔΙΚΟΣ
ΚΛΕΙΔΑΡΙΑ ΜΠΡΟΣΤΙΝΗ 3 ΣΥΡΤΑΡΙΩΝ 50cm	06-1302
ΚΛΕΙΔΑΡΙΑ ΜΠΡΟΣΤΙΝΗ 4 ΣΥΡΤΑΡΙΩΝ 60cm	06-1300



ΠΕΡΙΓΡΑΦΗ	ΚΩΔΙΚΟΣ
ΚΛΕΙΔΑΡΙΑ ΝΤΟΥΛΑΠΑΣ ΣΠΑΝΙΟΛΕΤΑ ΑΣΦΑΛΕΙΑΣ ΝΙΚΕΛ ΣΕΤ ΜΕ ΒΕΡΓΑ	06-0642



ΠΕΡΙΓΡΑΦΗ	ΚΩΔΙΚΟΣ
ΜΑΓΝΗΤΑΚΙ ΜΟΝΟ ΜΑΥΡΟ - ΛΕΥΚΟ	07-091
ΜΑΓΝΗΤΑΚΙ ΔΙΠΛΟ ΜΑΥΡΟ - ΛΕΥΚΟ	07-092



ΠΕΡΙΓΡΑΦΗ	ΚΩΔΙΚΟΣ
ΜΑΓΝΗΤΑΚΙΑ 4kg ΛΕΥΚΑ	07-088
ΜΑΓΝΗΤΑΚΙΑ 4kg ΚΑΦΕ	07-0880
ΜΑΓΝΗΤΕΣ ΕΡΜΑΡΙΩΝ 6kg ΛΕΥΚΑ	07-094
ΜΑΓΝΗΤΕΣ ΕΡΜΑΡΙΩΝ 18kg ΚΑΦΕ	07-096



ΠΕΡΙΓΡΑΦΗ	ΚΩΔΙΚΟΣ
ΤΥΡΑΖΑΛΟΥΜΙΝΙΟΥΔΙΠΛΟ	07-019



ΠΕΡΙΓΡΑΦΗ	ΚΩΔΙΚΟΣ
ΤΥΡΑΖ ΠΛΑΣΤΙΚΟ ΔΙΠΛΟ	07-0192



ΠΕΡΙΓΡΑΦΗ	ΚΩΔΙΚΟΣ
ΤΑΠΑ ΓΙΑ ΧΑΡΤΙ ΕΚΤΥΠΩΤΗ 44cm ΜΑΥΡΗ	44-012



ΠΕΡΙΓΡΑΦΗ	ΚΩΔΙΚΟΣ
ΤΑΠΕΣ ΚΑΛΩΔΙΩΝ ΓΙΑ ΓΡΑΦΕΙΑ ΣΕ ΜΑΥΡΟ - ΛΕΥΚΟ - ΓΚΡΙ - ΚΑΦΕ - ΜΠΕΖ - ΚΕΡΑΣΙΑ	44-007



ΠΕΡΙΓΡΑΦΗ	ΚΩΔΙΚΟΣ
ΓΑΤΖΑΚΙΑ ΓΙΑ ΤΥΡΑΖ ΠΛΑΣΤΙΚΟ	07-024



ΠΕΡΙΓΡΑΦΗ	ΚΩΔΙΚΟΣ
ΣΤΟΠΕΡ ΤΥΡΑΖ ΑΛΟΥΜΙΝΙΟΥ	36-006



ΠΕΡΙΓΡΑΦΗ	ΚΩΔΙΚΟΣ
ΠΑΡΑΜΑΝΕΣ ΠΛΑΣΤΙΚΕΣ ΚΑΦΕ	17-035
ΠΑΡΑΜΑΝΕΣ ΠΛΑΣΤΙΚΕΣ ΛΕΥΚΕΣ	17-036



ΠΕΡΙΓΡΑΦΗ	ΚΩΔΙΚΟΣ
ΓΑΤΖΑΚΙΑ ΓΙΑ ΤΥΡΑΖ ΑΛΟΥΜΙΝΙΟΥ	07-023



ΠΕΡΙΓΡΑΦΗ		ΚΩΔΙΚΟΣ
ΜΠΑΖΑ ΔΙΑΦΑΝΗ	16mm	37-0101
ΜΠΑΖΑ ΧΡΩΜΑΤΙΣΤΗ	16mm	37-011
ΜΠΑΖΑ ΔΙΑΦΑΝΗ	18mm	37-0100
ΜΠΑΖΑ ΧΡΩΜΑΤΙΣΤΗ	18mm	37-0113

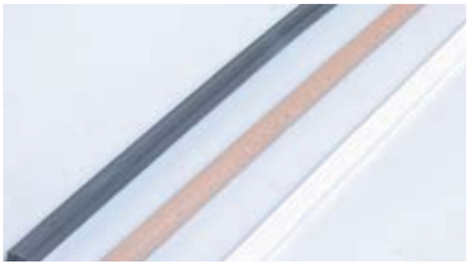

ΠΕΡΙΓΡΑΦΗ	ΚΩΔΙΚΟΣ
ΠΗΧΑΚΙ ΓΙΑ ΤΖΑΜΙΑ ΜΑΥΡΟ	37-014
ΠΗΧΑΚΙ ΓΙΑ ΤΖΑΜΙΑ ΛΕΥΚΟ	37-0141
ΠΗΧΑΚΙ ΓΙΑ ΤΖΑΜΙΑ ΚΑΦΕ ΣΚΟΥΡΟ	37-01420



ΠΕΡΙΓΡΑΦΗ	ΚΩΔΙΚΟΣ
ΣΥΡΤΕΣ ΓΚΡΑ ΟΡΕΙΧΑΛΚΙΝΟΙ No 40 - 50 - 60 - 75 - 90 - 100 - 120	32-009 ΕΩΣ 32-024



ΠΕΡΙΓΡΑΦΗ	ΚΩΔΙΚΟΣ
ΑΣΦΑΛΕΙΑ ΓΟΝΑΤΙΑΣ ΜΠΡΟΥΤΖΙΝΗ	33-088



ΠΕΡΙΓΡΑΦΗ	ΚΩΔΙΚΟΣ
ΑΣΦΑΛΕΙΑ ΙΣΙΑ ΜΠΡΟΥΤΖΙΝΗ	33-089



ΠΕΡΙΓΡΑΦΗ	ΚΩΔΙΚΟΣ
ΓΑΝΤΖΟΙ ΜΠΡΟΥΤΖΙΝΟΙ No 60 - 80 - 100 - 120 - 140 - 160 - 180 - 200	32-026 ΕΩΣ 32-033



ΠΕΡΙΓΡΑΦΗ	ΚΩΔΙΚΟΣ
ΜΑΝΤΑΛΑΚΙ ΓΟΝΑΤΙΑΣ ΜΠΡΟΥΤΖΙΝΟ	33-090



ΠΕΡΙΓΡΑΦΗ	ΚΩΔΙΚΟΣ
ΜΑΝΤΑΛΑΚΙ ΔΙΠΛΟ ΜΠΡΟΥΤΖΙΝΟ	33-092



ΠΕΡΙΓΡΑΦΗ	ΚΩΔΙΚΟΣ
ΜΑΝΤΑΛΑΚΙ ΜΟΝΟ ΜΠΡΟΥΤΖΙΝΟ	33-091

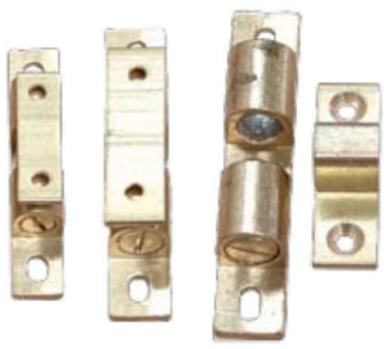

ΠΕΡΙΓΡΑΦΗ	ΚΩΔΙΚΟΣ
ΣΟΥΣΤΑΚΙΑ ΜΠΡΟΥΤΖΙΝΑ ΜΠΙΛΛΙΑΣ N50	07-0621
ΣΟΥΣΤΑΚΙΑ ΜΠΡΟΥΤΖΙΝΑ ΜΠΙΛΛΙΑΣ N60	07-0622
ΣΟΥΣΤΑΚΙΑ ΜΠΡΟΥΤΖΙΝΑ ΜΠΙΛΛΙΑΣ N70	07-0620



ΠΕΡΙΓΡΑΦΗ	ΚΩΔΙΚΟΣ
ΣΟΥΣΤΑΚΙΑ TAIWAN ΠΛΑΣΤΙΚΟ ΡΟΔΑΚΙ ΧΡΥΣΑ	07-0600
ΣΟΥΣΤΑΚΙΑ TAIWAN ΠΛΑΣΤΙΚΟ ΡΟΔΑΚΙ ΝΙΚΕΛ	07-060



ΠΕΡΙΓΡΑΦΗ
ΤΑΙΝΙΕΣ ΜΕΛΑΜΙΝΗΣ ΣΕ ΔΙΑΦΟΡΑ ΧΡΩΜΑΤΑ ΚΑΙ ΔΙΑΣΤΑΣΕΙΣ
ΤΑΙΝΙΕΣ ΚΑΠΛΑΜΑ ΜΕ ΚΟΛΛΑ ΣΕ ΔΙΑΦΟΡΑ ΧΡΩΜΑΤΑ ΚΑΙ ΔΙΑΣΤΑΣΕΙΣ
ΤΑΙΝΙΕΣ ΚΑΠΛΑΜΑ ΧΩΡΙΣ ΚΟΛΛΑ ΣΕ ΔΙΑΦΟΡΑ ΧΡΩΜΑΤΑ ΚΑΙ ΔΙΑΣΤΑΣΕΙΣ
ΤΑΙΝΙΕΣ P.V.C. ΣΕ ΔΙΑΦΟΡΑ ΧΡΩΜΑΤΑ ΚΑΙ ΔΙΑΣΤΑΣΕΙΣ



ΠΕΡΙΓΡΑΦΗ	ΚΩΔΙΚΟΣ
ΡΟΔΑ ΠΕΡΙΣΤΡΕΦΟΜΕΝΗ ΧΡΥΣΗ & ΝΙΚΕΛ ΜΕ ΒΑΣΗ 40mm	07-1320
ΡΟΔΑ ΠΕΡΙΣΤΡΕΦΟΜΕΝΗ ΧΡΥΣΗ & ΝΙΚΕΛ ΜΕ ΒΑΣΗ 45mm	07-130
ΡΟΔΑ ΠΕΡΙΣΤΡΕΦΟΜΕΝΗ ΧΡΥΣΗ & ΝΙΚΕΛ ΜΕ ΒΑΣΗ 50mm	07-133



ΠΕΡΙΓΡΑΦΗ	ΚΩΔΙΚΟΣ
ΡΟΔΑ ΕΝΙΣΧΥΜΕΝΗ Φ40 ΣΥΜΠΑΓΗΣ	07-1351



ΠΕΡΙΓΡΑΦΗ	ΚΩΔΙΚΟΣ
ΡΟΔΑ ΠΕΡΙΣΤΡΕΦΟΜΕΝΗ ΒΑΡΕΩΣ ΤΥΠΟΥ ΜΕ ΦΡΕΝΟ & ΛΑΣΤΙΧΟ 50mm	07-1354



ΠΕΡΙΓΡΑΦΗ	ΚΩΔΙΚΟΣ
ΡΟΔΑ ΠΕΡΙΣΤΡΕΦΟΜΕΝΗ ΒΑΡΕΩΣ ΤΥΠΟΥ ΜΕ ΛΑΣΤΙΧΟ 50mm	07-1355



ΠΕΡΙΓΡΑΦΗ	ΚΩΔΙΚΟΣ
ΡΟΔΑ ΠΕΡΙΣΤΡΕΦΟΜΕΝΗ ΒΑΡΕΩΣ ΤΥΠΟΥ ΝΙΚΕΛ ΜΕ ΦΡΕΝΟ & ΠΥΡΟ	07-13540
ΡΟΔΑ ΠΕΡΙΣΤΡΕΦΟΜΕΝΗ ΒΑΡΕΩΣ ΤΥΠΟΥ ΝΙΚΕΛ ΜΕ ΠΥΡΟ	07-13550

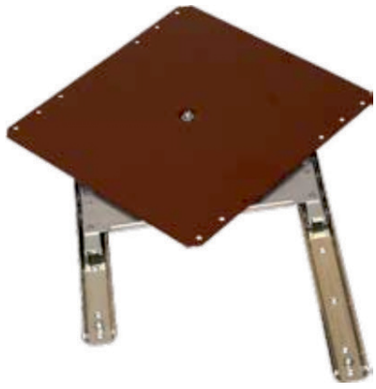

ΠΕΡΙΓΡΑΦΗ	ΚΩΔΙΚΟΣ
ΒΑΣΗ ΤΗΛΕΟΡΑΣΗΣ ΣΥΡΟΜΕΝΗ & ΠΕΡΙΣΤΡΕΦΟΜΕΝΗ 37χ31cm	27-0141



ΠΕΡΙΓΡΑΦΗ	ΚΩΔΙΚΟΣ
ΒΑΣΗ ΤΗΛΕΟΡΑΣΗΣ ΠΕΡΙΣΤΡΕΦΟΜΕΝΗ ΜΙΚΡΗ 15χ15cm	27-0140



ΠΕΡΙΓΡΑΦΗ	ΚΩΔΙΚΟΣ
ΡΟΔΑ ΠΛΑΣΤΙΚΗ ΣΤΑΘΕΡΗ ΜΙΚΡΗ Φ25	07-1241
ΡΟΔΑ ΠΛΑΣΤΙΚΗ ΣΤΑΘΕΡΗ ΜΕΓΑΛΗ Φ30	07-125



ΠΕΡΙΓΡΑΦΗ	ΚΩΔΙΚΟΣ
ΡΟΔΑ ΠΕΡΙΣΤΡΕΦΟΜΕΝΗ ΜΑΥΡΗ ΜΕ ΒΑΣΗ ΧΩΡΙΣ ΦΡΕΝΟ 30mm	07-127
ΡΟΔΑ ΠΕΡΙΣΤΡΕΦΟΜΕΝΗ ΜΑΥΡΗ ΜΕ ΒΑΣΗ ΧΩΡΙΣ ΦΡΕΝΟ 40mm	07-128
ΡΟΔΑ ΠΕΡΙΣΤΡΕΦΟΜΕΝΗ ΜΑΥΡΗ ΜΕ ΒΑΣΗ ΧΩΡΙΣ ΦΡΕΝΟ 45mm	07-131
ΡΟΔΑ ΠΕΡΙΣΤΡΕΦΟΜΕΝΗ ΜΑΥΡΗ ΜΕ ΒΑΣΗ ΧΩΡΙΣ ΦΡΕΝΟ 50mm	07-129



ΠΕΡΙΓΡΑΦΗ	ΚΩΔΙΚΟΣ
ΡΟΔΑ ΠΕΡΙΣΤΡΕΦΟΜΕΝΗ ΜΑΥΡΗ ΜΕ ΒΑΣΗ ΚΑΙ ΦΡΕΝΟ 40mm	07-1331
ΡΟΔΑ ΠΕΡΙΣΤΡΕΦΟΜΕΝΗ ΜΑΥΡΗ ΜΕ ΒΑΣΗ ΚΑΙ ΦΡΕΝΟ 50mm	07-1330
ΡΟΔΑ ΠΕΡΙΣΤΡΕΦΟΜΕΝΗ ΝΙΚΕΛ ΜΕ ΒΑΣΗ ΚΑΙ ΦΡΕΝΟ 50mm	07-132
ΡΟΔΑ ΠΕΡΙΣΤΡΕΦΟΜΕΝΗ ΝΙΚΕΛ ΜΕ ΒΑΣΗ ΚΑΙ ΦΡΕΝΟ 40mm	07-13200

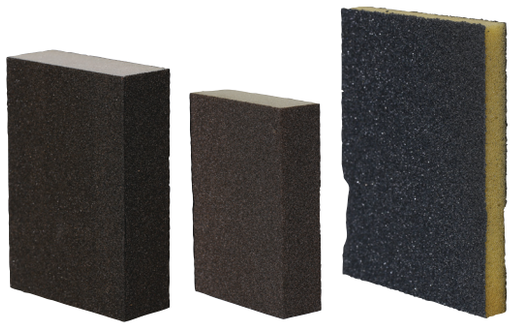

ΠΕΡΙΓΡΑΦΗ	ΚΩΔΙΚΟΣ
ΣΦΟΥΓΓΑΡΑΚΙΑ 4χ4 ΨΙΛΑ - ΜΕΣΑΙΑ - ΧΟΝΤΡΑ	08-0453 ΕΩΣ 08-0455
ΣΦΟΥΓΓΑΡΑΚΙΑ 2χ2 ΨΙΛΑ - ΜΕΣΑΙΑ - ΧΟΝΤΡΑ	08-0450 ΕΩΣ 08-0452



ΠΕΡΙΓΡΑΦΗ	ΚΩΔΙΚΟΣ
ΓΥΑΛΟΧΑΡΤΟ 12cm Ν40 - 50 - 60 - 80 - 100 - 150	08-035 ΕΩΣ 08-039
ΓΥΑΛΟΧΑΡΤΟ 20cm Ν36 - 40 - 50 - 60 - 80 - 100 - 120 - 150	08-040 ΕΩΣ 08-0443



IBFM®
MADE IN ITALY

ΠΕΡΙΓΡΑΦΗ	ΚΩΔΙΚΟΣ
ΣΤΗΡΙΓΜΑ ΡΑΦΙΩΝ ΚΡΥΦΟ Φ8χ140 IBFM	12-113
ΣΤΗΡΙΓΜΑ ΡΑΦΙΩΝ ΚΡΥΦΟ Φ10χ170 IBFM	12-114
ΣΤΗΡΙΓΜΑ ΡΑΦΙΩΝ ΚΡΥΦΟ Φ12χ170 IBFM	12-115
ΣΤΗΡΙΓΜΑ ΡΑΦΙΩΝ ΚΡΥΦΟ Φ12χ200 IBFM	12-116





ΠΕΡΙΓΡΑΦΗ	ΚΩΔΙΚΟΣ
ΣΤΡΕΤΣ ΧΕΙΡΟΣ 1700gr ΔΙΑΦΑΝΟ	23-0123
ΣΤΡΕΤΣ ΧΕΙΡΟΣ 1800gr ΔΙΑΦΑΝΟ	23-0125
ΣΤΡΕΤΣ ΧΕΙΡΟΣ 2000gr ΔΙΑΦΑΝΟ	23-0128
ΣΤΡΕΤΣ ΧΕΙΡΟΣ 1800gr ΜΑΥΡΟ	23-0124
ΣΤΡΕΤΣ ΧΕΙΡΟΣ ΜΙΝΙ ΔΙΑΦΑΝΟ 10cm	23-125
ΣΤΡΕΤΣ ΧΕΙΡΟΣ ΜΙΝΙ ΔΙΑΦΑΝΟ 13cm	23-0127



ΠΕΡΙΓΡΑΦΗ	ΚΩΔΙΚΟΣ
ΣΜΙΡΙΔΟΧΑΡΤΟ FREECUT N80	08-030
ΣΜΙΡΙΔΟΧΑΡΤΟ FREECUT N100	08-031
ΣΜΙΡΙΔΟΧΑΡΤΟ FREECUT N120-400	08-032 ΕΩΣ 08-03203



ΠΕΡΙΓΡΑΦΗ	ΚΩΔΙΚΟΣ
ΣΙΛΕΡΟΧΑΡΤΟ N100-320	08-034



ΠΕΡΙΓΡΑΦΗ	ΚΩΔΙΚΟΣ
ΣΟΥΣΤΑΚΙΑ ΠΛΑΣΤΙΚΑ TOUCH ΛΕΥΚΟ - ΚΑΦΕ	07-063

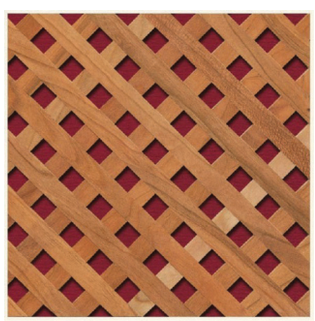

ΠΕΡΙΓΡΑΦΗ	ΚΩΔΙΚΟΣ
ΚΛΩΣΤΡΑΣ DIAGON ΜΑΣΙΦ ΟΞΥΑ ΜΙΣΟΧΑΡΑΚΤΟ 2,20χ0,84m	16-052
ΚΛΩΣΤΡΑΣ DIAGON ΜΑΣΙΦ ΔΡΥΣ ΜΙΣΟΧΑΡΑΚΤΟ 2,20χ0,84m	16-0520
ΚΛΩΣΤΡΑΣ DIAGON ΜΑΣΙΦ ΠΕΥΚΟ ΜΙΣΟΧΑΡΑΚΤΟ 2,20χ0,84m	16-053

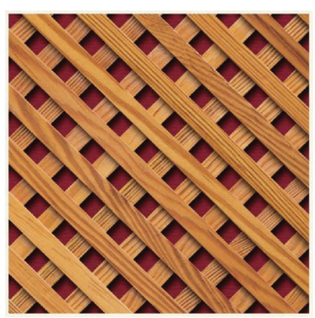

ΠΕΡΙΓΡΑΦΗ	ΚΩΔΙΚΟΣ
ΚΛΩΣΤΡΑΣ ΜΑΣΙΦ ΟΞΥΑ ΚΑΒΑΛΗΤΟ 2,20χ0,84m	16-050
ΚΛΩΣΤΡΑΣ ΜΑΣΙΦ ΔΡΥΣ ΚΑΒΑΛΗΤΟ 2,20χ0,84m	16-0501
ΚΛΩΣΤΡΑΣ ΜΑΣΙΦ ΠΕΥΚΟ ΚΑΒΑΛΗΤΟ 2,20χ0,84m	16-0522



ΠΕΡΙΓΡΑΦΗ	ΚΩΔΙΚΟΣ
MINI LATCH ΛΕΥΚΟ	37-0601



ΠΕΡΙΓΡΑΦΗ	ΚΩΔΙΚΟΣ
ΦΡΕΝΟ ΓΙΑ ΙΣΙΟ ΜΕΝΤΕΣΕ	00-3102



ΠΕΡΙΓΡΑΦΗ	ΚΩΔΙΚΟΣ
PUSH-LATCH ΓΚΡΙ	00-00830



ΠΕΡΙΓΡΑΦΗ	ΚΩΔΙΚΟΣ
PUSH LATCH ΝΙΚΕΛ	00-00831



ΠΕΡΙΓΡΑΦΗ	ΚΩΔΙΚΟΣ
ΑΜΟΡΤΙΣΕΡΑΚΙ ΤΥΠΟΥ SMOOTH ΓΚΡΙ	44-003

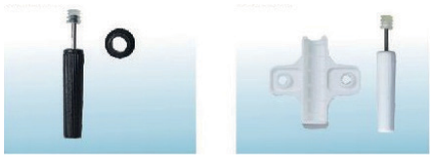

ΠΕΡΙΓΡΑΦΗ	ΚΩΔΙΚΟΣ
ΑΜΟΡΤΙΣΕΡΑΚΙ ΜΕ ΒΑΣΗ ΛΕΥΚΟ - ΚΑΦΕ	13-012



ΠΕΡΙΓΡΑΦΗ	ΚΩΔΙΚΟΣ
ΠΡΟΣΤΑΤΕΥΤΙΚΟ ΚΡΕΒΑΤΙΟΥ ΙΣΙΟ 133χ33	14-501

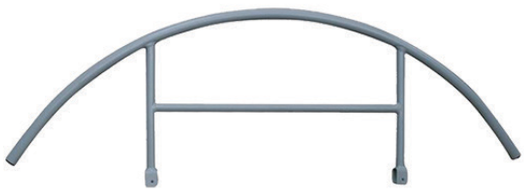

ΠΕΡΙΓΡΑΦΗ	ΚΩΔΙΚΟΣ
ΠΡΟΣΤΑΤΕΥΤΙΚΟ ΤΟΞΟ ΚΡΕΒΑΤΙΟΥ 140χ30	14-500



ΠΕΡΙΓΡΑΦΗ	ΚΩΔΙΚΟΣ
ΣΚΑΛΑ ΜΕΤΑΛΛΙΚΗ ΚΟΥΚΕΤΑΣ 162cm	14-507
ΣΚΑΛΑ ΜΕΤΑΛΛΙΚΗ ΚΟΥΚΕΤΑΣ 172cm	14-502

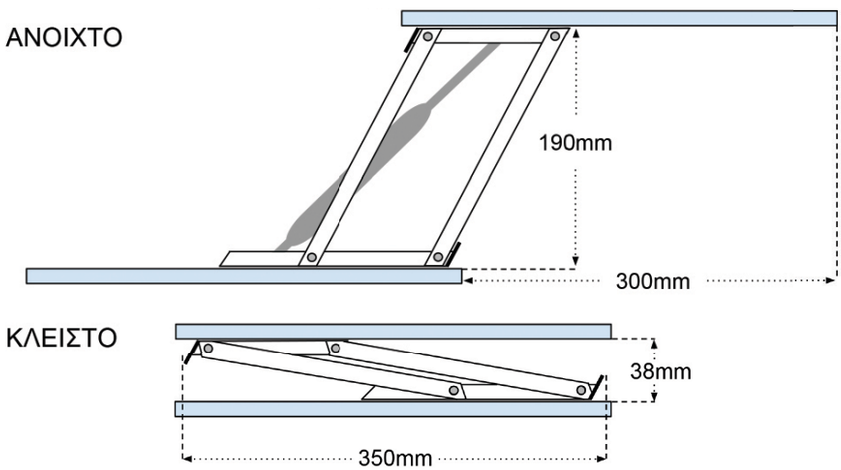

ΠΕΡΙΓΡΑΦΗ	ΚΩΔΙΚΟΣ
ΜΗΧΑΝΙΣΜΟΣ ΣΕΡΒΙΤΟΡΟΥ	14-505
ΜΗΧΑΝΙΣΜΟΣ ΣΕΡΒΙΤΟΡΟΥ ΜΕ ΑΜΟΡΤΙΣΕΡ	14-503

• ΤΑ ΠΡΟΪΟΝΤΑ ΜΠΟΡΟΥΝ ΝΑ ΒΑΦΟΥΝ ΣΕ ΟΠΟΙΟ ΧΡΩΜΑ RAL ΕΠΙΘΥΜΕΙΤΕ.

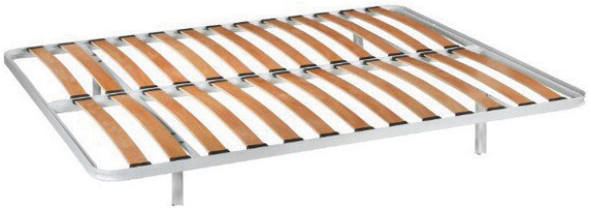

ΠΕΡΙΓΡΑΦΗ	ΚΩΔΙΚΟΣ
ΤΕΛΑΡΟ ΚΡΕΒΑΤΙΟΥ CLASSIC ΜΟΝΟ Ή ΔΙΠΛΟ ΣΕ ΟΛΕΣ ΤΙΣ ΔΙΑΣΤΑΣΕΙΣ	Κ.Π.



ΠΕΡΙΓΡΑΦΗ	ΚΩΔΙΚΟΣ
ΤΕΛΑΡΟ ΚΡΕΒΑΤΙΟΥ PREMIUM ΜΟΝΟ Ή ΔΙΠΛΟ ΣΕ ΟΛΕΣ ΤΙΣ ΔΙΑΣΤΑΣΕΙΣ	Κ.Π.



ΠΕΡΙΓΡΑΦΗ	ΚΩΔΙΚΟΣ
ΤΕΛΑΡΟ ΚΡΕΒΑΤΙΟΥ HOTELIA ΜΟΝΟ Ή ΔΙΠΛΟ ΣΕ ΟΛΕΣ ΤΙΣ ΔΙΑΣΤΑΣΕΙΣ	Κ.Π.



ΠΕΡΙΓΡΑΦΗ	ΚΩΔΙΚΟΣ
ΤΑΙΝΙΑ ΡΟΛΟ ΜΕ ΟΡΘΟΠΕΔΙΚΕΣ ΤΑΒΛΕΣ ΑΠΟ 90 - 140mm ΠΛΑΤΟΣ	Κ.Π.

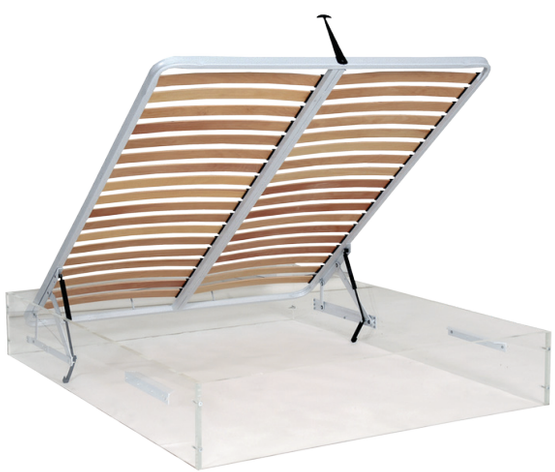

ΠΕΡΙΓΡΑΦΗ	ΚΩΔΙΚΟΣ
ΑΝΑΚΛΙΝΟΜΕΝΟΣ ΜΗΧΑΝΙΣΜΟΣ ΚΡΕΒΑΤΙΟΥ ΜΕ ΑΜΟΡΤΙΣΕΡ ΣΕ ΟΛΕΣ ΤΙΣ ΔΙΑΣΤΑΣΕΙΣ	Κ.Π.



ΠΕΡΙΓΡΑΦΗ	ΚΩΔΙΚΟΣ
ΝΟΣΟΚΟΜΕΙΑΚΗ ΚΛΙΝΗ ΜΕ ΧΕΙΡΟΚΙΝΗΤΗ ΑΝΑΚΛΙΣΗ ΚΑΣΤΑΝΙΑ 10 ΘΕΣΕΩΝ ΠΡΟΣΦΕΡΕΙ ΤΗ ΔΥΝΑΤΟΤΗΤΑ ΔΙΠΛΗΣ ΑΝΑΚΛΙΣΗΣ (ΚΕΦΑΛΙ - ΠΟΔΙΑ)	Κ.Π.

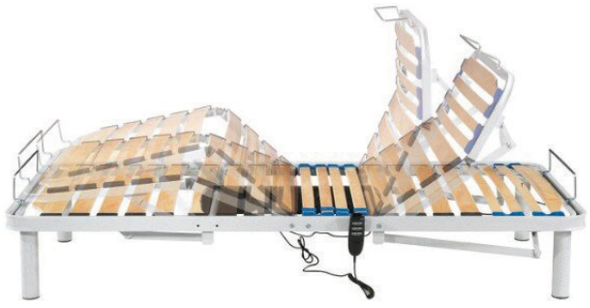

ΠΕΡΙΓΡΑΦΗ	ΚΩΔΙΚΟΣ
ΠΟΛΥΣΠΑΣΤΟ ΗΛΕΚΤΡΟΚΙΝΗΤΟ ΤΕΛΑΡΟ 5 Ή 4 ΖΩΝΩΝ	Κ.Π.



ΠΕΡΙΓΡΑΦΗ	ΚΩΔΙΚΟΣ
ΑΥΤΟΜΑΤΟΣΣΥΡΟΜΕΝΟΣ ΜΗΧΑΝΙΣΜΟΣ ΜΕ ΒΑΣΗ	Κ.Π.

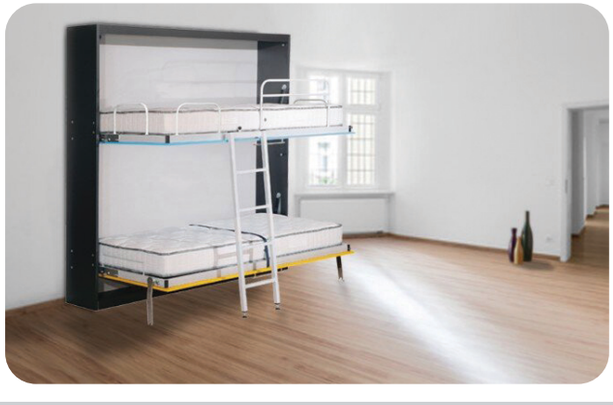

ΠΕΡΙΓΡΑΦΗ	ΚΩΔΙΚΟΣ
ΟΡΘΟΠΕΔΙΚΟ ΤΕΛΑΡΟ ΚΑΙ ΜΗΧΑΝΙΣΜΟΣ ΜΕ ΥΔΡΑΥΛΙΚΕΣ ΜΠΟΥΚΑΛΕΣ ΓΙΑ ΚΑΤΑΣΚΕΥΗ ΚΟΥΚΕΤΑΣ ΤΟΙΧΟΥ No7	Κ.Π.



ΠΕΡΙΓΡΑΦΗ	ΚΩΔΙΚΟΣ
ΟΡΘΟΠΕΔΙΚΟ ΤΕΛΑΡΟ ΚΑΙ ΜΗΧΑΝΙΣΜΟΣ ΕΛΑΤΗΡΙΩΝ ΓΙΑ ΚΑΤΑΣΚΕΥΗ ΚΡΕΒΑΤΙΟΥ ΤΟΙΧΟΥ No6	Κ.Π.



ΠΕΡΙΓΡΑΦΗ	ΚΩΔΙΚΟΣ
ΟΡΘΟΠΕΔΙΚΟ ΤΕΛΑΡΟ ΚΑΙ ΜΗΧΑΝΙΣΜΟΣ ΕΛΑΤΗΡΙΩΝ ΓΙΑ ΚΑΤΑΣΚΕΥΗ ΚΡΕΒΑΤΙΟΥ ΤΟΙΧΟΥ No5	Κ.Π.



ΠΕΡΙΓΡΑΦΗ	ΚΩΔΙΚΟΣ
ΟΡΘΟΠΕΔΙΚΟ ΤΕΛΑΡΟ ΚΑΙ ΜΗΧΑΝΙΣΜΟΣ ΕΛΑΤΗΡΙΩΝ ΓΙΑ ΚΑΤΑΣΚΕΥΗ ΚΡΕΒΑΤΙΟΥ ΤΟΙΧΟΥ No3	Κ.Π.



ΠΕΡΙΓΡΑΦΗ	ΚΩΔΙΚΟΣ
ΟΡΘΟΠΕΔΙΚΟ ΤΕΛΑΡΟ ΚΑΙ ΜΗΧΑΝΙΣΜΟΣ ΕΛΑΤΗΡΙΩΝ ΓΙΑ ΚΑΤΑΣΚΕΥΗ ΚΡΕΒΑΤΙΟΥ ΤΟΙΧΟΥ No2	Κ.Π.



ΠΕΡΙΓΡΑΦΗ	ΚΩΔΙΚΟΣ
ΟΡΘΟΠΕΔΙΚΟ ΤΕΛΑΡΟ ΚΑΙ ΜΗΧΑΝΙΣΜΟΣ ΕΛΑΤΗΡΙΩΝ ΓΙΑ ΚΑΤΑΣΚΕΥΗ ΚΡΕΒΑΤΙΟΥ ΤΟΙΧΟΥ No1	Κ.Π.